ՔԱՂԱՔԱՑԻ ԸՆԹԵՍՈՒԹՅՈՒՆ ԵՎ ՀԱՍԱՐԱԿԱԿԱՆ ԿԱՐԳԱՎԻՃԱԿԻ ՄԻՋՈՑՈՎ ԱՇԽԱՏԱՆՔԻ ԿԱԶՄԱԿԵՐՊՄԱՆ ԽՆԴԻՐՆԵՐԻ ՄԱՍԻՆ

mind

ՀԱՍՏԱՏ 1

ՀԱՍՏԱՏՎԱԾ է ԵՐԿՐՈՐԴ ԽՄԲԱԳՐՈՒՄԸ

«ԿՐԹՈՒԹՅԱՆ ԵՎ ԳԻՏՈՒԹՅԱՆ ՆԱԽԱՐԱՐՈՒԹՅՈՒՆ

ԵՐԵՎԱՆ, 2015 թ.

ՀԱՅԱՍՏԱՆԻ ՀԱՆՐԱՊԵՏՈՒԹՅՈՒՆ
ՔԱՂԱՔԱՇԻՆՈՒԹՅԱՆ ՆԱԽԱՐԱՐՈՒԹՅՈՒՆ

ԼԻՑԵՆԶԻԱ

15731

(լիցենզիայի համարը)

ՔԱՂԱՔԱՇԻՆԱԿԱՆ ՓԱՍՏԱԹՂԹԵՐԻ ՄՇԱԿՈՒՄ ԵՎ ՓՈՐՁԱԲՆՈՒԹՅՈՒՆ
(ԲԱՑԱՌՈՒԹՅԱՄԲ ՇԻՆԱՐԱՐՈՒԹՅԱՆ ԹՈՒՅԼՏՎՈՒԹՅՈՒՆ ՉՊԱՀԱՆՋՎՈՂ ԱՇԽԱՏԱՆՔՆԵՐԻ)

(գործունեության տեսակը)

Տրված է «01 ՕԳՈՍՏՈՍԻ 2013թ.» «ՎԱ-ՄԱՅՆԴ» ՍՊԸ Ք. ԵՐԵՎԱՆ, ՍՈՒՆԴՈՒԿՅԱՆ Փ., 13 Շ., ԲՆ. 18

(լիցենզիան տալու ամսաթիվը, իրավաբանական անձի անվանումն ու գտնվելու վայրը,
իսկ անհատ ձեռնարկատիրոջ համար՝ ազգանունը, անունն ու բնակության վայրը)

Պատվիրատու՝ ՀՀ քաղաքաշինության նախարարություն

ՀՀ Արմավիրի մարզի Թաիրով գյուղի միջնակարգ դպրոցի շենքի վերանորոգման նախագիծ
ՀՀ, Արմավիրի մարզ, գյուղ Փարաքար-Թաիրով, միջնակարգ դպրոցի շենք

Գործողության ժամկետը՝ անժամկետ

ՀՀ ՔԱՂԱՔԱՇԻՆՈՒԹՅԱՆ ՆԱԽԱՐԱՐ

(ստորագրություն)

Ս. ԹԱՂԵՎՈՍՅԱՆ
(անուն, ազգանուն)

Կ.Տ.

COPY

COPY

ՀԱՅԱՍՏԱՆԻ ՀԱՆՐԱՊԵՏՈՒԹՅՈՒՆ

ՔԱՂԱՔԱՇԻՆՈՒԹՅԱՆ ՆԱԽԱՐԱՐՈՒԹՅՈՒՆ

ԼԻՑԵՆԶԻԱՅԻ ՆԵՐԴԻՐ

N 15731 - 01

(լիցենզիայի և ներդիրի համարները)

«ՎԱ-ՄԱՅՆԴ» ՍՊԸ

(կազմակերպության անվանումը և մասնագետի անձնագրային տվյալները)

ՀԱՅԿ ԶԱՔԱՐԻ ՎԱՐԴԱՆՅԱՆ AN 0387493, ՌԱՖԱՅԵԼ ԲՈՐԻՍԻ ՉԹՉՅԱՆ AE 0541610

(կազմակերպության անվանումը և մասնագետի անձնագրային տվյալները)

ՔԱՂԱՔԱՇԻՆԱԿԱՆ ՓԱՍՏԱԹՂԹԵՐԻ ՄՇԱԿՈՒՄ ԵՎ ՓՈՐՁԱՔՆՆՈՒԹՅՈՒՆ՝ ԲՆԱԿԵԼԻ, ՀԱՍԱՐԱԿԱԿԱՆ ԵՎ ԱՐՏԱԴՐԱԿԱՆ

(գործունեության տարատեսակը)

Պատվիրատու՝ ՀՀ քաղաքաշինության նախարարություն

01.08.2013թ.

(գործունեության ժամկետը)

ՀՀ Արմավիրի մարզի Թաիրով գյուղի միջնակարգ դպրոցի շենքի վերանորոգման նախագիծ

ՀՀ, Արմավիրի մարզ, գյուղ Փարաքար-Թաիրով, միջնակարգ դպրոցի շենք

ԳՈՐԾՈՒՆԵՈՒԹՅԱՆ ԺԱՄԿԵՏԸ՝ ԱՆԺԱՄԿԵՏ

ՀՀ ՔԱՂԱՔԱՇԻՆՈՒԹՅԱՆ ՆԱԽԱՐԱՐ՝ Ս. ԹԱԴԵՎՈՍՅԱՆ

(ստորագրությունը) (անուն ազգանուն)

Ներդիրը վավերական է լիցենզիայի առկայության դեպքում

ՀԱՅԱՍՏԱՆԻ ՀԱՆՐԱՊԵՏՈՒԹՅՈՒՆ

ՔԱՂԱՔԱՇԻՆՈՒԹՅԱՆ ՆԱԽԱՐԱՐՈՒԹՅՈՒՆ

ԼԻՑԵՆԶԻԱՅԻ ՆԵՐԴԻՐ

N 15731 - 03

(լիցենզիայի և ներդիրի համարները)

«ՎԱ-ՄԱՅՆԴ» ՍՊԸ

(կազմակերպության անվանումը և մասնագետի անձնագրային տվյալները)

ՀԱՄԼԵՏ ՊԱՐԳԵՎԻ ԱՆԴՐԵԱՍՅԱՆ AN 0766780

(կազմակերպության անվանումը և մասնագետի անձնագրային տվյալները)

ՔԱՂԱՔԱՇԻՆԱԿԱՆ ՓԱՍՏԱԹՂԹԵՐԻ ՄՇԱԿՈՒՄ ԵՎ ՓՈՐՁԱՔՆՆՈՒԹՅՈՒՆ՝ ՀԻԴՐՈՏԵԽՆԻԿԱԿԱՆ

(գործունեության տեսակը)

Պատվիրատու՝ ՀՀ քաղաքաշինության նախարարություն

14.03.2016թ.

(տալու ամսաթիվը)

ՀՀ Արմավիրի մարզի Թաիրով գյուղի միջնակարգ դպրոցի շենքի վերանորոգման նախագիծ
ՀՀ, Արմավիրի մարզ, գյուղ Փարաքար-Թաիրով, միջնակարգ դպրոցի շենք

ԳՈՐԾՈՒՆԵՈՒԹՅԱՆ ԺԱՄԿԵՏԸ՝ ԱՆԺԱՄԿԵՏ

ՀՀ ՔԱՂԱՔԱՇԻՆՈՒԹՅԱՆ ՆԱԽԱՐԱՐ՝ Ն. ՍԱՐԳՍՅԱՆ

(ստորագրությունը) (անուն ազգանուն)

Կ. Տ.

Ներդիրը վավերական է լիցենզիայի առկայության դեպքում

ՀԱՅԱՍՏԱՆԻ ՀԱՆՐԱՊԵՏՈՒԹՅՈՒՆ

ՔԱՂԱՔԱՇԻՆՈՒԹՅԱՆ ՆԱԽԱՐԱՐՈՒԹՅՈՒՆ

ԼԻՑԵՆԶԻԱՅԻ ՆԵՐԴԻՐ

N 15731 - 04

(լիցենզիայի և ներդիրի համարները)

«ՎԱ-ՄԱՅՆԴ» ՍՊԸ

(կազմակերպության անվանումը և մասնագետի անձնագրային տվյալները)

ԿԱՐԻՆԵ ԶԱՎԵՆԻ ՍԱՐԳԱՐՅԱՆ AM 0614893, ԿԱՌԼԵՆ ՎԱՂԱՐՇԱԿԻ ՇԱՔԱՐՅԱՆ AM 0369534

(կազմակերպության անվանումը և մասնագետի անձնագրային տվյալները)

ՔԱՂԱՔԱՇԻՆԱԿԱՆ ՓԱՍՏԱԹՂԹԵՐԻ ՄՇԱԿՈՒՄ ԵՎ ՓՈՐՁԱՔՆՆՈՒԹՅՈՒՆ՝ ԷՆԵՐԳԵՏԻԿ

(գործունեության տեսակը)

Պատվիրատու՝ ՀՀ քաղաքաշինության նախարարություն

14.03.2016թ.

(տրման ամսաթիվը)

ՀՀ Արմավիրի մարզի Թաիրով գյուղի միջնակարգ դպրոցի շենքի վերանորոգման նախագիծ
ՀՀ, Արմավիրի մարզ, գյուղ Փարաքար-Թաիրով, միջնակարգ դպրոցի շենք

ԳՈՐԾՈՒՆԵՈՒԹՅԱՆ ԺԱՄԿԵՏԸ՝ ԱՆԺԱՄԿԵՏ

ՀՀ ՔԱՂԱՔԱՇԻՆՈՒԹՅԱՆ ՆԱԽԱՐԱՐ՝ Ն. ՍԱՐԳՍՅԱՆ

(ստորագրությունը) (անուն ազգանուն)

Կ. Տ.

Ներդիրը վավերական է լիցենզիայի առկայության դեպքում

ՉԱՓԱԳՐՈՒԹՅՈՒՆ

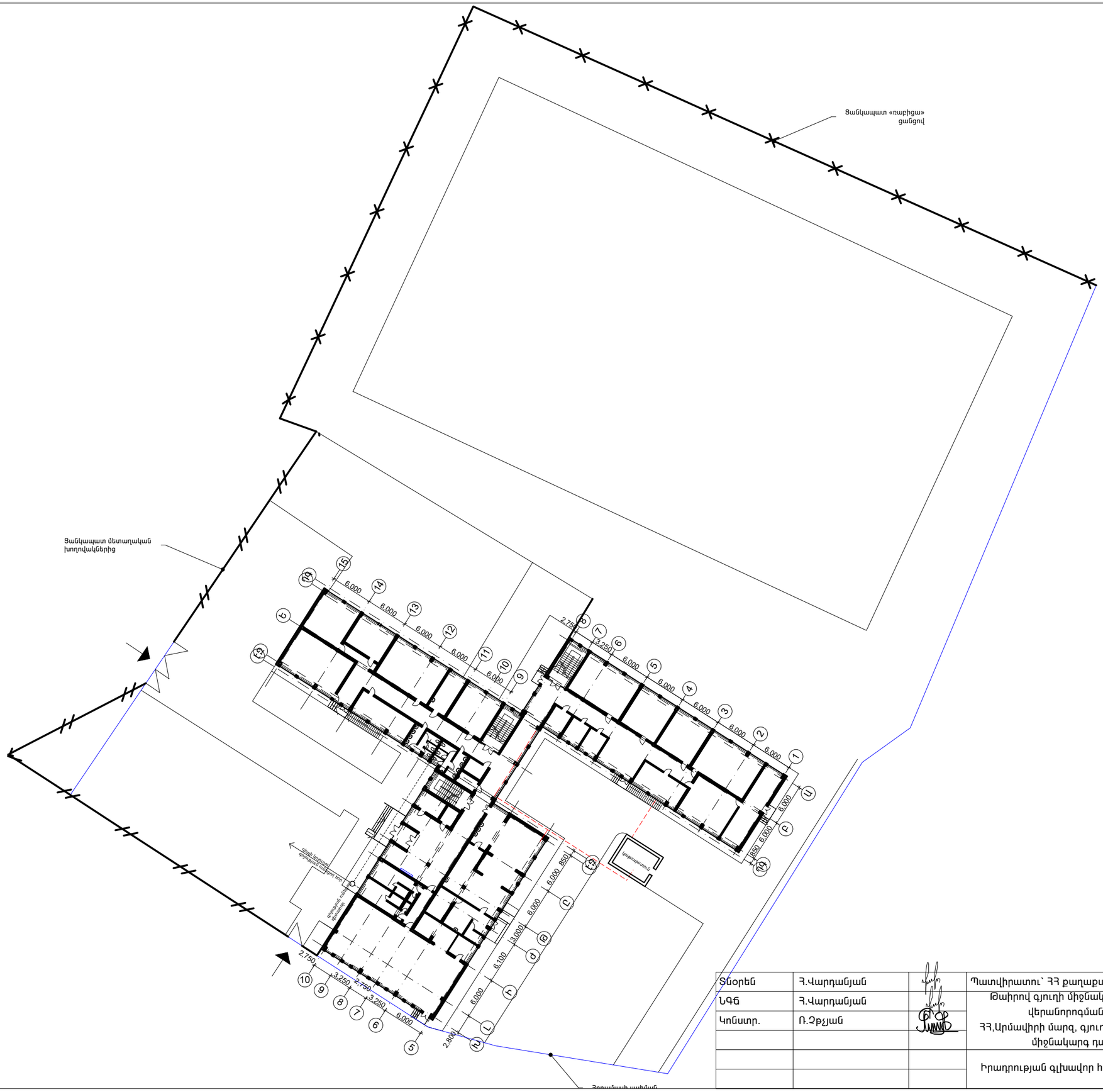

Տնօրեն	Հ.Վարդանյան		Պատվիրատու՝ ՀՀ քաղաքաշինության նախարարություն			ՄԱԿՆԻՇ-Չ
ՆԳՃ	Հ.Վարդանյան		Թաիրով գյուղի միջնակարգ դպրոցի շենքի վերանորոգման նախագիծ, ՀՀ,Արմավիրի մարզ, գյուղ Փարաքար-Թաիրով, միջնակարգ դպրոցի շենք	ՓՈՒԼ	ԹԵՐԹ	ԹԵՐԹԵՐ
Կոնստր.	Ռ.Չթչյան			Ա Ն	01	36
			Իրադրության գլխավոր հատակագիծ Մ 1:500	«ՎԱ-ՄԱՅՆԴ» ՍՊԸ Լիցենզիա 15731		

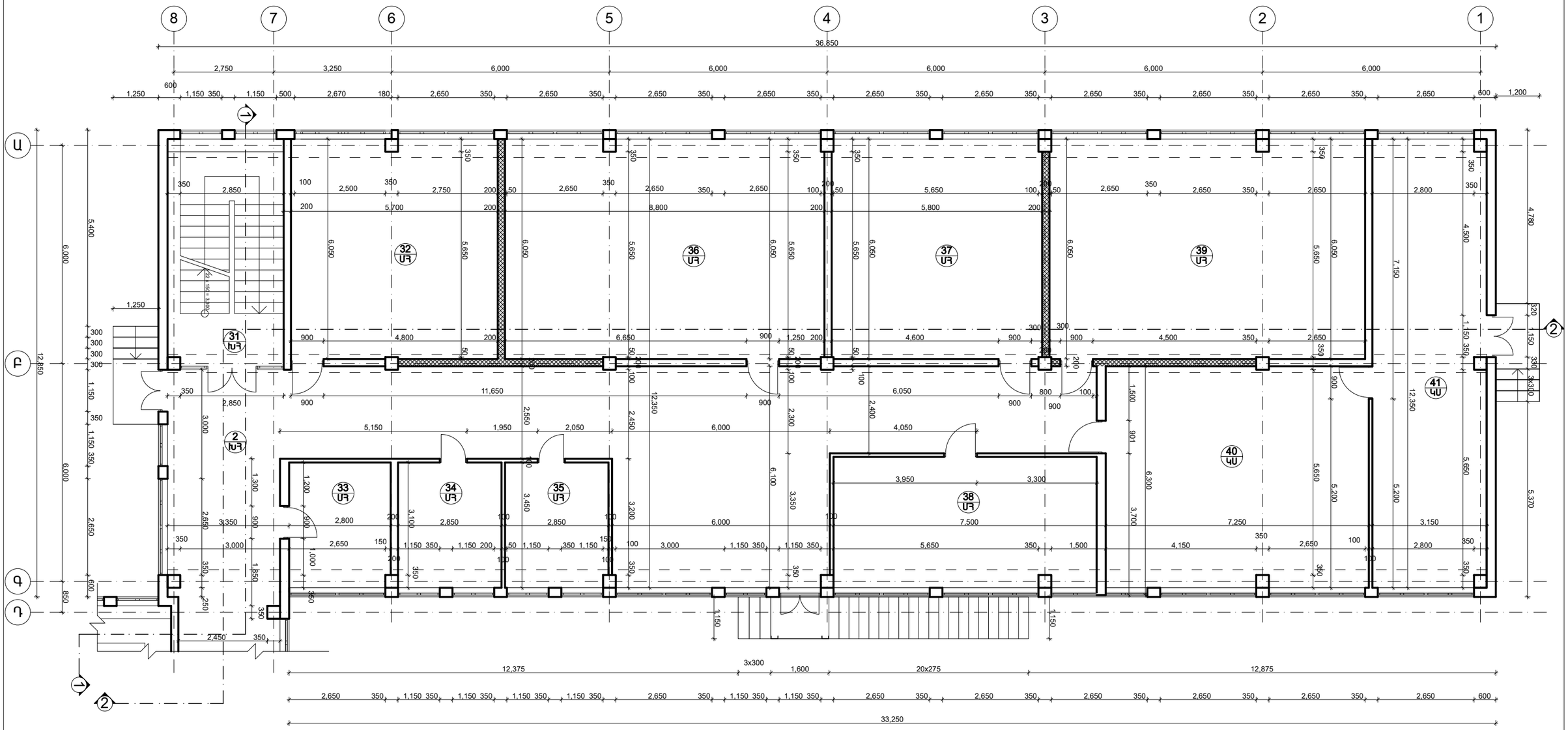

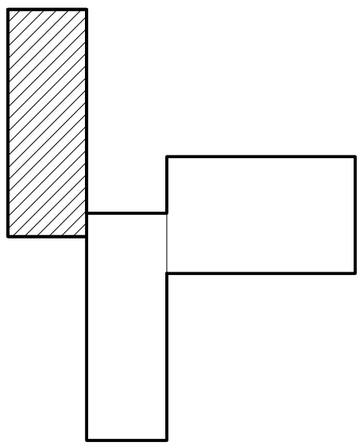

Տնօրեն	Հ.Վարդանյան		Պատվիրատու՝ ՀՀ քաղաքաշինության նախարարություն			ՄԱԿՆԻՇ-Չ
ՆԳԵ	Հ.Վարդանյան		Թաիրով գյուղի միջնակարգ դպրոցի շենքի վերանորոգման նախագիծ, ՀՀ,Արմավիրի մարզ, գյուղ Փարաքար-Թաիրով, միջնակարգ դպրոցի շենք	ՓՈՒԼ	ԹԵՐԹ	ԹԵՐԹԵՐ
Կոնստր.	Ռ.Չթչյան			Ա Ն	02	36
			«Ա» մասնաշենք, առաջին հարկի հատակագիծ, չափագրություն Մ 1:100	«ՎԱ-ՄԱՅՆԴ» ՍՊԸ Լիցենզիա 15731		

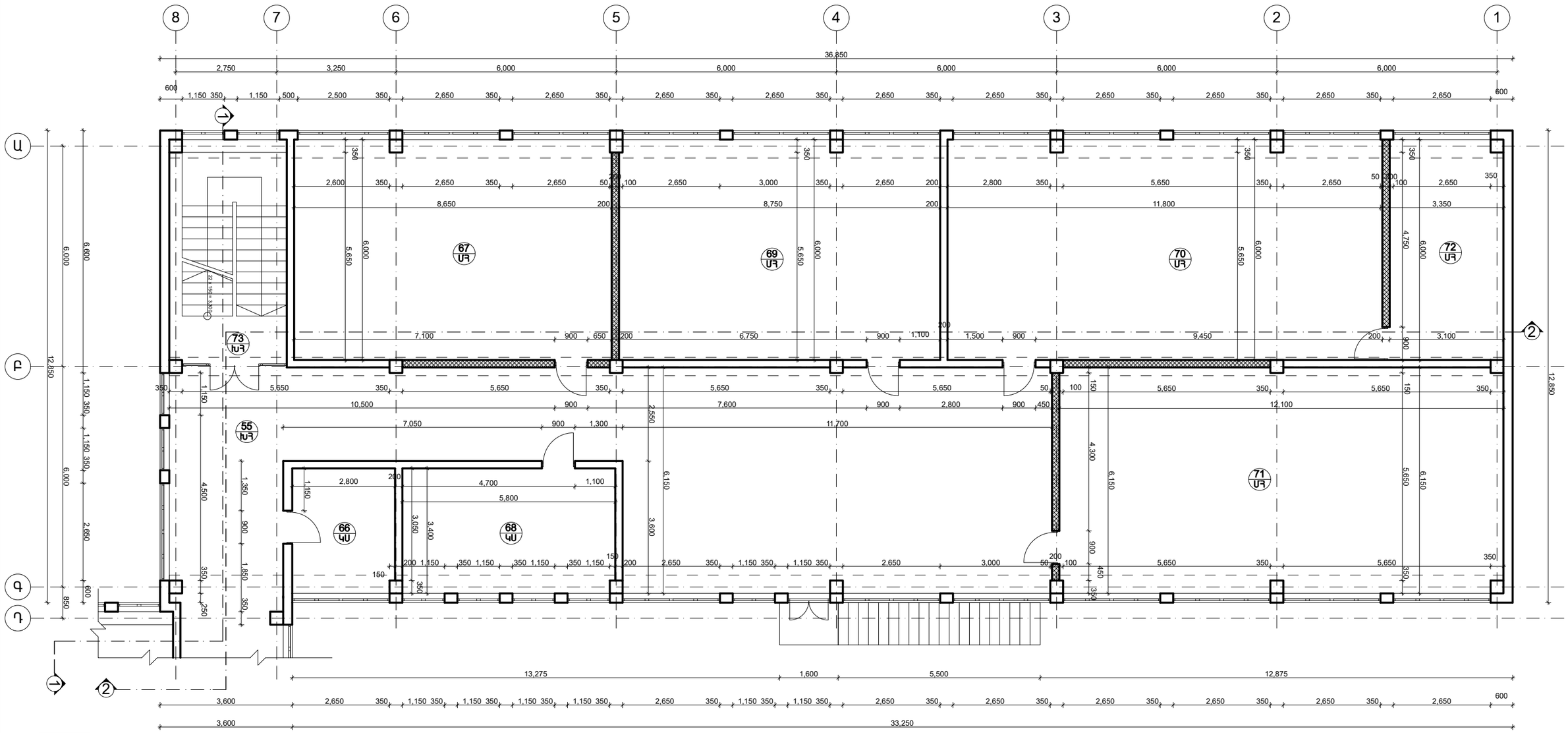

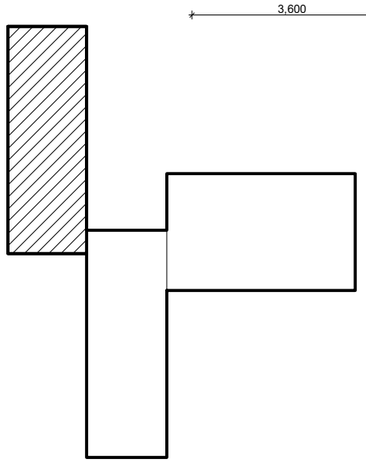

Տնօրեն	Հ.Վարդանյան		Պատվիրատու՝ ՀՀ քաղաքաշինության նախարարություն			ՄԱԿՆԻՇ-Չ
ՆԳԵ	Հ.Վարդանյան		Թաիրով գյուղի միջնակարգ դպրոցի շենքի վերանորոգման նախագիծ, ՀՀ,Արմավիրի մարզ, գյուղ Փարաքար-Թաիրով, միջնակարգ դպրոցի շենք	ՓՈՒԼ	ԹԵՐԹ	ԹԵՐԹԵՐ
Կոնստր.	Ռ.Չթչյան			Ա Ն	03	36
			«Ա» մասնաշենք, երկրորդ հարկի հատակագիծ, չափագրություն Մ 1:100	«ՎԱ-ՄԱՅՆԴ» ՍՊԸ Լիցենզիա 15731		

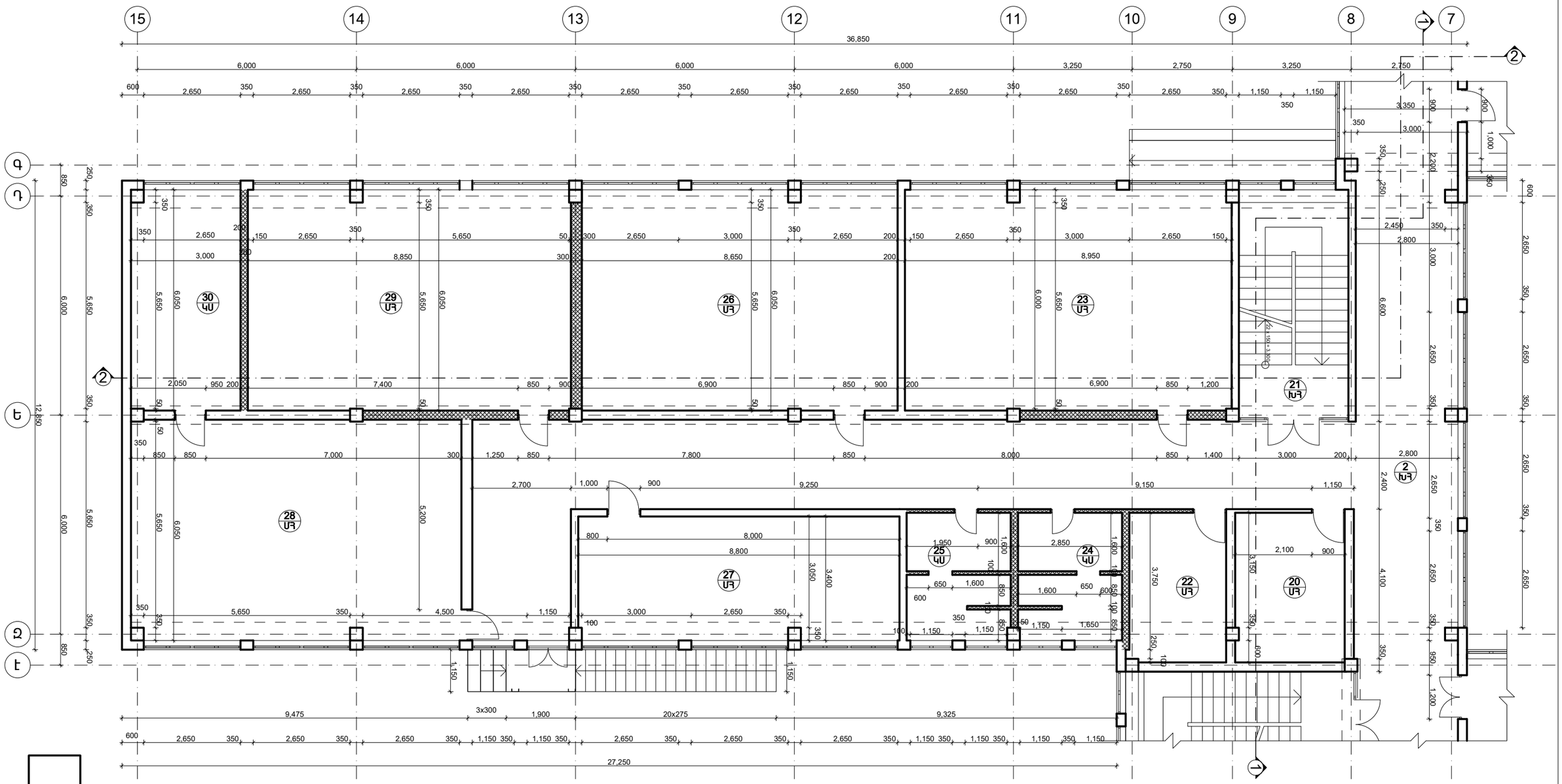

Տնօրեն	Հ.Վարդանյան		Պատվիրատու՝ ՀՀ քաղաքաշինության նախարարություն			ՄԱԿՆԻՇ-Չ
ՆԳՃ	Հ.Վարդանյան		Թաիրով գյուղի միջնակարգ դպրոցի շենքի վերանորոգման նախագիծ, ՀՀ,Արմավիրի մարզ, գյուղ Փարաքար-Թաիրով, միջնակարգ դպրոցի շենք	ՓՈՒԼ	ԹԵՐԹ	ԹԵՐԹԵՐ
Կոնստր.	Ռ.Չքչյան			Ա Ն	04	36
			«Բ» մասնաշենք, առաջին հարկի հատակագիծ, չափագրություն Մ 1:100	«ՎԱ-ՄԱՅՆԴ» ՍՊԸ Լիցենզիա 15731		

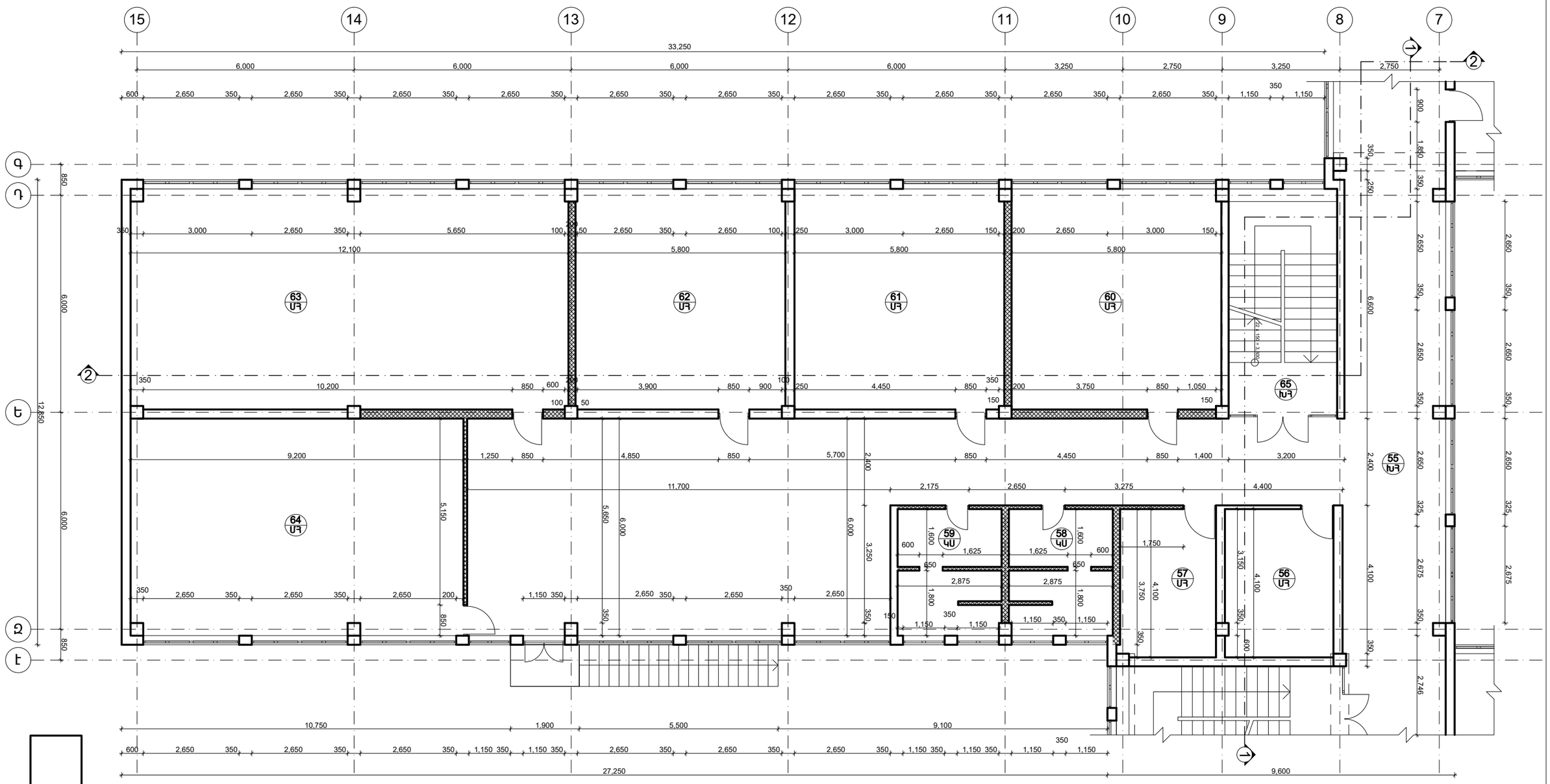

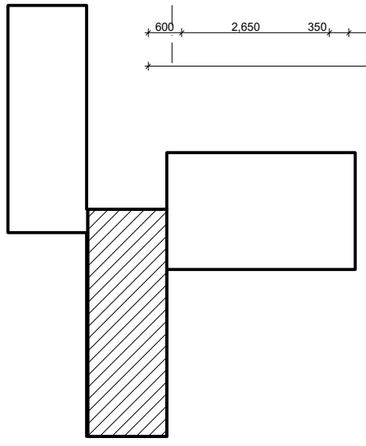

Տնօրեն	Հ.Վարդանյան		Պատվիրատու՝ ՀՀ քաղաքաշինության նախարարություն			ՄԱԿՆԻՇ-Չ
ՆԳՃ	Հ.Վարդանյան		Թաիրով գյուղի միջնակարգ դպրոցի շենքի վերանորոգման նախագիծ, ՀՀ,Արմավիրի մարզ, գյուղ Փարաքար-Թաիրով, միջնակարգ դպրոցի շենք	ՓՈՒԼ	ԹԵՐԹ	ԹԵՐԹԵՐ
Կոնստր.	Ռ.Չթչյան			Ա Ն	05	36
			«Բ» մասնաշենք, երկրորդ հարկի հատակագիծ, չափագրություն Մ 1:100	«ՎԱ-ՄԱՅՆԴ» ՍՊԸ Լիցենզիա 15731		

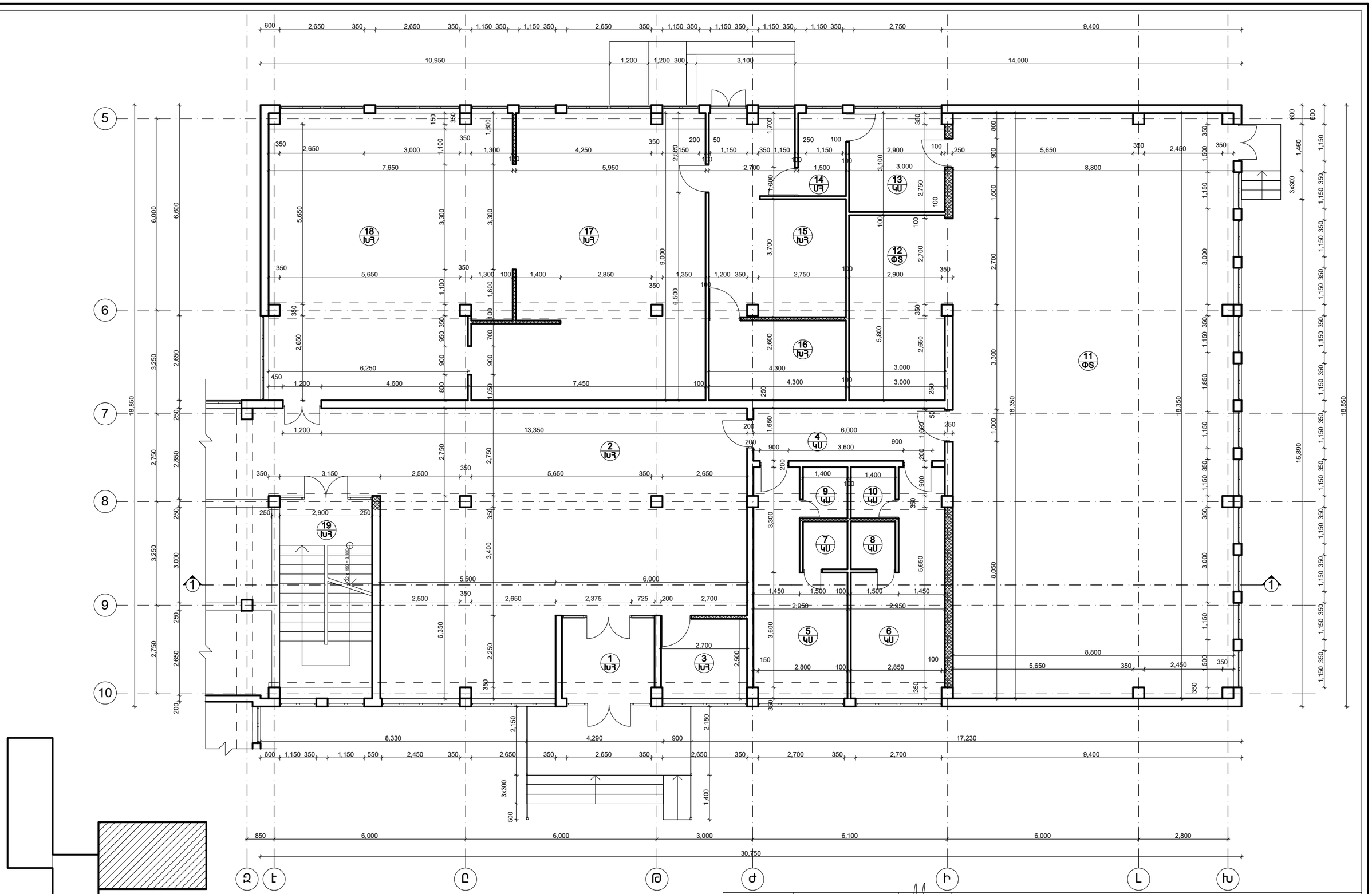

Տնօրեն	Հ.Վարդանյան		Պատվիրատու՝ ՀՀ քաղաքաշինության նախարարություն			ՄԱԿՆԻՇ-Չ
ՆԳՃ	Հ.Վարդանյան		Թաիրով գյուղի միջնակարգ դպրոցի շենքի վերանորոգման նախագիծ, ՀՀ,Արմավիրի մարզ, գյուղ Փարաքար-Թաիրով, միջնակարգ դպրոցի շենք	ՓՈՒԼ	ԹԵՐԹ	ԹԵՐԹԵՐ
Կոնստր.	Ռ.Չթչյան			Ա Ն	06	36
			«Գ» մասնաշենք, առաջին հարկի հատակագիծ, չափագրություն Մ 1:100	«ՎԱ-ՄԱՅՆԴ» ՍՊԸ Լիցենզիա 15731		

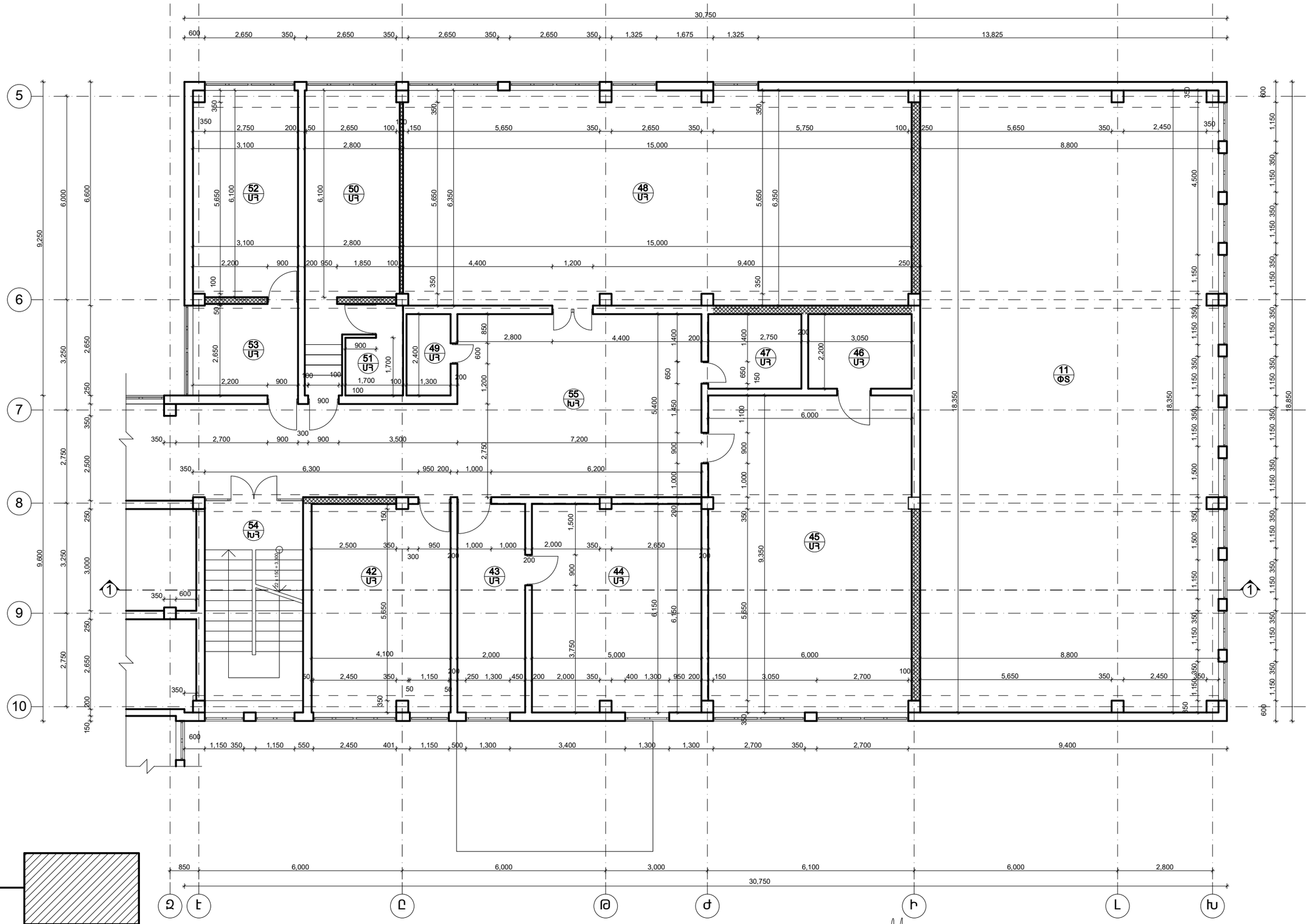

Տնօրեն	Հ.Վարդանյան		Պատվիրատու՝ ՀՀ քաղաքաշինության նախարարություն			ՄԱԿՆԻՇ-Չ
ՆԳՃ	Հ.Վարդանյան		Թաիրով գյուղի միջնակարգ դպրոցի շենքի վերանորոգման նախագիծ, ՀՀ,Արմավիրի մարզ, գյուղ Փարաքար-Թաիրով, միջնակարգ դպրոցի շենք	ՓՈՒԼ	ԹԵՐԹ	ԹԵՐԹԵՐ
Կոնստր.	Ռ.Չթչյան			Ա Ն	07	36
			«Գ» մասնաշենք, երկրորդ հարկի հատակագիծ, չափագրություն Մ 1:100	«ՎԱ-ՄԱՅՆԴ» ՍՊԸ Լիցենզիա 15731		

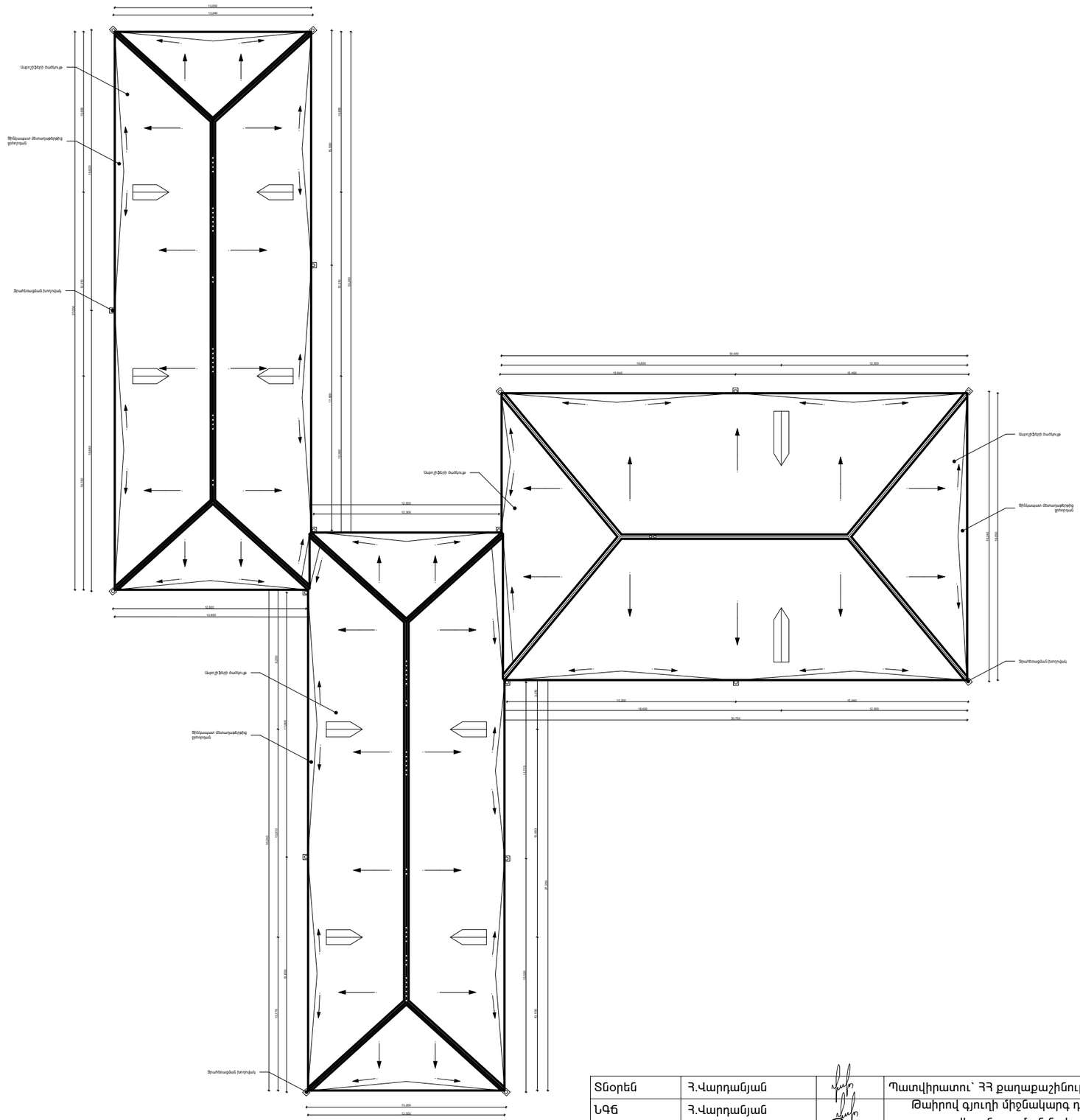

Տնօրեն	Հ.Վարդանյան		Պատվիրատու՝ ՀՀ քաղաքաշինության նախարարություն			ՄԱԿՆԻՇ-Չ
ՆԳՃ	Հ.Վարդանյան		Թաիրով գյուղի միջնակարգ դպրոցի շենքի վերանորոգման նախագիծ, ՀՀ,Արմավիրի մարզ, գյուղ Փարաքար-Թաիրով, միջնակարգ դպրոցի շենք	ՓՈՒԼ	ԹԵՐԹ	ԹԵՐԹԵՐ
Կոնստր.	Ռ.Չթչյան			Ա Ն	08	36
			Տանիքի հատակագիծ-սխեմա, չափագրություն Մ 1:300	«ՎԱ-ՄԱՅՆԴ» ՍՊԸ Լիցենզիա 15731		

Տնօրեն	Հ.Վարդանյան		Պատվիրատու՝ ՀՀ քաղաքաշինության նախարարություն			ՄԱԿՆԻՇ-Չ
ՆԳՃ	Հ.Վարդանյան		Թաիրով գյուղի միջնակարգ դպրոցի շենքի վերանորոգման նախագիծ, ՀՀ,Արմավիրի մարզ, գյուղ Փարաքար-Թաիրով, միջնակարգ դպրոցի շենք	ՓՈՒԼ	ԹԵՐԹ	ԹԵՐԹԵՐ
Կոնստր.	Ռ.Չթչյան			Ա Ն	09	36
			Կտրվածք ըստ 1-1, 2-2 չափագրություն Մ 1:100	«ՎԱ-ՄԱՅՆԴ» ՍՊԸ Լիցենզիա 15731		

ՀՅՈՒՍԻՍ-ԱՐԵՎՄՏՅԱՆ ճակատ-շրջգրություն

ՀԱՐԱՎ-ԱՐԵՎԵԼՅԱՆ ճակատ-շրջգրություն

Տնօրեն	Հ.Վարդանյան		Պատվիրատու՝ ՀՀ քաղաքաշինության նախարարություն			ՄԱԿՆԻՇ-Չ
ՆԳՃ	Հ.Վարդանյան		Թաիրով գյուղի միջնակարգ դպրոցի շենքի վերանորոգման նախագիծ, ՀՀ,Արմավիրի մարզ, գյուղ Փարաքար-Թաիրով, միջնակարգ դպրոցի շենք	ՓՈՒԼ	ԹԵՐԹ	ԹԵՐԹԵՐ
Կոնստր.	Ռ.Չթչյան			Ա Ն	10	36
			Հյուսիս-արևմտյան ճակատ, հարավ-արևելյան ճակատ չափագրություն Մ 1:100	«ՎԱ-ՄԱՅՆԴ» ՍՊԸ Լիցենզիա 15731		

ՀԱՐԱՎ-ԱՐԵՎՄՏՅԱՆ ՃԱԿԱՏ-ՀԱՓԱԳՐՈՒԹՅՈՒՆ

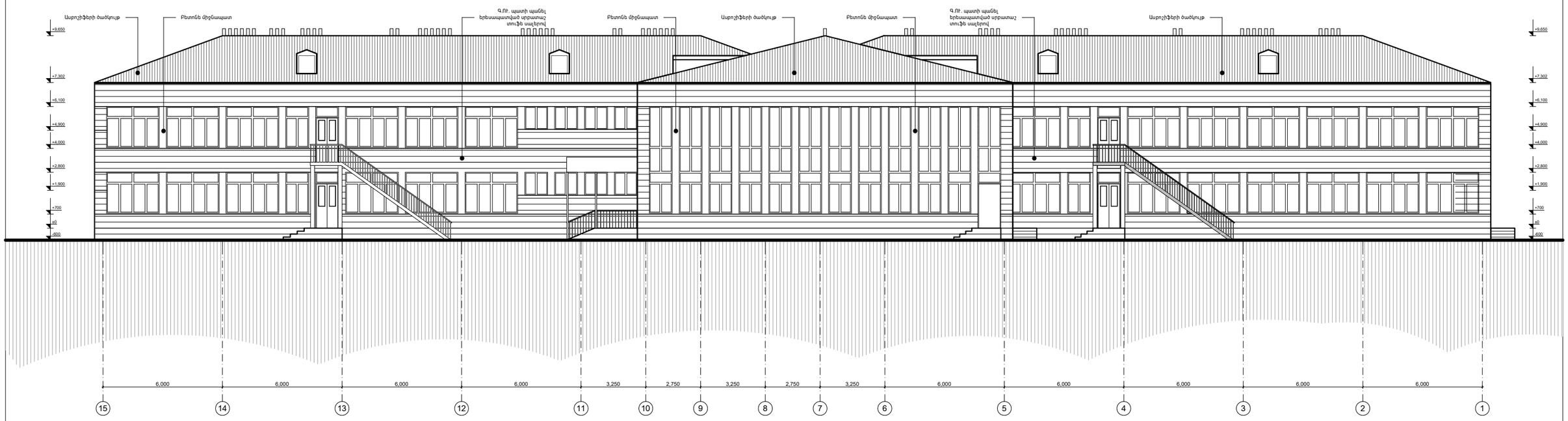

ՀՅՈՒՍԻՍ-ԱՐԵՎԵԼՅԱՆ ՃԱԿԱՏ-ՀԱՓԱԳՐՈՒԹՅՈՒՆ

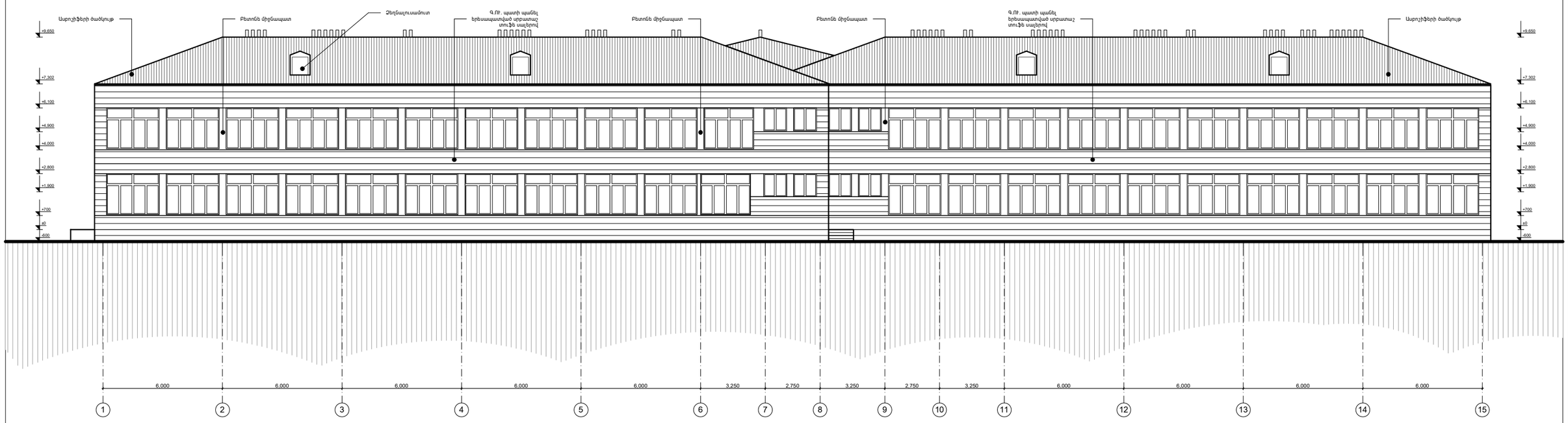

Տնօրեն	Հ.Վարդանյան		Պատվիրատու՝ ՀՀ քաղաքաշինության նախարարություն			ՄԱԿՆԻՇ-Հ
ՆԳՃ	Հ.Վարդանյան		Թաիրով գյուղի միջնակարգ դպրոցի շենքի վերանորոգման նախագիծ, ՀՀ,Արմավիրի մարզ, գյուղ Փարաքար-Թաիրով, միջնակարգ դպրոցի շենք	ՓՈՒԼ	ԹԵՐԹ	ԹԵՐԹԵՐ
Կոնստր.	Ռ.Չթչյան			Ա Ն	11	36
			Հարավ-արևմտյան ճակատ, հյուսիս արևելյան ճակատ չափագրություն Մ 1:100	«ՎԱ-ՄԱՅՆԴ» ՍՊԸ Լիցենզիա 15731		

unsuitable for

ՃՇ ԱՇԽԱՏԱՆՔԱՅԻՆ ԳԾԱԳՐԵՐԻ ԿԱԶՄ

NN	ԳԾԱԳՐԻ ԱՆՎԱՆՈՒՄԸ	ԷՋԻ ՄԱԿՆԻՇԸ
	Աշխատանքային գծարերի կազմը	
	Զ Ա Փ Ա Գ Ր Ո Ւ Թ Յ Ո Ւ Ն	
1.	Իրադրության գլխավոր հատակագիծ Մ. 1:500	Զ-01
2.	«Ա» մասնաշենք, առաջին հարկի հատակագիծ Մ 1:100	Զ -02
3.	«Ա» մասնաշենք, երկրորդ հարկի հատակագիծ Մ 1:100	Զ -03
4.	«Բ» մասնաշենք, առաջին հարկի հատակագիծ Մ 1:100	Զ -04
5.	«Բ» մասնաշենք, երկրորդ հարկի հատակագիծ Մ 1:100	Զ -05
6.	«Գ» մասնաշենք, առաջին հարկի հատակագիծ Մ 1:100	Զ -06
7.	«Գ» մասնաշենք, երկրորդ հարկի հատակագիծ Մ 1:100	Զ -07
8.	Տանիքի հատակագիծ-սխեմա Մ 1:300	Զ -08
9.	Կտրվածք ըստ 1-1, 2-2 Մ 1:200	Զ -09
10.	Հյուսիս-արևմտյան ճակատ, հարավ-արևելյան ճակատ Մ 1:200	Զ -10
11.	Հարավ-արևմտյան ճակատ, հյուսիս արևելյան ճակատ Մ 1:200	Զ -11
	ՃԱՐՏԱՐԱՊԵՏԱԿԱՆ ՄԱՍ	
12.	ՃՇ աշխատանքային գծագրերի կազմը, բացատրագիր	ՃՇ-01
13.	Ընդհանուր տեղեկություններ, նախագծի կազմը, պայմանական նշաններ	ՃՇ-02
14.	Գլխավոր հատակագիծ	ՃՇ-03
15.	Մասնաշենքերի մակնիշավորման սխեմա	ՃՇ-04
16.	Քանդման աշխատանքների ծավալներ	ՃՇ-05
17.	Շինարարական աշխատանքների ծավալներ	ՃՇ-06
18.	Նյութի ծախսի մասնագիր(սկիզբ)	ՃՇ-07
19.	Նյութի ծախսի մասնագիր(ավարտ)	ՃՇ-08
20.	«Ա» մասնաշենք, առաջին հարկի հատակագիծ Մ 1:100	ՃՇ-09
21.	«Ա» մասնաշենք, երկրորդ հարկի հատակագիծ Մ 1:100	ՃՇ-10
22.	«Բ» մասնաշենք, առաջին հարկի հատակագիծ Մ 1:100	ՃՇ-11
23.	«Բ» մասնաշենք, երկրորդ հարկի հատակագիծ Մ 1:100	ՃՇ-12
24.	«Գ» մասնաշենք, առաջին հարկի հատակագիծ Մ 1:100	ՃՇ-13
25.	«Գ» մասնաշենք, երկրորդ հարկի հատակագիծ Մ 1:100	ՃՇ-14
26.	Տանիքի հատակագիծ-սխեմա Մ 1:200	ՃՇ-15
27.	Կտրվածք ըստ 1-1, 2-2 Մ 1:100	ՃՇ-16
28.	Ճակատ ըստ «Ա-Խ», «Խ-Ա» առանցքների Մ 1:100	ՃՇ-17
29.	Ճակատ ըստ «1-15», «15-1» առանցքների Մ 1:100	ՃՇ-18
30.	Տանիքի հանգույցներ	ՃՇ-19
31.	Սանհանգույցի մանրամասն, փռվացքներ Մ 1: 50	ՃՇ-20
32.	Բուժկետի պատի կ/սալերի երեսապատման, բեմի հանգույցներ, ցուցանակի մանրամասներ	ՃՇ-21
33.	Սալվածքի կտրվածք, ցանկապատ	ՃՇ-22
34.	Հատակների մասնագիր	ՃՇ-23
35.	Դռների և պատուհանների էսքիզներ	ՃՇ-24
36.	Դռների և պատուհանների մասնագիր	ՃՇ-25

Բ Ա Ց Ա Տ Ր Ա Գ Ի Ր

Նախագծվող տարածքը տեղակայված է ՀՀ Արմավիրի մարզի Փարաքար-Թաիրով համայնքում: Դպրոցի շենքը բաղկացած է 3 երկհարկանի մասնաշենքերից: «Ա» և «Բ» մասնաշենքերը հիմնականում ուսումնական են, իսկ «Գ» մասնաշենքում տեղակայված են սպորտային դահլիճը, հանդիսությունների դահլիճը և վարչական սենյակներ: Դպրոցի տարածքը մասամբ ցանկապատված է: Ջեռուցումն ապահովում է տարածքում կառուցված կաթսայատունը: Դպրոցի կոյուղաջրերը լցվում են կոյուղու հորը, որը տեղադրված է կենտրոնական մուտքից աջ: Հատակները միջանցքներում մոզաիկ են, դասասենյակներում և վարչական սենյակներում՝ մանրահատ, սանհանգույներում՝ կերամիկական սալեր: Դպրոցում կատարված են որոշակի վերանորոգման աշխատանքներ, որի ընթացքում մի քանի դասասենյակների հատակներ իրականացված է կ/գ սալերով: Պատերի ներքևի հատվածները նեռկված են յուղաներկով, իսկ վերևի հատվածները՝ կավճային ներկով: Տանիքը իրականացված է փայտե կոնստրուկցիաներով: Դռները և պատուհանները փայտից են, որոշ պատուհաններ սպիտակ մետալոպլաստից: Տանիքածածկույթն իրականացված է ասբոշիֆերի ծածկույթ: Ջրհորդանների հատվածը վերջին տարիներին փոխարինվել է ցինկապատ թիթեղով: Շենքի արտաքին պատերը կախովի պանելներից են, որոնք երեսապատված են տուֆե սալերով:

Համաձայն համապատասխան տեխնիկական եզրակացության անհրաժեշտ է ավելացնել շենքի սեյսմազինվածությունը:

Նախատեսվում է քանդել բոլոր դռները և պատուհանները, հատակի շերտերը /մինչև ծածկ/, ինժեներական ցանցերը /բացի ջեռուցման համակարգից/, պատերի հարդարված մակերևույթը, որոշ միջնորմներ: Շենքի սեյսմազինվածությունը բարձրացնելու համար իրականացվում են երկաթբետոնե դիաֆրագմաներ, ինչպես նաև ծածկերի հավաքովի սալերը կոշտացվում են ամրանավորված բետոնե շերտով: Իրականացվում են էլեկտրամատակարարման, ջրամատակարարման և կոյուղու ներքին նոր ցանցեր: Հատակները նախատեսվում է միջանցքներում կերամոգրանիտե փայլատ սալեր, դասասենյակներում և վարչական սենյակներում՝ կաղնեփայտի մանրահատ, սանհանգույներում՝ կերամիկական սալեր, սպորտային և հանդիսությունների դահլիճներում՝ վինիլային հատակ: Նախատեսված է ծրատել գոյություն ունեցող պատերի գաջի սվաղը և գաջել լավորակ գաջե սվաղով: Պատերի ներքևի մասը նախատեսված է ներկել յուղանեկով, իսկ վերևի մասը սոսնձային ներկով: Պատուհանները և դռները նախատեսված են մետալոպլաստե սպիտակ գույնի պրոֆիլներից, իսկ դասասենյակների դռները ՄԴՖ-ից: Նախատեսված է շենքի պարագծով իրականացնել բետոնե եզրաքարերով և ասֆալտբետոնե ծածկույթով սալվածք, ինչպես նաև տարածքը ամբողջությամբ ցանկապատել մետաղական ցանկապատով /որոշ հատված «ռաբիցա» ցանցով/:

Կազմեց՝ Հայկ Վարդանյան

Տնօրեն	Հ.Վարդանյան		Պատվիրատու՝ ՀՀ քաղաքաշինության նախարարություն			ՄԱԿՆԻՇ-ՃՇ
ՆԳՃ	Հ.Վարդանյան		Թաիրով գյուղի միջնակարգ դպրոցի շենքի վերանորոգման նախագիծ, ՀՀ,Արմավիրի մարզ, գյուղ Փարաքար-Թաիրով, միջնակարգ դպրոցի շենք	ՓՈՒԼ	ԹԵՐԹ	ԹԵՐԹԵՐ
Կոնստր.	Ռ.Չթչյան			Ա Ն	01	36
			ՃՇ աշխատանքային գծագրերի ցանկ, բացատրագիր	«ՎԱ-ՄԱՅՆԴ» ՍՊԸ Լիցենզիա 15731		

ՆԱԽԱԳԾԻ ԿԱԶՄԸ

ՀԱՄԱՐ	ԱՆՎԱՆՈՒՄԸ	ՄԱԿՆԻՇ
ՀԱՏՈՐ 1	ՉԱՓԱԳՐԱԿԱՆ ՄԱՍ	Չ
	ՃԱՐՏԱՐԱՊԵՏԱԿԱՆ ՄԱՍ	ՃՇ
	ԿՈՆՍՏՐՈՒԿՏՈՐԱԿԱՆ ՄԱՍ	ԿԵ
	ԷԼԵԿՏՐԱՏԵԽՆԻԿԱԿԱՆ ՄԱՍ	ԷՏ
	ՋՐԱՄԱՏԱԿԱՐԱՐՈՒՄ ԵՎ ԿՈՅՈՒՂԻ	ՋԿ
ՀԱՏՈՐ 2	ՆԱԽԱՀԱՇԻՎ	
ՀԱՏՈՐ 3	ՃԱՎԱԼԱԹԵՐԹ-ՆԱԽԱՀԱՇԻՎ	

ՊԱՅՄԱՆԱԿԱՆ ՆՇԱՆՆԵՐ

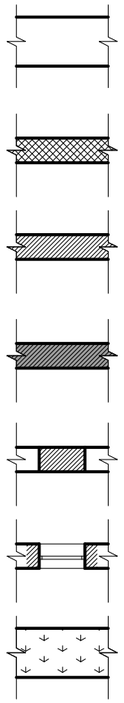

ԳՈՅՈՒԹՅՈՒՆ ՈՒՆԵՑՈՂ ՊԱՏԵՐ

ՔԱՆԴՎՈՂ ՊԱՏԵՐ

ՆՈՐ ԿԱՌՈՒՑՎՈՂ ՊԱՏԵՐ

ՆՈՐ ԿԱՌՈՒՑՎՈՂ Ե/Բ ԴԻԱՖՐԱԳՄԱՆԵՐ

ՓԱԿՎՈՂ ԲԱՑՎԱԾՔՆԵՐ

ՆՈՐ ԲԱՑՎՈՂ ԲԱՑՎԱԾՔՆԵՐ

ԳԱԶՈՆ

±0.000 ՀԱՐԿԻ ՆԻՇԸ

1 / Հ-1 ՍԵՆՅԱԿԻ ՀԱՄԱՐԸ / ՀԱՏԱԿԻ ՀԱՄԱՐԸ

Դ - 1 ԴՌԱՆ ՏԵՍԱԿԸ

Պ - 1 ՊԱՏՈՒՀԱՆԻ ՏԵՍԱԿԸ

Ճ-00 / Մ - 2 ԷՋԻ ՀԱՄԱՐԸ / ՀԱՆԳՈՒՅՑԻ ՀԱՄԱՐԸ

ԸՆԴՀԱՆՈՒՐ ՏԵՂԵԿՈՒԹՅՈՒՆՆԵՐ

1. Նախագիծը կատարված է համաձայն պատվիրատուի՝ քաղաքաշինության նախարարության պատվերի:
2. Որպես ելակետային նյութեր ընդունված են շահագործող կազմակերպության առաջադրանքը, թերությունների ակտը, ճարտարապետ տահատակագծային առաջադրանքը, տեխնիկական վիճակի մասին եզրակացությունը, երկրաբանական եզրակացությունը, չափագրական գծագրերը:
3. Որպես զրո նիշ ընդունված է կառույցի առաջին հարկի գոյություն ունեցող մաքուր հատակի նիշը:
4. Շենքն ըստ հրակայունության դասվում է առաջին աստիճանի:
5. Նախատեսված է քանդել վերակառուցվող դպրոցի միջնորմները և որոշ պատի հատվածներ, հատակների հարդարանքը, g/a հարթեցնող շերտերը, տեղահանել եղած էլեկտրականության, ջրի և կոյուղու, ջեռուցման համակարգերը, բոլոր դռները և պատուհանները՝ մասնակի, ասբեստ պարունակող նյութերը, աստիճաները և բազրիքները:
6. Հատակների ծածկույթը նախատեսված է վարչական սենյակներում՝ կաղնե փայտի մանրահատակ, միջանցք-ռեկրեացիաներում, բուֆետում՝ մամլագրանիտե սալեր,սանհանգույցներում և պահեստային սենյակներում՝ կերամիկական սալեր, դասասենյակներում, սպորտդահլիճում՝ վինիլային հատակ, հանդիսությունների դահլիճում՝ բարձրորակ կավրոլին
7. Նոր շարվող պատերը ուղիղ ձևի տուֆ քարից են՝ երեսապատված սրբատաշ տուֆե սալերով, միջնորմները՝ 200մմ հաստությամբ պեմզաբլոկից
8. Արտաքին պատերի երկայնքով նախատեսված է իրականացնել ասֆալտե ծածկույթ ունեցող սալվածք, ինչպես նաև բարեկարգել դպրոցի տարածքը:
9. Բոլոր նախագծային չափերը ճշտել տեղում:
10. Ձմռանը շինարարական աշխատանքները իրականացնել համաձայն գործող համապատասխան նորմերի:

ՆԱԽԱԳԻԾԸ ՄՇԱԿՎԱԾ Է ՀՀ ԳՈՐԾՈՂ ՆՈՐՄԱՏԻՎԱՏԵԽՆԻԿԱԿԱՆ ՓԱՍՏԱԹՂԹԵՐԻՆ ՀԱՄԱՊԱՏԱՍԽԱՆ, ՊԱՀՊԱՆԵԼՈՎ ՊԱՅԹՅՈՒՆԱ-, ՊԱՅԹՅՈՒՆԱՀՐԴԵՀԱ-, ՀՐԴԵՀԱԱՆՎՏԱՆԳՈՒԹՅԱՆ ՆՈՐՄԵՐՆ ՈՒ ԿԱՆՈՆՆԵՐԸ ԵՎ ԱՊԱՀՈՎՎՈՒՄ Է ՀՅՈՒՐԱՏԱՆ ԱՆՎՏԱՆԳ ՇԱՀԱԳՈՐԾՈՒՄԸ:

ՏՆՕՐԵՆ՝ Հ.ՎԱՐԴԱՆՅԱՆ

Տնօրեն	Հ.Վարդանյան		Պատվիրատու՝ ՀՀ քաղաքաշինության նախարարություն			ՄԱԿՆԻՇ-ՃՇ
ՆԳՃ	Հ.Վարդանյան		Թաիրով գյուղի միջնակարգ դպրոցի շենքի վերանորոգման նախագիծ, ՀՀ,Արմավիրի մարզ, գյուղ Փարաքար-Թաիրով, միջնակարգ դպրոցի շենք	ՓՈՒԼ	ԹԵՐԹ	ԹԵՐԹԵՐ
Կոնստր.	Ռ.Չթչյան			Ա Ն	02	36
			Ընդհանուր տեղեկություններ, նախագծի կազմը, պայմանական նշաններ	«ՎԱ-ՄԱՅՆԴ» ՍՊԸ Լիցենզիա 15731		

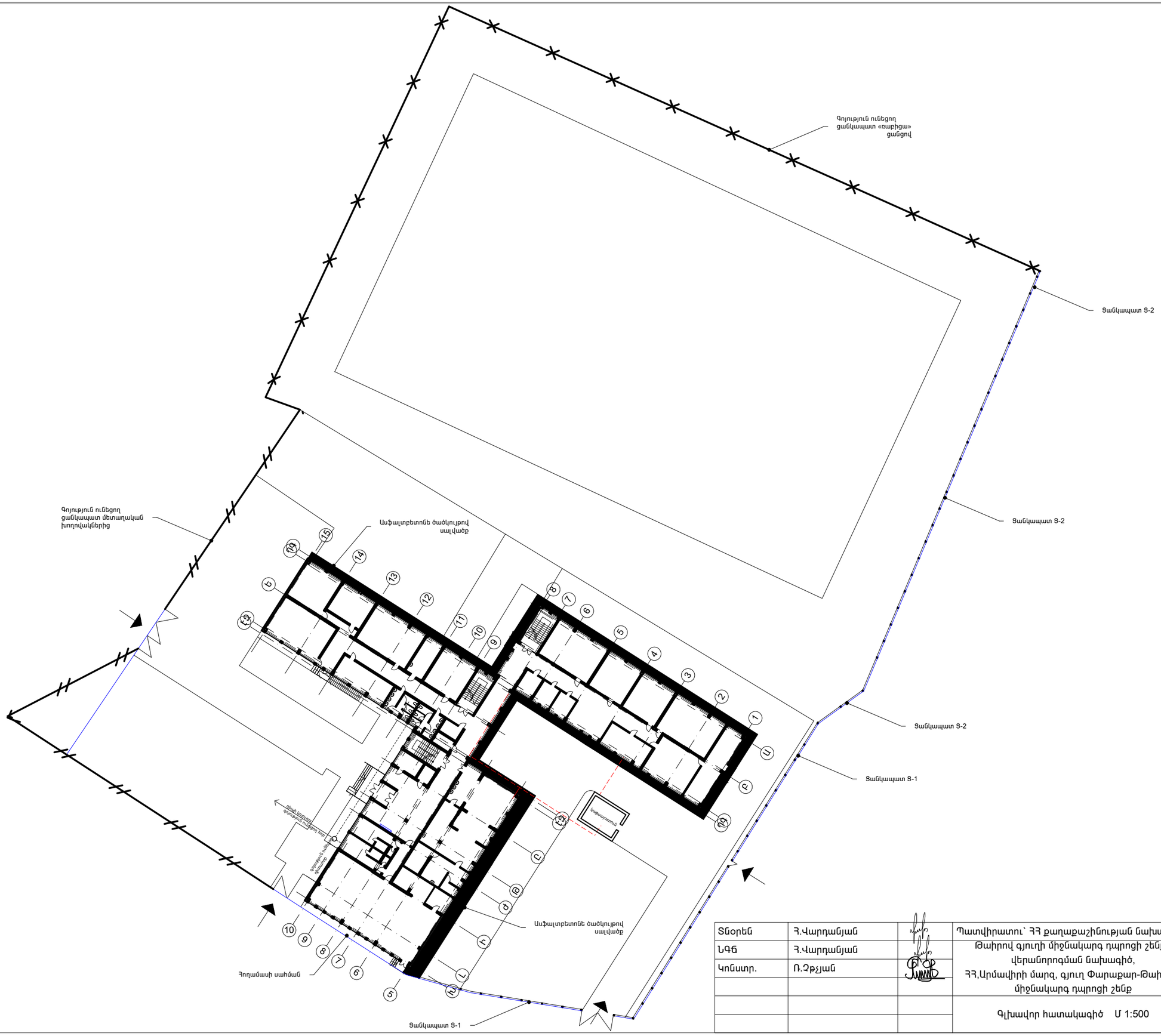

Տնօրեն	Հ.Վարդանյան		Պատվիրատու՝ ՀՀ քաղաքաշինության նախարարություն			ՄԱԿՆԻՇ-ՃՇ
ՆԳՃ	Հ.Վարդանյան		Թաիրով գյուղի միջնակարգ դպրոցի շենքի վերանորոգման նախագիծ, ՀՀ,Արմավիրի մարզ, գյուղ Փարաքար-Թաիրով, միջնակարգ դպրոցի շենք	ՓՈՒԼ	ԹԵՐԹ	ԹԵՐԹԵՐ
Կոնստր.	Ռ.Չթչյան			Ա Ն	03	36
			Գլխավոր հատակագիծ Մ 1:500	«ՎԱ-ՄԱՅՆԴ» ՍՊԸ Լիցենզիա 15731		

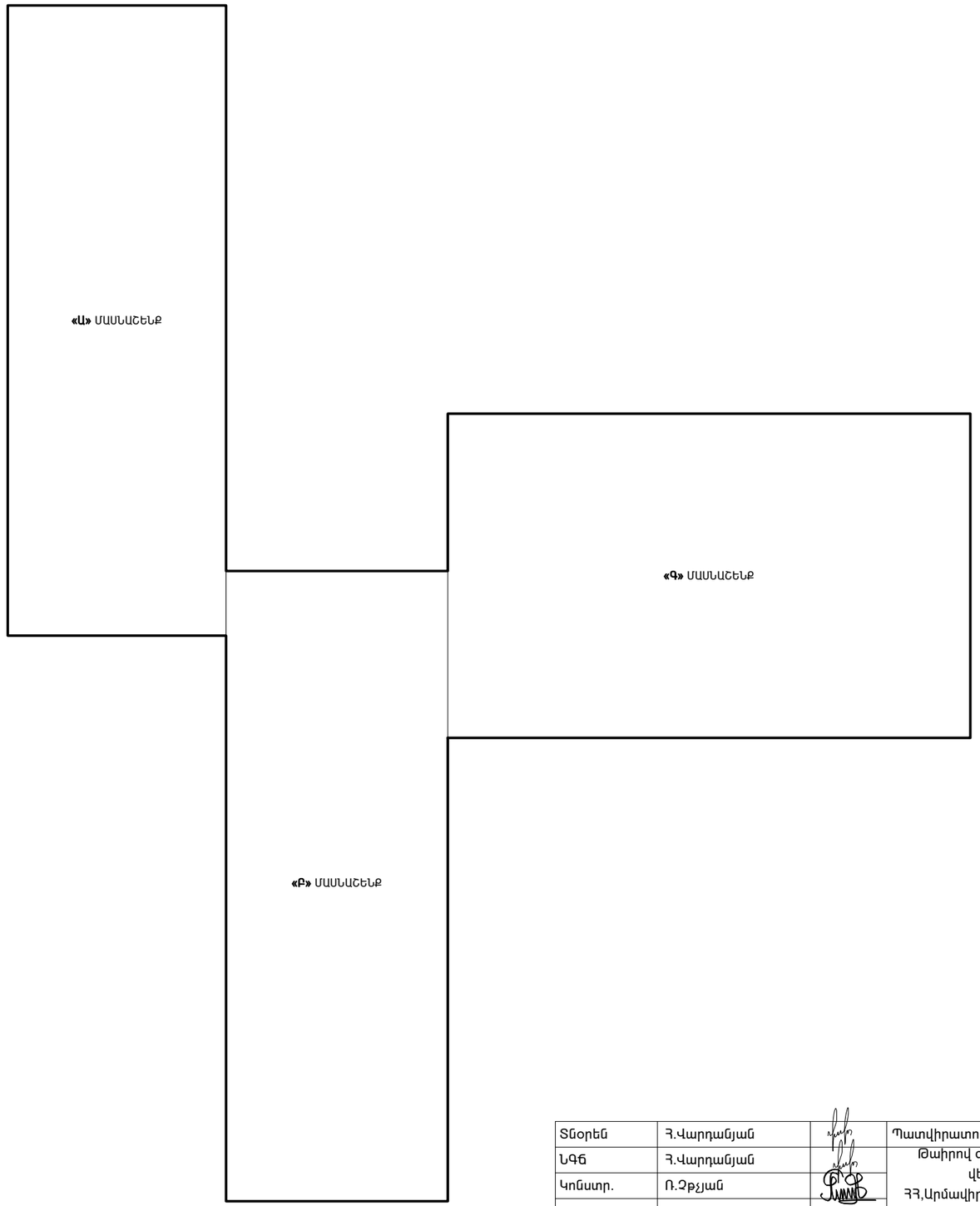

Տնօրեն	Հ.Վարդանյան		Պատվիրատու՝ ՀՀ քաղաքաշինության նախարարություն			ՄԱԿՆԻՇ-ՃՇ
ՆԳՃ	Հ.Վարդանյան		Թաիրով գյուղի միջնակարգ դպրոցի շենքի վերանորոգման նախագիծ, ՀՀ,Արմավիրի մարզ, գյուղ Փարաքար-Թաիրով, միջնակարգ դպրոցի շենք	ՓՈՒԼ	ԹԵՐԹ	ԹԵՐԹԵՐ
Կոնստր.	Ռ.Չթչյան			Ա Ն	04	36
			Մասնաշենքերի մակնիշավորման սխեմա	«ՎԱ-ՄԱՅՆԴ» ՍՊԸ Լիցենզիա 15731		

	ԱՇԽԱՏԱՆՔԻ ԱՆՎԱՆՈՒՄԸ	ՉԱՓ. ՄԻԱՎ.	«Ա» ՄԱՍՆԱՇԵՆՔ	«Բ» ՄԱՍՆԱՇԵՆՔ	«Գ» ՄԱՍՆԱՇԵՆՔ	ԸՆԴՀԱՆՈՒՐ ՔԱՆԱԿԸ	ԾԱՆՈԹ.
1.	Միջնորմների քանդում	$մ^3$	30.51	48.29	32.07		
2.	Դռների բլոկների ապամոնտաժում	$մ^2$	46.52	47.88	77.26		
3.	Պատուհանների բլոկների ապամոնտաժում	$մ^2$	203.77	237.53	189.9		
4.	Պատուհանների շարվածքի քանդում	$մ^3$	-	-	0.49		
5.	Մանրատախտակի քանդում	$մ^2$	497.86	524.72	439.05		ներառված է տախտակե և վինիլային հատակները
6.	Մոզաիկ հատակի քանդում	$մ^2$	249.15	282.72	369.37		
7.	Կերամիկական սալերով հատակի քանդում	$մ^2$	111.92	57.93	66.59		
8.	Հարթեցնող շերտի քանդում միջինը 4.0սմ	$մ^3$	34.73	35.23	30.34		
9.	Բեմահարթակի տախտակամածի ապամոնտաժում	$մ^2$	-	-	28.6		
10.	Բեմահարթակի փայտյա հեծանների ապամոնտաժում	$մ^3$	-	-	0.61		
11.	Օդորակիչների ապամոնտաժում և պահեստավորում	հատ	-	-	5		
12.	Պատերի և շեպերի գաջե սվաղի ծրատում	$մ^2$	1528.1	1345.1	1638.3		յուղաներկը քերել ամբողջությամբ
13.	Առաստաղի հարդարված մակերևույթի քանդում	$մ^2$	860.32	801.49	879.86		
14.	Ասսբոշիֆերի ծածկույթի ապամոնտաժում	$մ^2$	512.44	512.44	667.1		
15.	Ցինկապատ թիթեղից ջրհորդանի ապամոնտաժում և պահեստավորում	գծ.մ	99.4	99.4	99.2		
16.	Ցինկապատ ջրհոս խողովակների և ձագարների ապամոնտաժում և պահեստավորում /h=6.0մ/	կոմպլ.	6	6	6		
17.	Տանիքի փայտանյութի ապամոնտաժում	$մ^3$	21.24	21.24	29.55		
18.	Շլաքի տեղափոխում և մասնակի պահեստավորում /10%/	$մ^3$	45.7	45.7	55.6		
19.	Պատուհանների մետաղական ճաղավանդակների ապամոնտաժում և պահեստավորում	$մ^2$	-	-	15.96		
20.	Մետաղական բազրիքների ապամոնտաժում /ներքին/	գծ.մ	12.2	8.7	8.7		
21.	Նկուղի մուտքի ե/բ ծածկի քանդում		-	-	1.86		
21.	Դիաֆրագմաների հիմքերի իրականացման համար բետոնի քանդում	$մ^3$	1.13	1.13	2.26		
23.	Դիաֆրագմաների հիմքերի իրականացման համար բնահողի քանդում	$մ^3$	16.27	16.27	32.54		

ԾԱՆՈԹԱԳՐՈՒԹՅՈՒՆ
Քանդելու ընթացքում առաջացած պիտանի շինանյութի համար
կազմել եռակողմ ընդունման-հանձնման ակտ

Տնօրեն	Հ.Վարդանյան		Պատվիրատու՝ ՀՀ քաղաքաշինության նախարարություն			ՄԱԿՆԻՇ-ՃՇ
ՆԳՃ	Հ.Վարդանյան		Թաիրով գյուղի միջնակարգ դպրոցի շենքի վերանորոգման նախագիծ, ՀՀ,Արմավիրի մարզ, գյուղ Փարաքար-Թաիրով, միջնակարգ դպրոցի շենք	ՓՈՒԼ	ԹԵՐԹ	ԹԵՐԹԵՐ
Կոնստր.	Ռ.Չթչյան			Ա Ն	05	36
			Քանդման աշխատանքների ծավալներ	«ՎԱ-ՄԱՅՆԴ» ՍՊԸ Լիցենզիա 15731		

	ԱՇԽԱՏԱՆՔԻ ԱՆՎԱՆՈՒՄԸ	ՉԱՓ. ՄԻԱՎ.	«Ա» ՄԱՍՆԱՇԵՆՔ	«Բ» ՄԱՍՆԱՇԵՆՔ	«Գ» ՄԱՍՆԱՇԵՆՔ	ԾԱՆՈԹ.
1.	Միջնորմների իրականացում 200մմ պեմզաբլոկով	մ^2	48,18	176,19	28,02	-
2.	Միջնորմների իրականացում 100մմ պեմզաբլոկով	մ^2	-	45,0	9,4	-
3.	Ներքին բազրիքների իրականացում	գծ.մ	12.2	8.7	8.7	-
4.	Արտաքին բազրիքների իրականացում	գծ.մ	-	-	4,9	-
5.	Սալվածքի իրականացում մանրահատիկ ասֆալտբետոնե ծածկույթով	մ^2	246.3	-	-	-
6.	Խճի շերտի իրականացում տոփանումով սալվածքի իրականացման համար	մ^3	24.63	-	-	-
7.	Բետոնե եզրաքարերի իրականացում	գծ.մ	189.2	-	-	-
8.	200 մմ հաստությամբ շլաքի շերտի իրականացում տանիքում	մ^3	90.4	90.4	112.0	-
9.	Արտաքին շեպերի ց/ա երեսասվաղ ցանցի վրա	մ^2	89,9	83,7	95,29	-
10.	Ճակատների ց/ա երեսասվաղ ցանցի վրա	մ^2	-	-	8,12	-
11.	Ճակատների սվաղված հատվածների հարթեցում ծեփամածիկով և ներկում ճակատային ներկով	մ^2	89,9	83,7	119,78	-
12.	Արտաքին պատուհանագոգերի տակ հարթեցում ց/ա շաղախով	մ^3	0.7	0.31	0.34	-
13.	Գունավոր թիթեղից արտաքին պատուհանագոգերի իրականացում	մ^2	24,84	11,04	11,96	-
14.	Նկուղ իջնող աստիճանների իրականացում քարաբետոնով	մ^2	-	-	-	-
15.	Նկուղի պատեր ց/ա սվաղ	մ^2	-	86.8	176.7	-
16.	Նկուղի առաստաղի ց/ա սվաղ	մ^2	-	25.91	71.9	-
17.	Աստիճանների հարթակների երեսապատում սրբատաշ բազալտե սալերով / 30 մմ/	մ^2	6,25	2,19	17,3	ներառված է թեքահարթակների ծավալները
18.	Աստիճանների երեսապատում սրբատաշ բազալտե սալերով / 30 մմ/	մ^2	6,48	1.62	8.58	-
19.	Աստիճանների կողային մասերի երեսապատում սրբատաշ բազալտե սալերով / 30 մմ/	մ^2	5,4	1,5	4,5	-
20.	Թեքահարթակի իրականացում քարաբետոնից	մ^3	-	-	1.3	-
21.	Վնասված տուֆե սալերի նորոգում	մ^2	10.0	10.0	10.0	-
22.	Բուֆետի միջանցքի լվացարանների պատի կ/ս երեսապատում 3x1,8	մ^2	-	-	5.4	-
23.	Բուժկետի լվացարանի պատի կ/ս երեսապատում 1.2x1.5	մ^2	-	1.8	-	-
24.	Ներքին մետաղական աստիճանների տեղադրում 2 մետր /դեպի տանիք/	հատ	1	1	1	-
25.	Սեյսմիկ կարերի հատվածում լամինատով երեսապատում	մ^2	-	15.12	-	-
26.	Դռների ցուցանակների տեղադրում /ալիբոնդով և ինքնակպչուն թաղանթով/	հատ	23	30	34	-

Տնօրեն	Հ.Վարդանյան		Պատվիրատու՝ ՀՀ քաղաքաշինության նախարարություն			ՄԱԿՆԻՇ-ՃՇ
ՆԳՃ	Հ.Վարդանյան		Թաիրով գյուղի միջնակարգ դպրոցի շենքի վերանորոգման նախագիծ, ՀՀ,Արմավիրի մարզ, գյուղ Փարաքար-Թաիրով, միջնակարգ դպրոցի շենք	ՓՈՒԼ	ԹԵՐԹ	ԹԵՐԹԵՐ
Կոնստր.	Ռ.Չթչյան			Ա Ն	06	36
			Շինարարական աշխատանքների ծավալներ	«ՎԱ-ՄԱՅՆԴ» ՍՊԸ Լիցենզիա 15731		

	ՍԵՆՅԱԿՆԵՐԻ ԱՆՎԱՆՈՒՄԸ	ԱՌԱՍՏԱՂ		ՊԱՏԵՐ ԵՎ ՄԻՋՆՈՐՄՆԵՐ			ՊԱՏԵՐԻ ԵՎ ՄԻՋՆՈՐՄՆԵՐԻ ՑԱՇՐ ՄԱՍԸ		
		ՄԱԿԵՐԵՍ $Մ^2$	ՀԱՐԴԱՐՄԱՆ ԿԵՍԱԿԸ	ՄԱԿԵՐԵՍ $Մ^2$		ՀԱՐԴԱՐՄԱՆ ԿԵՍԱԿԸ	ՄԱԿԵՐԵՍ $Մ^2$	ՀԱՐԴԱՐՄԱՆ ՏԵՍԱԿԸ	ԲԱՐՁՐ. Մ
				պատ	շեպ				
ԱՌԱՋԻՆ ՀԱՐԿ - «Ա» ՄԱՍՆԱՇԵՆՔ									
1.	ԱՍՏԻՃԱՆԱՎԱՆԴԱԿ	20.0	ԳԻՊՍՈՆԻՏՈՎ ՍՎԱՂ ՔՍԱՀԱՐԹԵՑՄԱՆ ՇԵՐՏ ԾԵՓԱՄԱԾԻԿՈՎ ՍՈՍՆՁԱՆԵՐԿՈՒՄ ՆԵՐԿՈՒՄ	31.37	2.32	ԼԱՎՈՐԱԿ ԳԱԶԵ ՍՎԱՂ ՔՍԱՀԱՐԹԵՑՄԱՆ ՇԵՐՏ ԾԵՓԱՄԱԾԻԿՈՎ ԼՎԱՑՎՈՂ ՆԵՐԿՈՎ ՆԵՐԿՈՒՄ	22.68	ԼԱՎՈՐԱԿ ԳԱԶԵ ՍՎԱՂ ՔՍԱՀԱՐԹԵՑՄԱՆ ՇԵՐՏ ԾԵՓԱՄԱԾԻԿՈՎ ՅՈՒՂԱՆԵՐԿՈՎ ՆԵՐԿՈՒՄ	1.2
2.	ՌԵԿՐԵԱՑԻԱ	96.64		99.07	9.22		85.2		1.2
3.	ԴԱՍԱՐԱՆ	26.10		23.95	3.32		26.04		1.2
4.	ՇԱԽՄԱՏԻ ԴԱՍԱՐԱՆ	43.86		34.39	3.83		33.0		1.2
5.	ԱՐՀԵՍՏԱՆՈՑ	38.9		40.53	3.04		37.2		1.2
6.	ԴԱՍԱՐԱՆ	52.64		34.71	3.54		35.4		1.2
7.	ԴԱՍԱՐԱՆ	34.79		29.52	2.53		28.32		1.2
8.	ԴԱՍԱՐԱՆ	35.1		29.7	2.53		28.44		1.2
9.	ԴԱՍԱՐԱՆ	52.33		29.31	4.55		35.28		1.2
10.	ՆԵՐԱՌԱԿԱՆ ԿՐԹ. ԴԱՍԱՐԱՆ	9.83		16.07	1.04		15.12		1.2
11.	ՆԵՐԱՌԱԿԱՆ ԿՐԹ. ԴԱՍԱՐԱՆ	9.83		16.07	1.04		15.12		1.2
12.	ՆԵՐԱՌԱԿԱՆ ԿՐԹ. ԴԱՍԱՐԱՆ	9.66		16.07	1.04		15.0		1.2
ԵՐԿՐՈՐԴ ՀԱՐԿ - «Ա» ՄԱՍՆԱՇԵՆՔ									
45.	ԱՍՏԻՃԱՆԱՎԱՆԴԱԿ	20.0	ԳԻՊՍՈՆԻՏՈՎ ՍՎԱՂ ՔՍԱՀԱՐԹԵՑՄԱՆ ՇԵՐՏ ԾԵՓԱՄԱԾԻԿՈՎ ՍՈՍՆՁԱՆԵՐԿՈՒՄ ՆԵՐԿՈՒՄ	31.37	2.32	ԼԱՎՈՐԱԿ ԳԱԶԵ ՍՎԱՂ ՔՍԱՀԱՐԹԵՑՄԱՆ ՇԵՐՏ ԾԵՓԱՄԱԾԻԿՈՎ ԼՎԱՑՎՈՂ ՆԵՐԿՈՎ ՆԵՐԿՈՒՄ	22.68	ԼԱՎՈՐԱԿ ԳԱԶԵ ՍՎԱՂ ՔՍԱՀԱՐԹԵՑՄԱՆ ՇԵՐՏ ԾԵՓԱՄԱԾԻԿՈՎ ՅՈՒՂԱՆԵՐԿՈՎ ՆԵՐԿՈՒՄ	1.2
46.	ՌԵԿՐԵԱՑԻԱ	135.87		81.54	12.17		92.28		1.2
47.	ԴԱՍԱՐԱՆ	52.33		34.74	3.54		35.28		1.2
48.	ԴԱՍԱՐԱՆ	52.05		34.74	3.54		35.28		1.2
49.	ՎԱՐՉԱԿԱՆ ՍԵՆՅԱԿ	17.10		27.43	1.52		21.24		1.2
50.	ԼԱԲՈՐԱՏՈՐԻԱ	13.48		23.11	1.52		18.36		1.2
51.	ԴԱՍԱՐԱՆ	54.6		36.18	3.54		36.24		1.2
52.	ԴԱՍԱՐԱՆ	55.97		36.72	3.54		36.6		1.2
53.	ԴԱՍԱՐԱՆ	19.72		27.84	2.59		22.08		1.2
54.	ՎԱՐՉԱԿԱՆ ՍԵՆՅԱԿ	9.52		17.89	1.52		14.88		1.2

	ՍԵՆՅԱԿՆԵՐԻ ԱՆՎԱՆՈՒՄԸ	ԱՌԱՍՏԱՂ		ՊԱՏԵՐ ԵՎ ՄԻՋՆՈՐՄՆԵՐ			ՊԱՏԵՐԻ ԵՎ ՄԻՋՆՈՐՄՆԵՐԻ ՑԱՇՐ ՄԱՍԸ		
		ՄԱԿԵՐԵՍ $Մ^2$	ՀԱՐԴԱՐՄԱՆ ԿԵՍԱԿԸ	ՄԱԿԵՐԵՍ $Մ^2$		ՀԱՐԴԱՐՄԱՆ ԿԵՍԱԿԸ	ՄԱԿԵՐԵՍ $Մ^2$	ՀԱՐԴԱՐՄԱՆ ՏԵՍԱԿԸ	ԲԱՐՁՐ. Մ
				պատ	շեպ				
ԱՌԱՋԻՆ ՀԱՐԿ - «Բ» ՄԱՍՆԱՇԵՆՔ									
13.	ԱՍՏԻՃԱՆԱՎԱՆԴԱԿ	18.8	ԳԻՊՍՈՆԻՏՈՎ ՍՎԱՂ ՔՍԱՀԱՐԹԵՑՄԱՆ ՇԵՐՏ ԾԵՓԱՄԱԾԻԿՈՎ ՍՈՍՆՁԱՆԵՐԿՈՒՄ ՆԵՐԿՈՒՄ	30.66	2.06	ԼԱՎՈՐԱԿ ԳԱԶԵ ՍՎԱՂ ՔՍԱՀԱՐԹԵՑՄԱՆ ՇԵՐՏ ԾԵՓԱՄԱԾԻԿՈՎ ԼՎԱՑՎՈՂ ՆԵՐԿՈՎ ՆԵՐԿՈՒՄ	22.2	ԼԱՎՈՐԱԿ ԳԱԶԵ ՍՎԱՂ ՔՍԱՀԱՐԹԵՑՄԱՆ ՇԵՐՏ ԾԵՓԱՄԱԾԻԿՈՎ ՅՈՒՂԱՆԵՐԿՈՎ ՆԵՐԿՈՒՄ	1.2
14.	ՌԵԿՐԵԱՑԻԱ	114.3		123.96	11.17		117.12		1.2
15.	ԴԱՍԱՐԱՆ	35.4		30.09	2.53		28.56		1.2
16.	ԲՈՒԺԿԵՏ	17.24		27.64	1.52		21.36		1.2
17.	ԴԱՍԱՐԱՆ	52.64		34.92	3.54		35.4		1.2
18.	ԴԱՍԱՐԱՆ	26.97		24.87	2.53		25.08		1.2
19.	ԴԱՍԱՐԱՆ	36.3		30.63	2.53		28.92		1.2
20.	ԴԱՍԱՐԱՆ	55.36		36.54	3.54		36.48		1.2
21.	ԴԱՍԱՐԱՆ	29.92		25.74	3.54		29.28		1.2
24.	ՊԱՀԵՍՏ	6.3		16.47	0.7		12.24		1.2
24’	ԷԼ.ԵՆԹԱԿԱՅԱՆ	5.4		15.39	0.7		11.52		1.2
22.	ՍԱՆՀԱՆԳՈՒՅՑ/ԱՂՋԻԿՆԵՐԻ/	16.27	ԿԱԽՈՎԻ ԱՌԱՍՏԱՂ ՊՎԽ	6.81	-	ԼԱՎՈՐԱԿ Ց/Ա ՍՎԱՂ	51.66	ԼԱՎՈՐԱԿ Ց/Ա ՍՎԱՂ ԿԵՐԱՄԻԿԱԿԱՆ ՍԱԼԻԿ ԿՊՑՎԱԾ ՍՈՍՆՁՈՎ /250x500/	2.7
23.	ՍԱՆՀԱՆԳՈՒՅՑ/ՏՂԱՆԵՐԻ/	14.45		7.38	-		59.74		2.7
ԵՐԿՐՈՐԴ ՀԱՐԿ - «Բ» ՄԱՍՆԱՇԵՆՔ									
55.	ԱՍՏԻՃԱՆԱՎԱՆԴԱԿ	18.8	ԳԻՊՍՈՆԻՏՈՎ ՍՎԱՂ ՔՍԱՀԱՐԹԵՑՄԱՆ ՇԵՐՏ ԾԵՓԱՄԱԾԻԿՈՎ ՍՈՍՆՁԱՆԵՐԿՈՒՄ ՆԵՐԿՈՒՄ	30.66	2.06	ԼԱՎՈՐԱԿ ԳԱԶԵ ՍՎԱՂ ՔՍԱՀԱՐԹԵՑՄԱՆ ՇԵՐՏ ԾԵՓԱՄԱԾԻԿՈՎ ԼՎԱՑՎՈՂ ՆԵՐԿՈՎ ՆԵՐԿՈՒՄ	22.2	ԼԱՎՈՐԱԿ ԳԱԶԵ ՍՎԱՂ ՔՍԱՀԱՐԹԵՑՄԱՆ ՇԵՐՏ ԾԵՓԱՄԱԾԻԿՈՎ ՅՈՒՂԱՆԵՐԿՈՎ ՆԵՐԿՈՒՄ	1.2
56.	ՌԵԿՐԵԱՑԻԱ	140.1		99.66	13.18		108.0		1.2
57.	ԴԱՍԱՐԱՆ	35.4		30.09	2.53		28.56		1.2
58.	ԴԱՍԱՐԱՆ	34.8		29.73	2.53		28.32		1.2
59.	ԴԱՍԱՐԱՆ	35.4		30.09	2.53		28.56		1.2
60.	ՌԱԶՄԱԳԻՏՈՒԹՅԱՆ ԿԱԲԻՆԵՏ	53.46		35.46	4.05		35.76		1.2
61.	ԿԱԲԻՆԵՏ	13.42		17.61	2.03		17.88		1.2
62.	ՁԵՆՔԻ ՊԱՀՈՑ	4.58		14.49	0.51		10.92		1.2
63.	ԴԱՍԱՐԱՆ	54.60		36.18	3.54		36.24		1.2
66.	ՊԱՀԵՍՏ	12.30		23.67	0.7		17.04		1.2
64.	ՍԱՆՀԱՆԳՈՒՅՑ/ԱՂՋԻԿՆԵՐԻ/	16.27	ԿԱԽՈՎԻ ԱՌԱՍՏԱՂ ՊՎԽ	6.81	-	ԼԱՎՈՐԱԿ Ց/Ա ՍՎԱՂ	51.66 7.75	ԼԱՎՈՐԱԿ Ց/Ա ՍՎԱՂ ԿԵՐԱՄԻԿԱԿԱՆ ՍԱԼԻԿ ԿՊՑՎԱԾ ՍՈՍՆՁՈՎ /250x500/	2.7
65.	ՍԱՆՀԱՆԳՈՒՅՑ/ՏՂԱՆԵՐԻ/	14.62		7.38	-		59.74 6.19		2.7

Տնօրեն	Հ.Վարդանյան		Պատվիրատու՝ ՀՀ քաղաքաշինության նախարարություն			ՄԱԿՆԻՇ-ՆՇ
ՆԳՆ	Հ.Վարդանյան		Թաիրով գյուղի միջնակարգ դպրոցի շենքի վերանորոգման նախագիծ, ՀՀ,Արմավիրի մարզ, գյուղ Փարաքար-Թաիրով, միջնակարգ դպրոցի շենք	ՓՈՒԼ	ԹԵՐԹ	ԹԵՐԹԵՐ
Կոնստր.	Ռ.Չթչյան			Ա Ն	07	8
			Սենքերի հարդարման մասնագիր /սկիզբ/	«ՎԱ-ՄԱՅՆԴ» ՍՊԸ Լիցենզիա 15731		

	ՍԵՆՅԱԿՆԵՐԻ ԱՆՎԱՆՈՒՄԸ	ԱՌԱՍՏԱՂ		ՊԱՏԵՐ ԵՎ ՄԻՋՆՈՐՄՆԵՐ			ՊԱՏԵՐԻ ԵՎ ՄԻՋՆՈՐՄՆԵՐԻ ՑԱՇՐ ՄԱՍԸ		
		ՄԱԿԵՐԵՍ $Մ^2$	ՀԱՐԴԱՐՄԱՆ ԿԵՍԱԿԸ	ՄԱԿԵՐԵՍ $Մ^2$		ՀԱՐԴԱՐՄԱՆ ԿԵՍԱԿԸ	ՄԱԿԵՐԵՍ $Մ^2$	ՀԱՐԴԱՐՄԱՆ ՏԵՍԱԿԸ	ԲԱՐՁՐ. Մ
				պատ	շեպ				
ԱՌԱՋԻՆ ՀԱՐԿ - «Գ» ՄԱՍՆԱՇԵՆՔ									
25.	ԱՍՏԻՃԱՆԱՎԱՆԴԱԿ	17.56	ԳԻՊՍՈՆԻՏՈՎ ՍՎԱՂ ՔՍԱՀԱՐԹԵՑՄԱՆ ՇԵՐՏ ԾԵՓԱՄԱԾԻԿՈՎ ՍՈՍՆՁԱՆԵՐԿՈՒՄ ՆԵՐԿՈՒՄ	25.8	2.06	ԼԱՎՈՐԱԿ ԳԱԶԵ ՍՎԱՂ ՔՍԱՀԱՐԹԵՑՄԱՆ ՇԵՐՏ ԾԵՓԱՄԱԾԻԿՈՎ ԼԱՏԵՔՍԱՅԻՆ ՆԵՐԿՈՒՄ	21.48	ԼԱՎՈՐԱԿ ԳԱԶԵ ՍՎԱՂ ՔՍԱՀԱՐԹԵՑՄԱՆ ՇԵՐՏ ԾԵՓԱՄԱԾԻԿՈՎ ՅՈՒՂԱՆԵՐԿՈՎ ՆԵՐԿՈՒՄ	1.2
26.	ՆԱԽԱՄՈՒՏՔ	7.3		11.88	2.04		12.9		1.2
27.	ՖՈԵ	90.34		69.78	4.59		66.36		1.2
28.	ԲՈՒՖԵՏ-ՃԱՇԱՐԱՆ	73.91		41.73	4.55		43.6		1.2
29.	ԽՈՀԱՆՈՑ	47.3		47.29	2.82		39.24		1.2
30.	ԽՈՀԱՆՈՑ	21.7		28.05	1.52		24.84		1.2
31.	ՊԱՀԵՍՏ	3.9		10.51	1.3		9.84		1.2
32.	ՊԱՀԵՍՏ	11.61		23.31	0.51		16.8		1.2
33.	ՊԱՀԵՍՏ	5.2		14.67	0.51		11.04		1.2
34.	ՊԱՀԱԿԻ ՍԵՆՅԱԿ	9.82		15.72	1.52		15.36		1.2
36.	ՄԱՐԶԻՉՆԵՐԻ ՍԵՆՅԱԿ	9.2		12.6	1.52		14.52		1.2
37.	ԳՈՒՅՔԻ ՊԱՀՈՑ	17.75		32.4	-		21.6		1.2
38.	ՄԻՋԱՆՑՔ	9.9		23.76	2.04		18.36		1.2
39.	ՀԱՆԴԵՐՁԱՐԱՆ	16.44		32.94	2.03		24.5		1.2
40.	ՀԱՆԴԵՐՁԱՐԱՆ	16.44		32.94	2.03		24.5		1.2
41.	ՍԱՆՀԱՆԳՈՒՅՑ	1.33	ԿԱԽՈՎԻ ԱՌԱՍՏԱՂ ՊՎԽ	-	0.49	ԼԱՎՈՐԱԿ Ց/Ա ՍՎԱՂ	11.28	ԼԱՎՈՐԱԿ Ց/Ա ՍՎԱՂ ԿԵՐԱՄԻԿԱԿԱՆ ՍԱԼԻԿ ԿՊՑՎԱԾ ՍՈՍՆՁՈՎ /250x500/	2.4
42.	ՍԱՆՀԱՆԳՈՒՅՑ	1.33		-	0.49		11.28		2.4
43.	ՑՆՑՈՒՂԱՐԱՆ	2.8		-	0.49		16.32		2.4
44.	ՑՆՑՈՒՂԱՐԱՆ	2.8		-	0.49		16.32		2.4
35.	ՄԱՐԶԱԴԱՀԼԻԿ H=6.3 Մ	161.48	ՔՍԱՀԱՐԹԵՑՄԱՆ ՇԵՐՏ ԾԵՓԱՄԱԾԻԿՈՎ ՍՈՍՆՁԱՆԵՐԿՈՒՄ	107.39	21.36	ԼԱՎՈՐԱԿ ԳԱԶԵ ՍՎԱՂ ՔՍԱՀԱՐԹԵՑՄԱՆ ՇԵՐՏ ԾԵՓԱՄԱԾԻԿՈՎ ԼԱՏԵՔՍԱՅԻՆ ՆԵՐԿՈՒՄ	162.9	ԼԱՎՈՐԱԿ Ց/Ա ՍՎԱՂ ՔՍԱՀԱՐԹԵՑՄԱՆ ՇԵՐՏ ԾԵՓԱՄԱԾԻԿՈՎ ՅՈՒՂԱՆԵՐԿՈՎ ՆԵՐԿՈՒՄ	3.0
ԵՐԿՐՈՐԴ ՀԱՐԿ - «Գ» ՄԱՍՆԱՇԵՆՔ									
67.	ԱՍՏԻՃԱՆԱՎԱՆԴԱԿ	17.56	ԳԻՊՍՈՆԻՏՈՎ ՍՎԱՂ ՔՍԱՀԱՐԹԵՑՄԱՆ ՇԵՐՏ ԾԵՓԱՄԱԾԻԿՈՎ ՍՈՍՆՁԱՆԵՐԿՈՒՄ ՆԵՐԿՈՒՄ	25.8	2.06	ԼԱՎՈՐԱԿ ԳԱԶԵ ՍՎԱՂ ՔՍԱՀԱՐԹԵՑՄԱՆ ՇԵՐՏ ԾԵՓԱՄԱԾԻԿՈՎ ԼՎԱՑՎՈՂ ՆԵՐԿՈՎ ՆԵՐԿՈՒՄ	21.48	ԼԱՎՈՐԱԿ ԳԱԶԵ ՍՎԱՂ ՔՍԱՀԱՐԹԵՑՄԱՆ ՇԵՐՏ ԾԵՓԱՄԱԾԻԿՈՎ ՅՈՒՂԱՆԵՐԿՈՎ ՆԵՐԿՈՒՄ	1.2
68.	ՌԵԿՐԵԱՑԻԱ	62.75		57.96	5.1		51.24		1.2
69.	ՈՒՍՈՒՑՉԱՆՈՑ	24.8		26.86	2.31		24.36		1.2
70.	ԸՆԴՈՒՆԱՐԱՆ	12.3		26.98	1.81		19.56		1.2
71.	ՏԵՐԵՆԻ ԿԱԲԻՆԵՏ	30.75		66.9	1.3		-		-
72.	ՀԱՄԱԿԱՐԳՉԱՅԻՆ ԿԱԲԻՆԵՏ	56.1		40.62	3.04		36.84		1.2
73.	ԳՈՒՅՔԻ ՊԱՀԵՍՏ	7.63		18.09	0.51		13.32		1.2
75.	ՊԱՀԵՍՏ	3.12		12.06	0.51		8.9		1.2
76.	ՊԱՀԵՍՏ	3.70		13.95	0.51		10.56		1.2
77.	ՎԱՐՉԱԿԱՆ ՍԵՆՅԱԿ	27.9		36.67	3.55		34.2		1.2
78.	ՀԱՆԴԻՍՈՒԹՅՈՒՆՆԵՐԻ ԴԱՀԼԻՃ	92.5		107.13	3.55		-		-
79.	ԲԵՄ	20.9		70.5	2.03		-		-
74.	ՍԱՆՀԱՆԳՈՒՅՑ/ԱՆՁՆԱԿԱԶՄ/	3.63	ԿԱԽՈՎԻ ԱՌԱՍՏԱՂ ՊՎԽ	-	1.02	ԼԱՎՈՐԱԿ Ց/Ա ՍՎԱՂ	18.96	ԼԱՎՈՐԱԿ Ց/Ա ՍՎԱՂ ԿԵՐԱՄԻԿԱԿԱՆ ՍԱԼԻԿ ԿՊՑՎԱԾ ՍՈՍՆՁՈՎ /250x500/	2.4
74'.	ՍԱՆՀԱՆԳՈՒՅՑ/ԱՆՁՆԱԿԱԶՄ/	3		-	0.51		17.76		2.4

Տնօրեն	Հ.Վարդանյան		Պատվիրատու՝ ՀՀ քաղաքաշինության նախարարություն			ՄԱԿՆԻՇ-ՃՇ
ՆԳՃ	Հ.Վարդանյան		Թաիրով գյուղի միջնակարգ դպրոցի շենքի վերանորոգման նախագիծ, ՀՀ,Արմավիրի մարզ, գյուղ Փարաքար-Թաիրով, միջնակարգ դպրոցի շենք	ՓՈՒԼ	ԹԵՐԹ	ԹԵՐԹԵՐ
Կոնստր.	Ռ.Չթչյան			Ա Ն	08	36
			Սենքերի հարդարման մասնագիր /ավարտ/	«ՎԱ-ՄԱՅՆԴ» ՍՊԸ Լիցենզիա 15731		

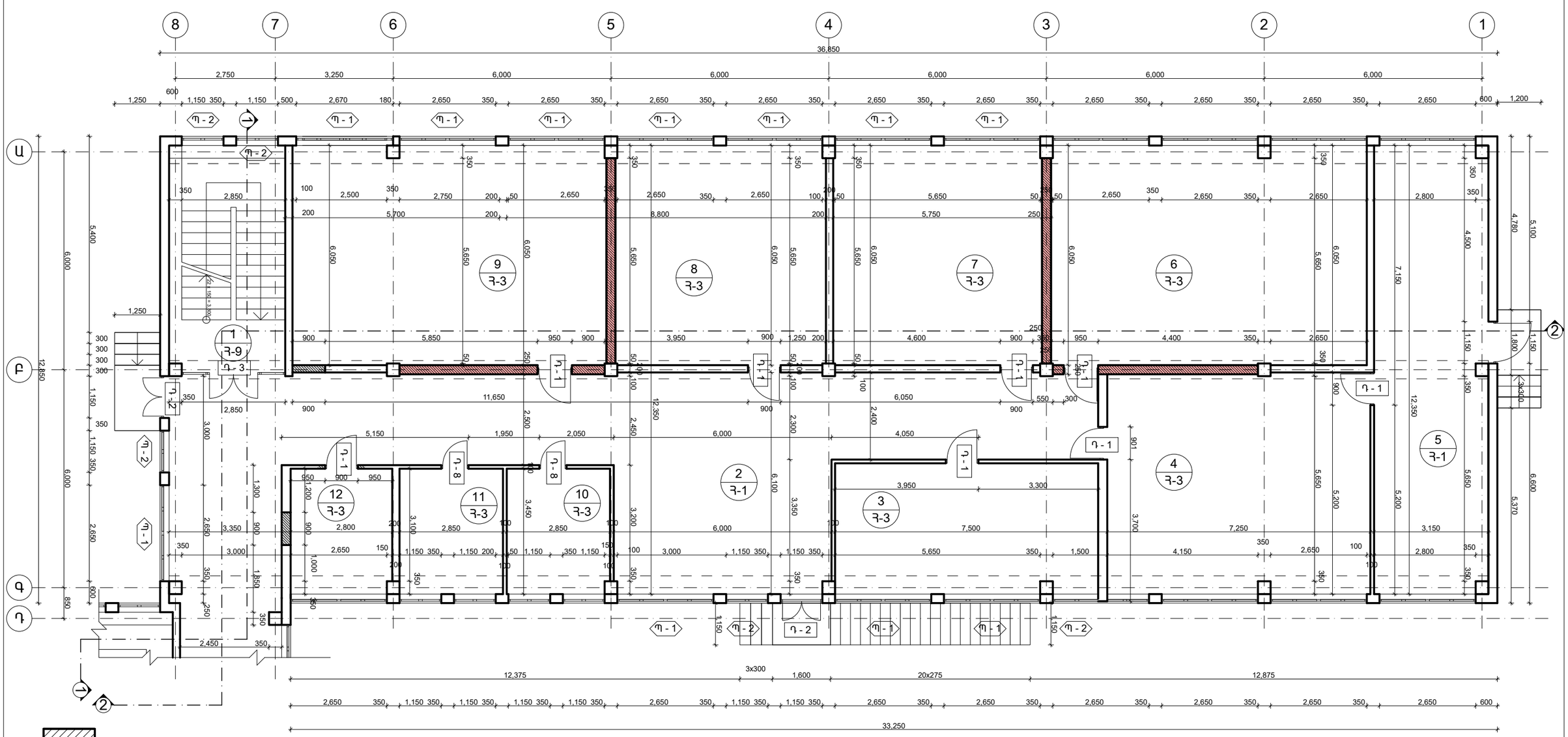

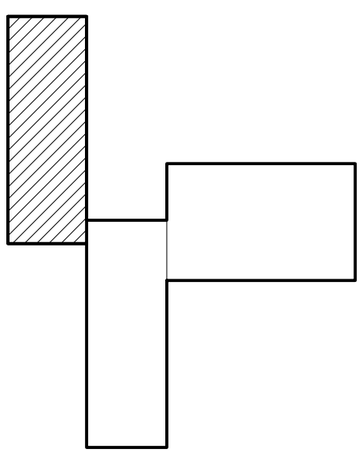

Տնօրեն	Հ.Վարդանյան		Պատվիրատու՝ ՀՀ քաղաքաշինության նախարարություն			ՄԱԿՆԻՇ-ՃՇ
ՆԳՃ	Հ.Վարդանյան		Թաիրով գյուղի միջնակարգ դպրոցի շենքի վերանորոգման նախագիծ, ՀՀ,Արմավիրի մարզ, գյուղ Փարաքար-Թաիրով, միջնակարգ դպրոցի շենք	ՓՈՒԼ	ԹԵՐԹ	ԹԵՐԹԵՐ
Կոնստր.	Ռ.Չթչյան			Ա Ն	09	36
			«Ա» մասնաշենք, առաջին հարկի հատակագիծ, Մ 1:100	«ՎԱ-ՄԱՅՆԴ» ՍՊԸ Լիցենզիա 15731		

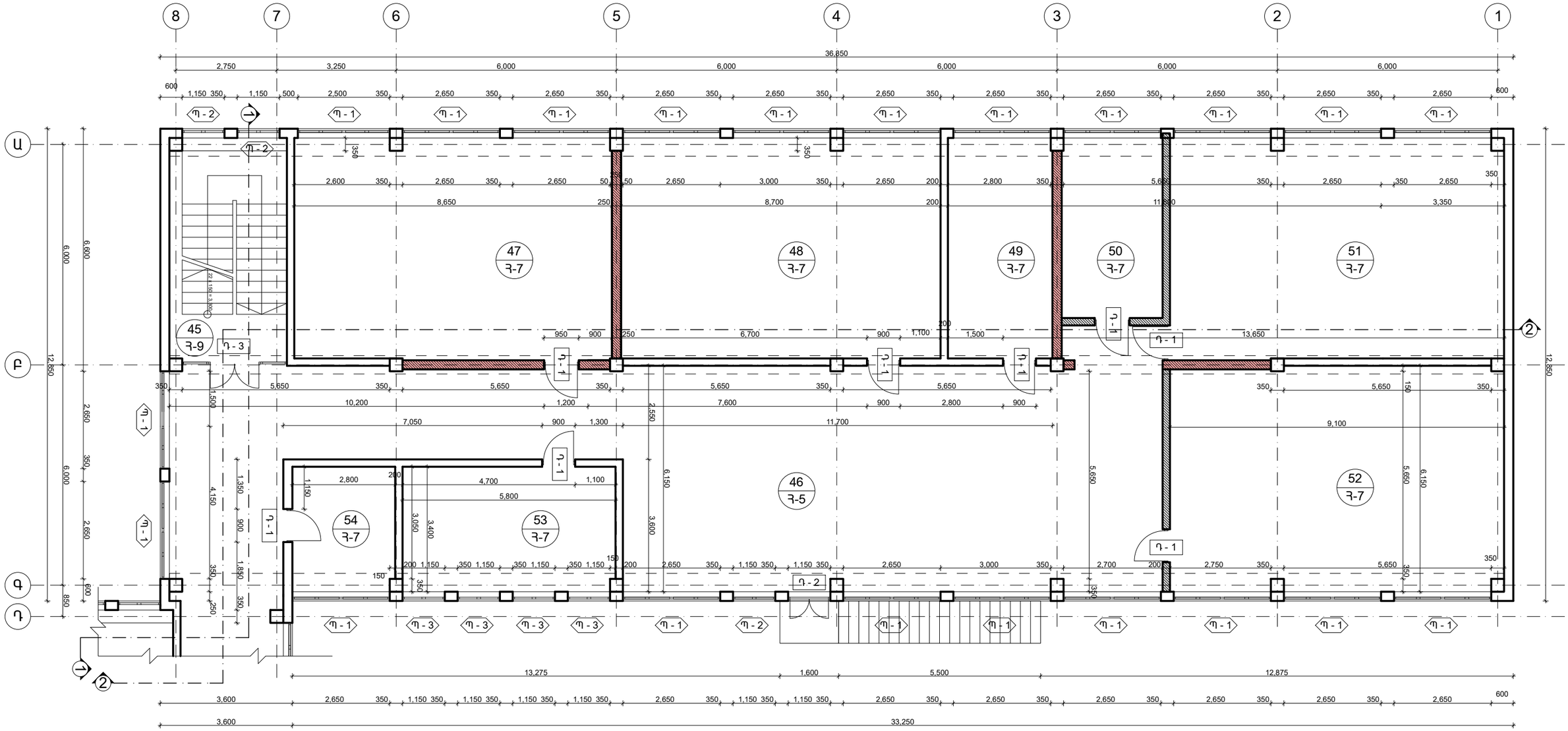

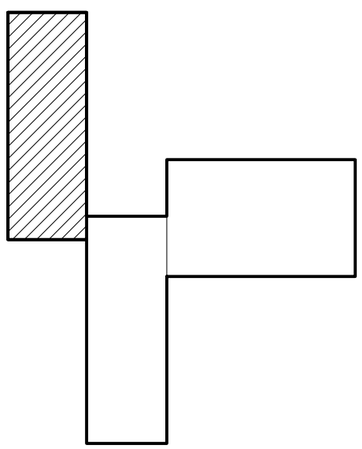

Տնօրեն	Հ.Վարդանյան		Պատվիրատու՝ ՀՀ քաղաքաշինության նախարարություն			ՄԱԿՆԻՇ-ՃՇ
ՆԳՃ	Հ.Վարդանյան		Թաիրով գյուղի միջնակարգ դպրոցի շենքի վերանորոգման նախագիծ, ՀՀ,Արմավիրի մարզ, գյուղ Փարաքար-Թաիրով, միջնակարգ դպրոցի շենք	ՓՈՒԼ	ԹԵՐԹ	ԹԵՐԹԵՐ
Կոնստր.	Ռ.Չթչյան			Ա Ն	10	36
			«Ա» մասնաշենք, երկրորդ հարկի հատակագիծ, Մ 1:100	«ՎԱ-ՄԱՅՆԴ» ՍՊԸ Լիցենզիա 15731		

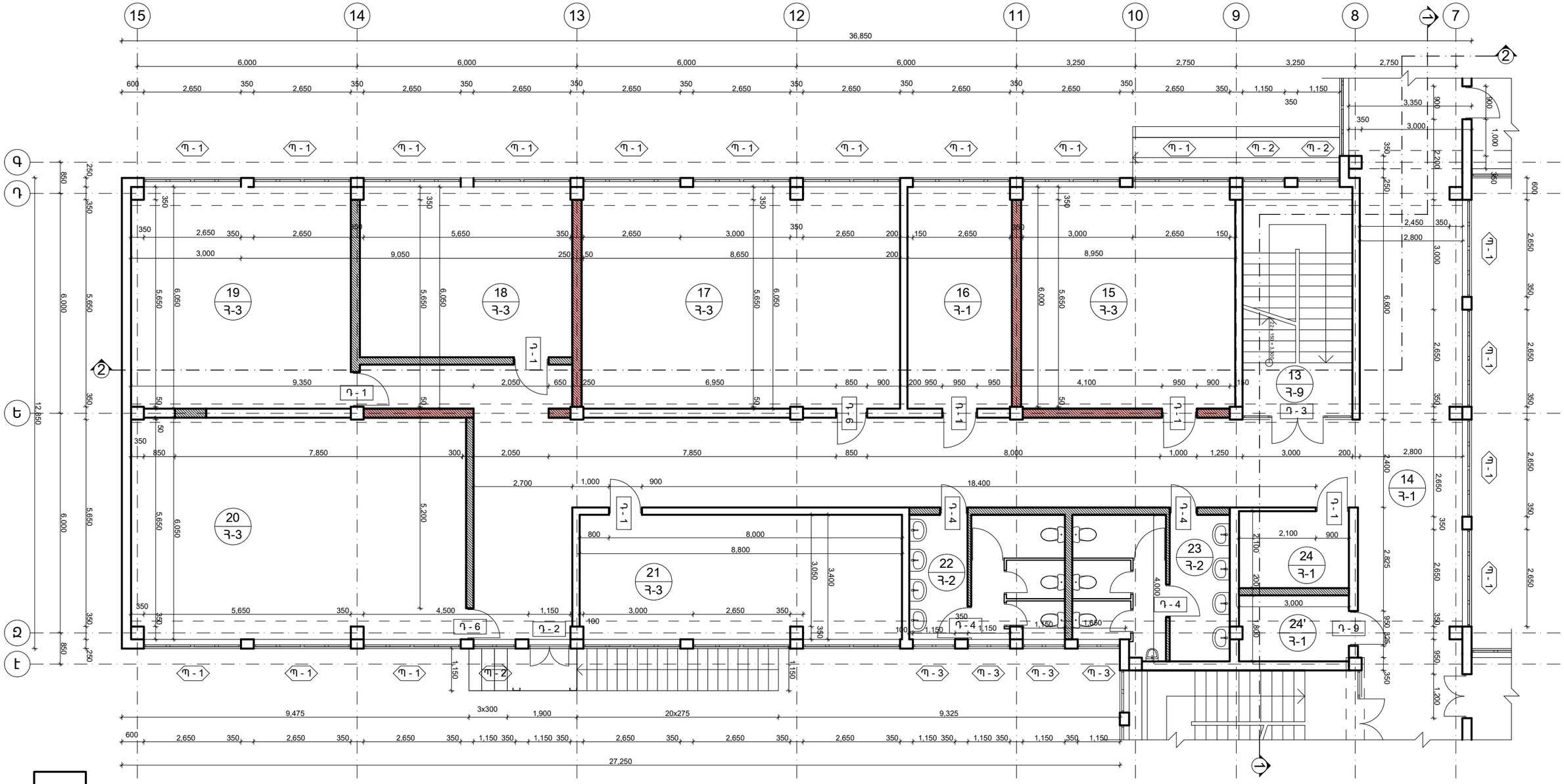

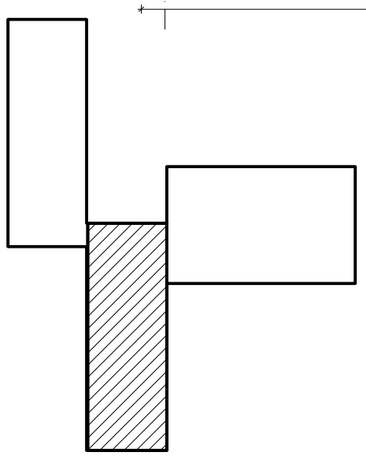

Տնօրեն	Հ.Վարդանյան		Պատվիրատու՝ ՀՀ քաղաքաշինության նախարարություն			ՄԱԿՆԻՇ-ՃՇ
ՆԳՃ	Հ.Վարդանյան		Թաիրով գյուղի միջնակարգ դպրոցի շենքի վերանորոգման նախագիծ, ՀՀ,Արմավիրի մարզ, գյուղ Փարաքար-Թաիրով, միջնակարգ դպրոցի շենք	ՓՈՒԼ	ԹԵՐԹ	ԹԵՐԹԵՐ
Կոնստր.	Ռ.Չթչյան			Ա Ն	11	36
			«Բ» մասնաշենք, առաջին հարկի հատակագիծ, Մ 1:100	«ՎԱ-ՄԱՅՆԴ» ՍՊԸ Լիցենզիա 15731		

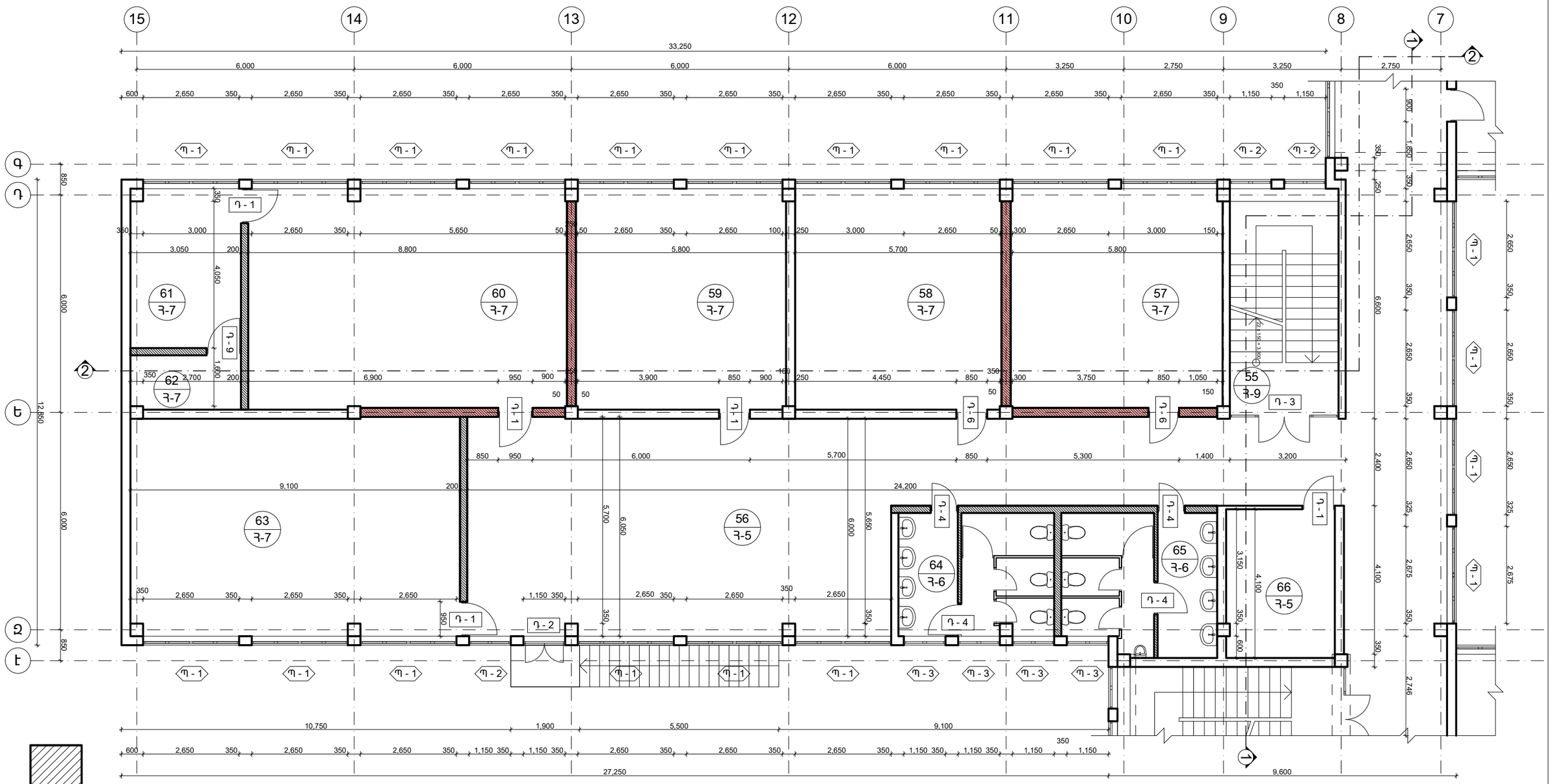

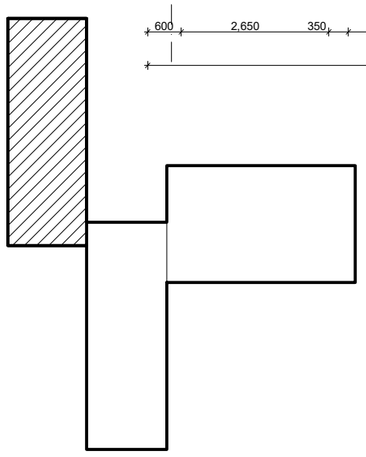

Տնօրեն	Հ.Վարդանյան		Պատվիրատու՝ ՀՀ քաղաքաշինության նախարարություն			ՄԱԿՆԻՇ-ՃՇ
ՆԳՃ	Հ.Վարդանյան		Թաիրով գյուղի միջնակարգ դպրոցի շենքի վերանորոգման նախագիծ, ՀՀ,Արմավիրի մարզ, գյուղ Փարաքար-Թաիրով, միջնակարգ դպրոցի շենք	ՓՈՒԼ	ԹԵՐԹ	ԹԵՐԹԵՐ
Կոնստր.	Ռ.Չքչյան			Ա Ն	12	36
			«Բ» մասնաշենք, երկրորդ հարկի հատակագիծ, Մ 1:100	«ՎԱ-ՄԱՅՆԴ» ՍՊԸ Լիցենզիա 15731		

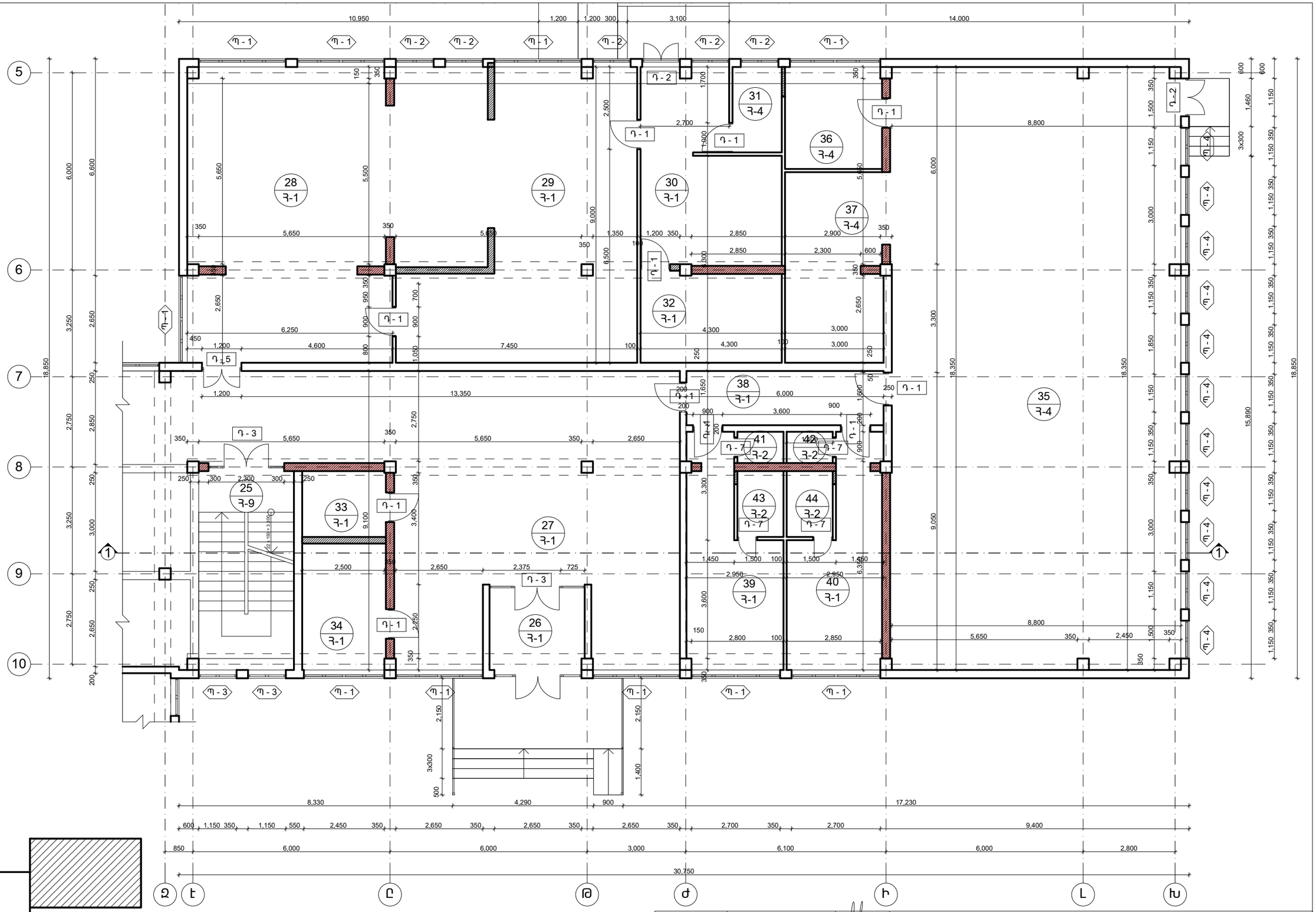

Տնօրեն	Հ.Վարդանյան		Պատվիրատու՝ ՀՀ քաղաքաշինության նախարարություն			ՄԱԿՆԻՇ-ճՇ
ՆԳճ	Հ.Վարդանյան		Թաիրով գյուղի միջնակարգ դպրոցի շենքի վերանորոգման նախագիծ, ՀՀ,Արմավիրի մարզ, գյուղ Փարաքար-Թաիրով, միջնակարգ դպրոցի շենք	ՓՈՒԼ	ԹԵՐԹ	ԹԵՐԹԵՐ
Կոնստր.	Ռ.Չթչյան			Ա Ն	13	36
			«Գ» մասնաշենք, առաջին հարկի հատակագիծ, Մ 1:100	«ՎԱ-ՄԱՅՆԴ» ՍՊԸ Լիցենզիա 15731		

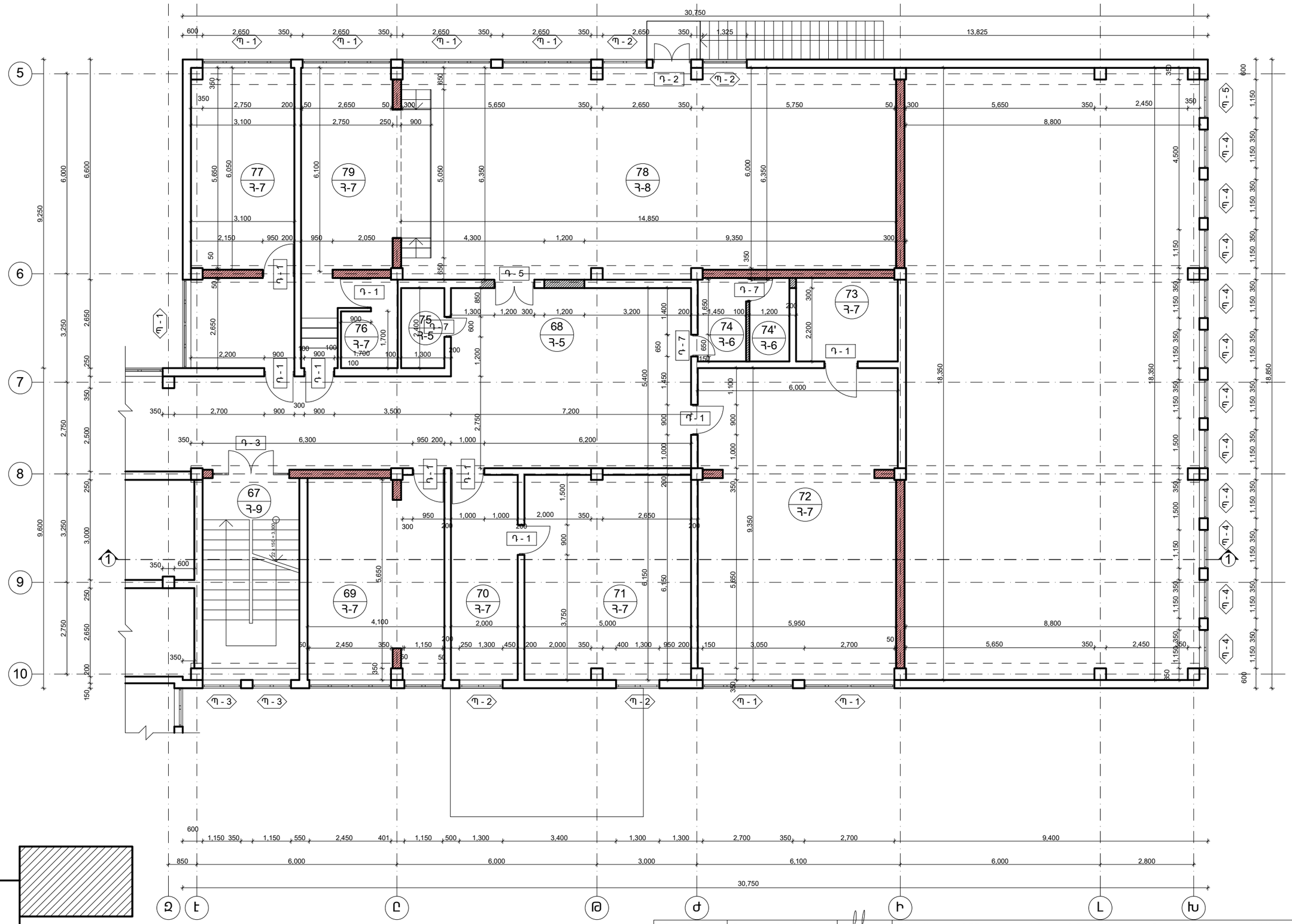

Տնօրեն	Հ.Վարդանյան		Պատվիրատու՝ ՀՀ քաղաքաշինության նախարարություն			ՄԱԿՆԻՇ-ճՇ
ՆԳճ	Հ.Վարդանյան		Թաիրով գյուղի միջնակարգ դպրոցի շենքի վերանորոգման նախագիծ, ՀՀ,Արմավիրի մարզ, գյուղ Փարաքար-Թաիրով, միջնակարգ դպրոցի շենք	ՓՈՒԼ	ԹԵՐԹ	ԹԵՐԹԵՐ
Կոնստր.	Ռ.Չթչյան			Ա Ն	14	36
			«Գ» մասնաշենք, երկրորդ հարկի հատակագիծ, Մ 1:100	«ՎԱ-ՄԱՅՆԴ» ՍՊԸ Լիցենզիա 15731		

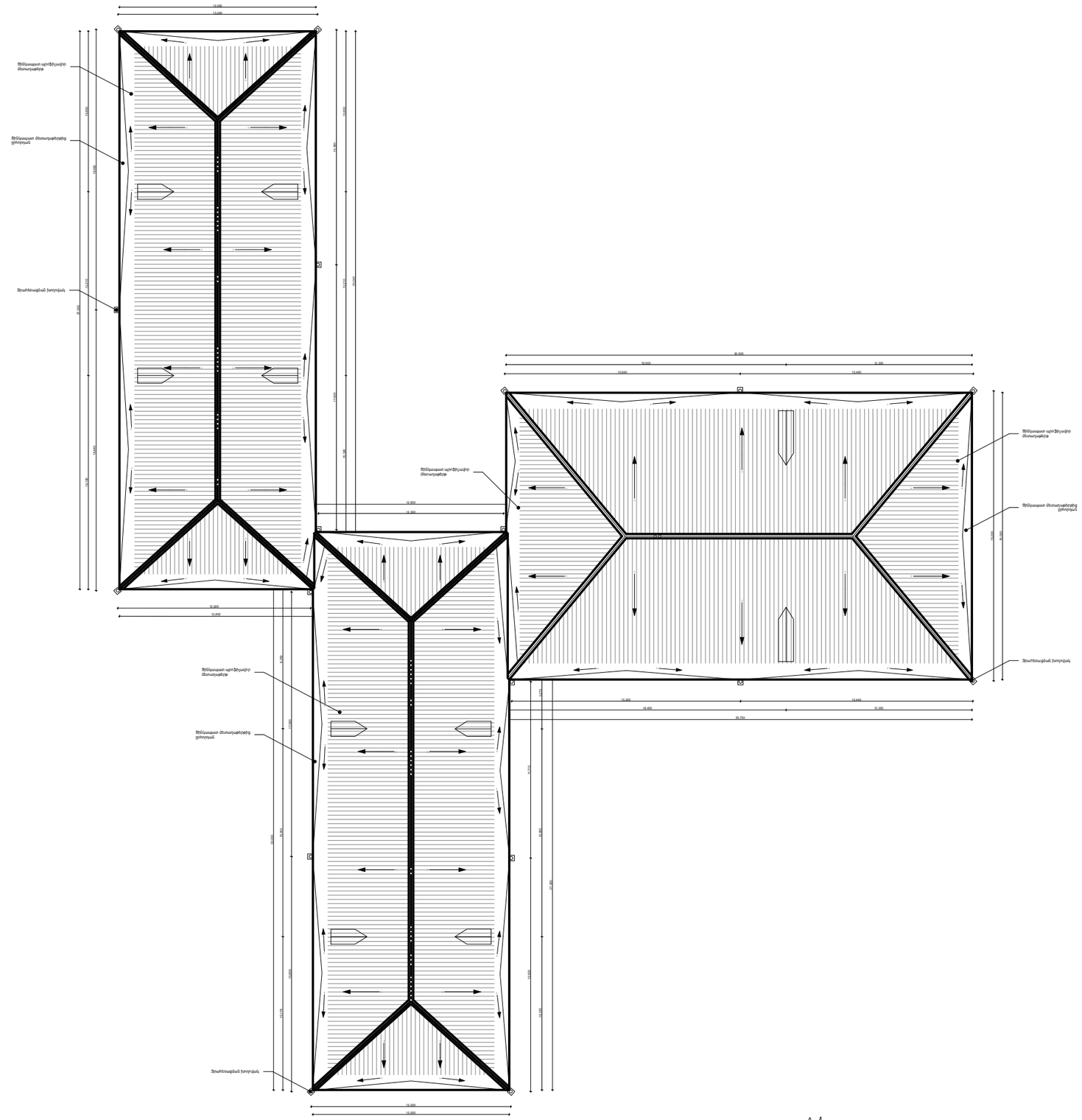

Տնօրեն	Հ.Վարդանյան		Պատվիրատու՝ ՀՀ քաղաքաշինության նախարարություն			ՄԱԿՆԻՇ-ՃՇ
ՆԳՃ	Հ.Վարդանյան		Թաիրով գյուղի միջնակարգ դպրոցի շենքի վերանորոգման նախագիծ, ՀՀ,Արմավիրի մարզ, գյուղ Փարաքար-Թաիրով, միջնակարգ դպրոցի շենք	ՓՈՒԼ	ԹԵՐԹ	ԹԵՐԹԵՐ
Կոնստր.	Ռ.Չթչյան			Ա Ն	15	36
			Տանիքի հատակագիծ- սխեմա Մ 1:100	«ՎԱ-ՄԱՅՆԴ» ՍՊԸ Լիցենզիա 15731		

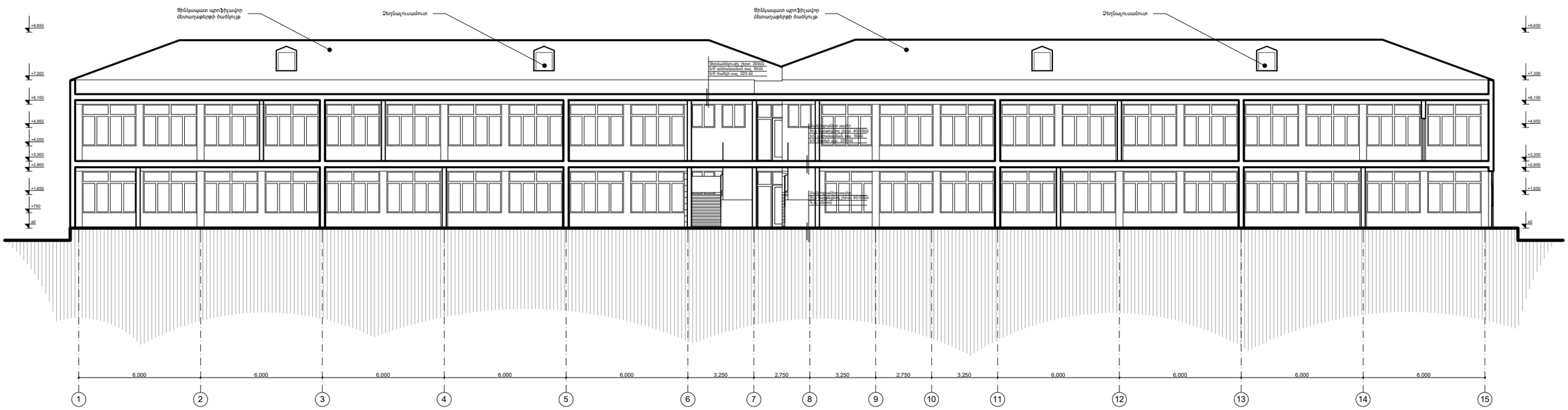

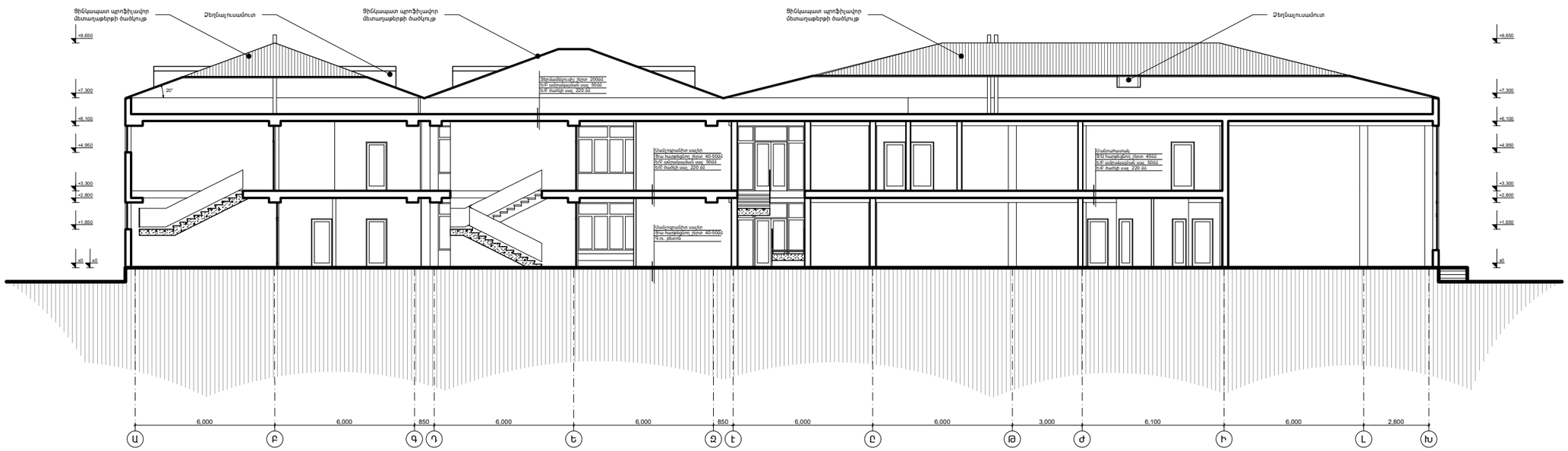

Տնօրեն	Հ.Վարդանյան		Պատվիրատու՝ ՀՀ քաղաքաշինության նախարարություն			ՄԱԿՆԻՇ-ճՇ
ՆԳճ	Հ.Վարդանյան		Թաիրով գյուղի միջնակարգ դպրոցի շենքի վերանորոգման նախագիծ, ՀՀ,Արմավիրի մարզ, գյուղ Փարաքար-Թաիրով, միջնակարգ դպրոցի շենք	ՓՈՒԼ	ԹԵՐԹ	ԹԵՐԹԵՐ
Կոնստր.	Ռ.Չթչյան			Ա Ն	16	36
			Կտրվածք ըստ 1-1, 2-2 Մ 1:100	«ՎԱ-ՄԱՅՆԴ» ՍՊԸ Լիցենզիա 15731		

ՀՅՈՒՍԻՍ-ԱՐԵՎՄՏՅԱՆ ճակատ-շրջագրություն

ՀԱՐԱՎ-ԱՐԵՎԵԼՅԱՆ ճակատ-շրջագրություն

Տնօրեն	Հ.Վարդանյան		Պատվիրատու՝ ՀՀ քաղաքաշինության նախարարություն			ՄԱԿՆԻՇ-ՃՇ
ՆԳՃ	Հ.Վարդանյան		Թաիրով գյուղի միջնակարգ դպրոցի շենքի վերանորոգման նախագիծ, ՀՀ,Արմավիրի մարզ, գյուղ Փարաքար-Թաիրով, միջնակարգ դպրոցի շենք	ՓՈՒԼ	ԹԵՐԹ	ԹԵՐԹԵՐ
Կոնստր.	Ռ.Չթչյան			Ա Ն	17	36
			Ճակատ ըստ «Ա-Խ» , «Խ-Ա» առանցքների Մ 1:200	«ՎԱ-ՄԱՅՆԴ» ՍՊԸ Լիցենզիա 15731		

ՀԱՐԱՎ-ԱՐԵՎՄՏՅԱՆ ՃԱԿԱՏ-ՇԱՓԱԳՐՈՒԹՅՈՒՆ

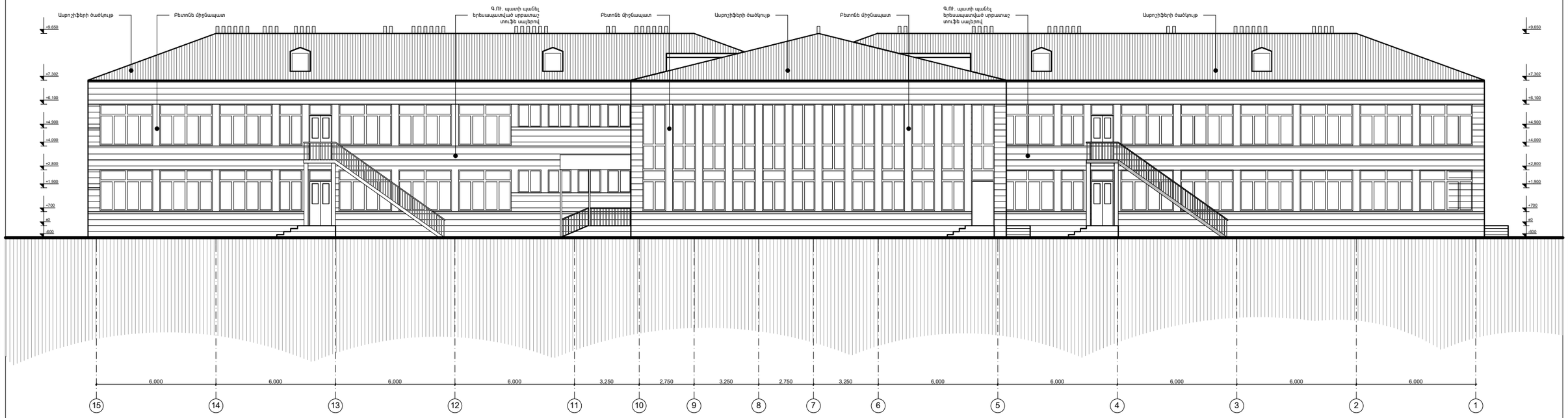

ՅՈՒՀԻՍ-ԱՐԵՎԵԼՅԱՆ ՃԱԿԱՏ-ՇԱՓԱԳՐՈՒԹՅՈՒՆ

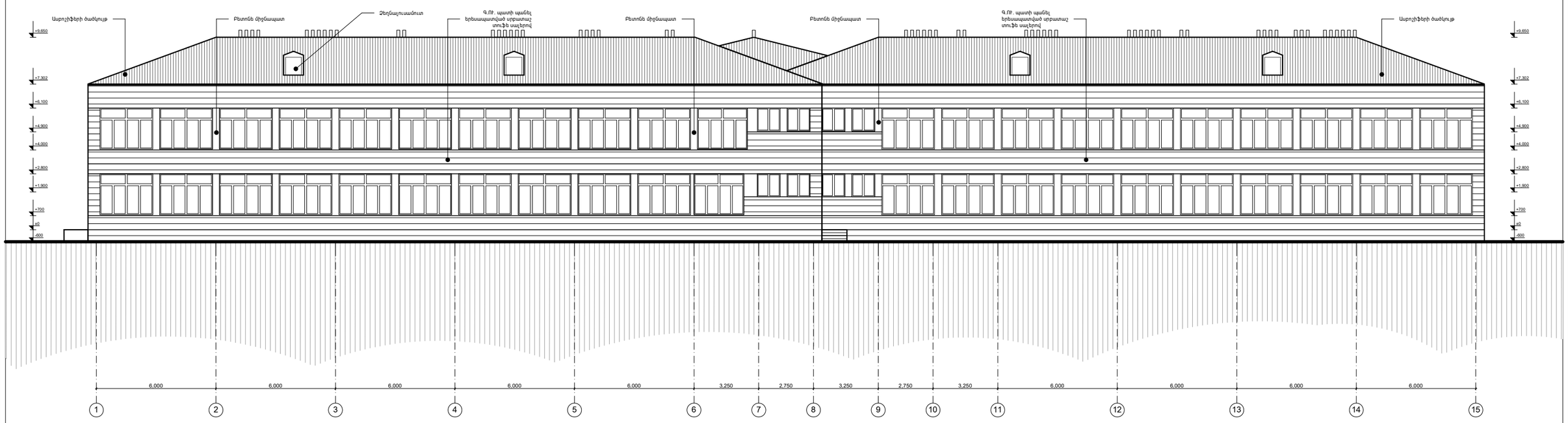

Տնօրեն	Հ.Վարդանյան		Պատվիրատու՝ ՀՀ քաղաքաշինության նախարարություն			ՄԱԿՆԻՇ-ՃՇ
ՆԳՃ	Հ.Վարդանյան		Թաիրով գյուղի միջնակարգ դպրոցի շենքի վերանորոգման նախագիծ, ՀՀ,Արմավիրի մարզ, գյուղ Փարաքար-Թաիրով, միջնակարգ դպրոցի շենք	ՓՈՒԼ	ԹԵՐԹ	ԹԵՐԹԵՐ
Կոնստր.	Ռ.Չթչյան			Ա Ն	18	36
			Ճակատ ըստ «1-15» , «15-1» առանցքների Մ 1:100	«ՎԱ-ՄԱՅՆԴ» ՍՊԸ Լիցենզիա 15731		

Մանրամասն - 1

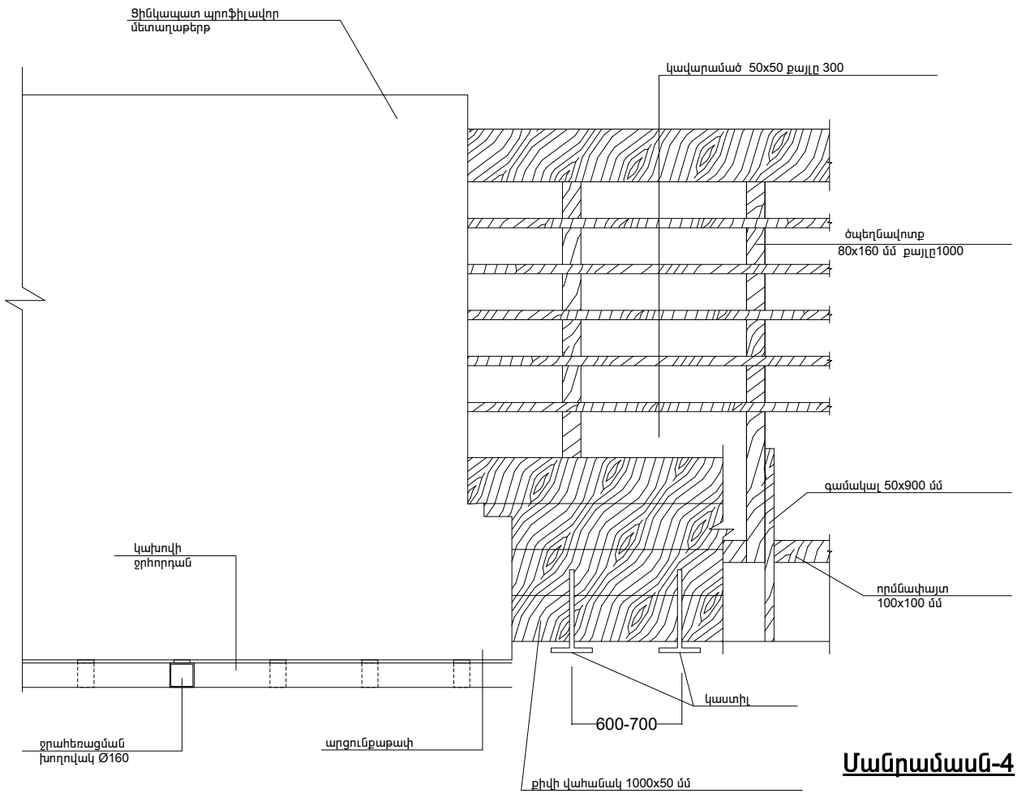

Հանգույց - 3

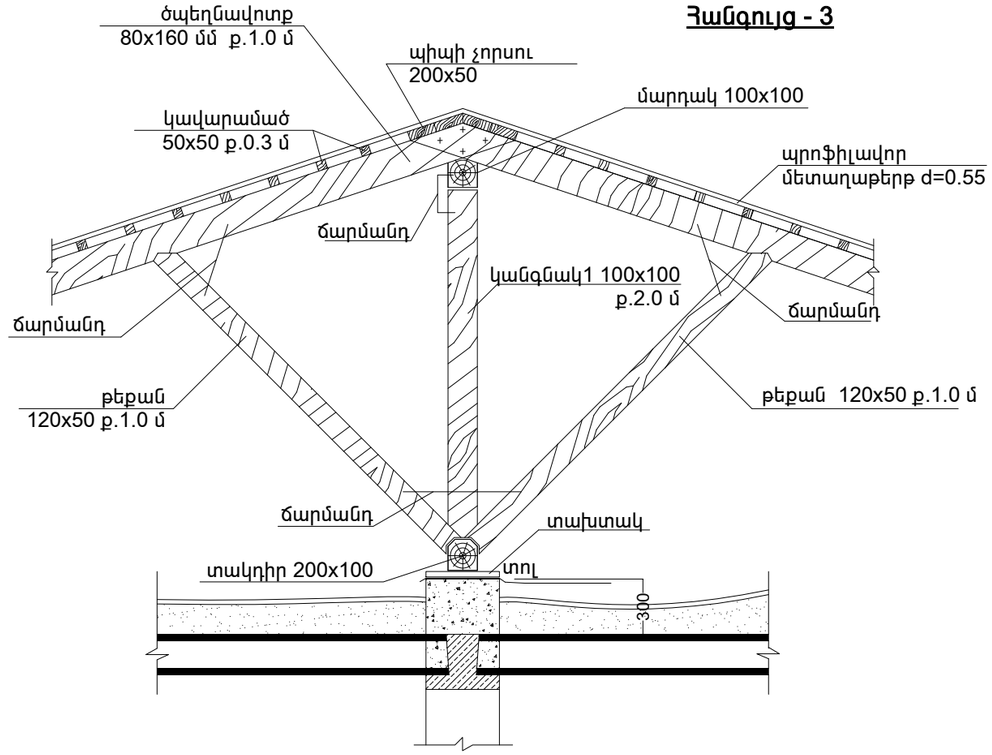

Մանրամասն-4

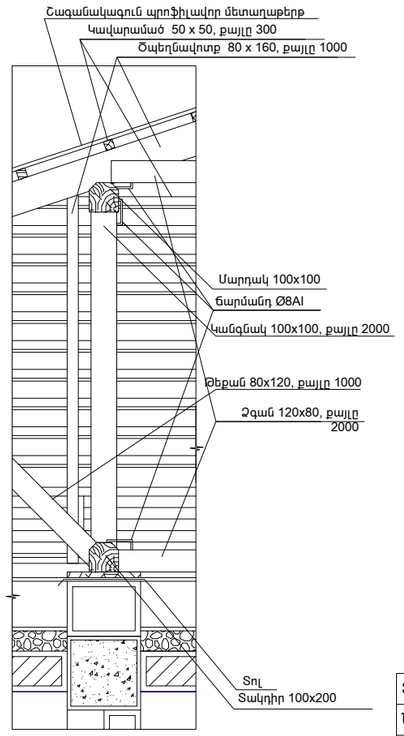

Հանգույց - 2

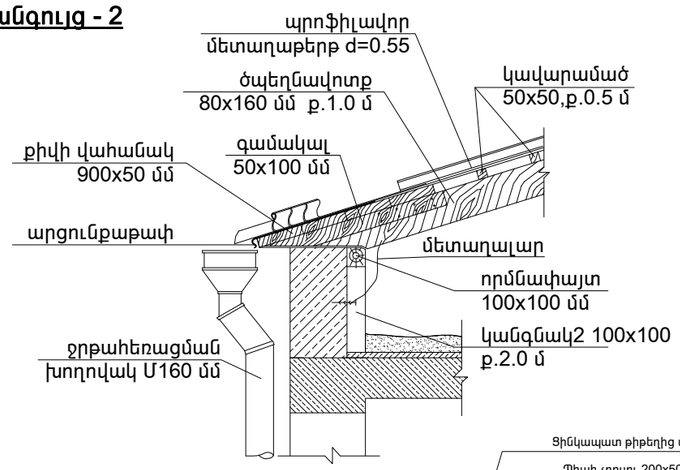

Մանրամասն - 5

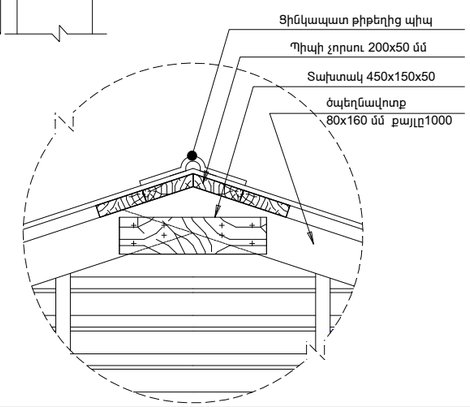

Մանրամասն - 6

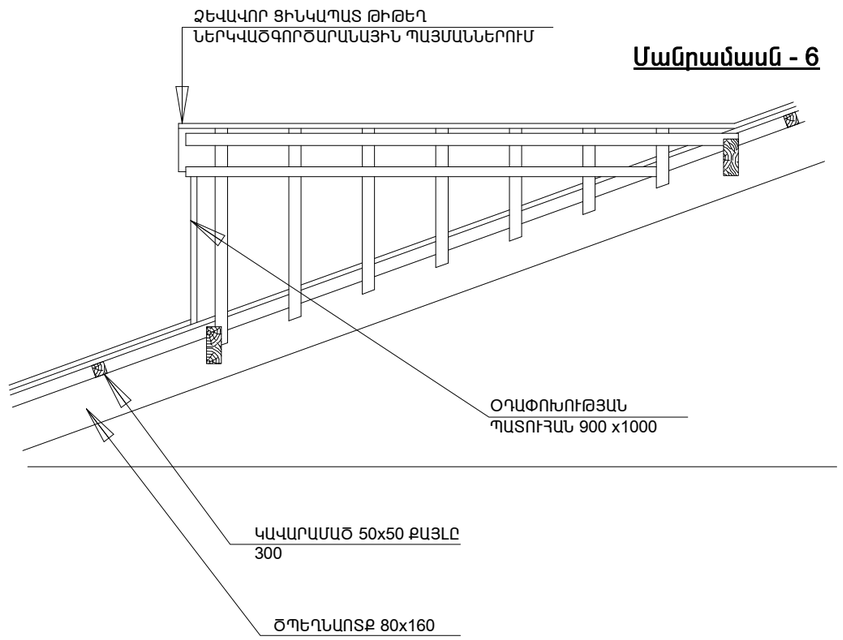

Տնօրեն	Հ.Վարդանյան		Պատվիրատու՝ ՀՀ քաղաքաշինության նախարարություն			ՄԱԿՆԻՇ-ճՇ
ՆԳճ	Հ.Վարդանյան		Թաիրով գյուղի միջնակարգ դպրոցի շենքի վերանորոգման նախագիծ, ՀՀ,Արմավիրի մարզ, գյուղ Փարաքար-Թաիրով, միջնակարգ դպրոցի շենք	ՓՈՒԼ	ԹԵՐԹ	ԹԵՐԹԵՐ
Կոնստր.	Ռ.Չթչյան			Ա Ն	19	36
			Տանիքի հանգույցներ	«ՎԱ-ՄԱՅՆԴ» ՍՊԸ Լիցենզիա 15731		

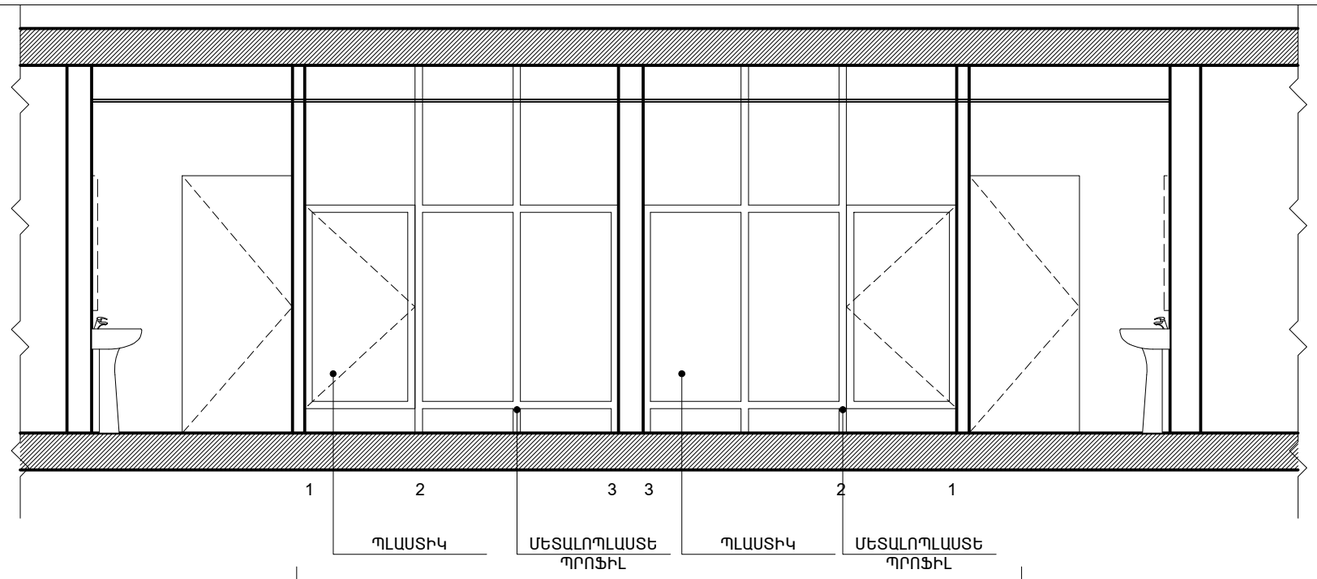

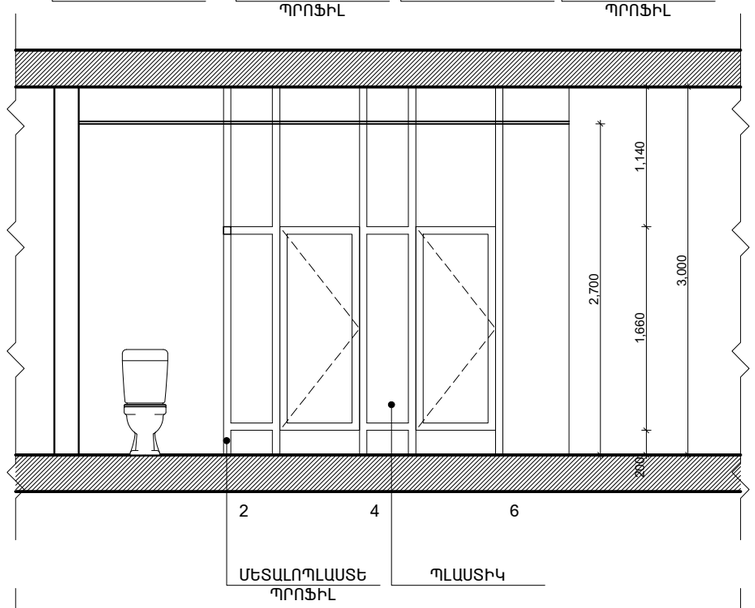

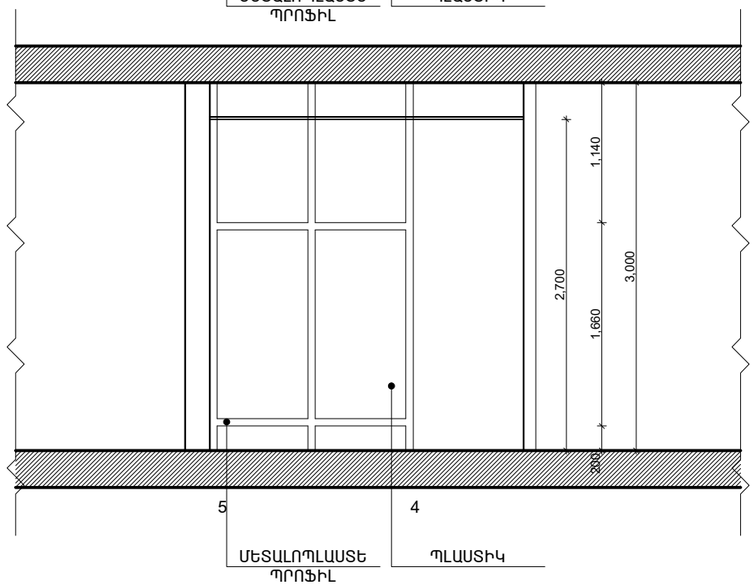

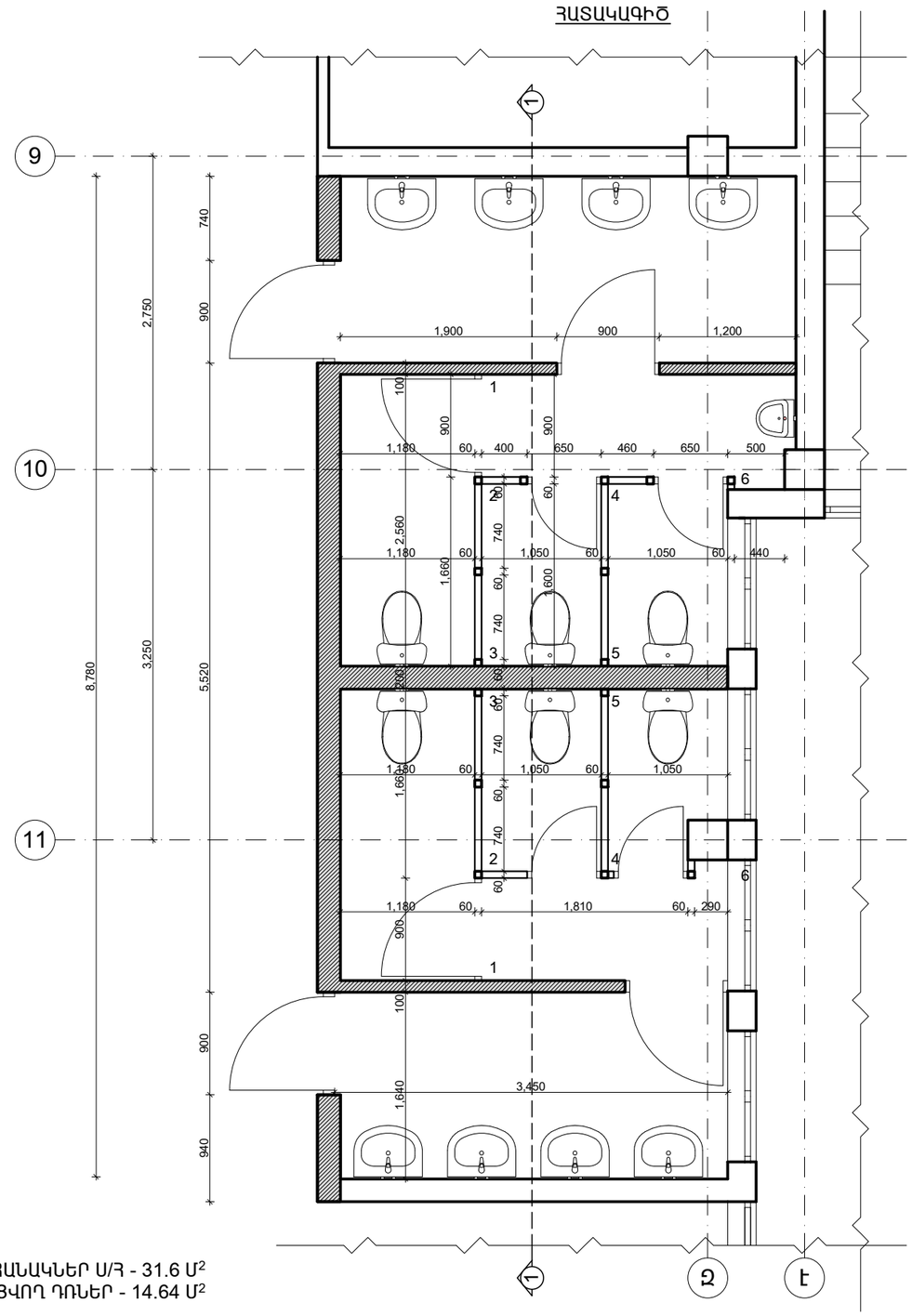

ՄԵՏԱԼՈՊԼԱՍՏԵ ԽՈՒԼ ՎԱՀԱՆԱԿՆԵՐ Ս/Հ - 31.6 Մ²
ԲԱՑՎՈՂ ԴՌՆԵՐ - 14.64 Մ²

Տնօրեն	Հ.Վարդանյան		Պատվիրատու՝ ՀՀ քաղաքաշինության նախարարություն			ՄԱԿՆԻՇ-ճՇ
ՆԳճ	Հ.Վարդանյան		Թաիրով գյուղի միջնակարգ դպրոցի շենքի վերանորոգման նախագիծ, ՀՀ,Արմավիրի մարզ, գյուղ Փարաքար-Թաիրով, միջնակարգ դպրոցի շենք	ՓՈՒԼ	ԹԵՐԹ	ԹԵՐԹԵՐ
Կոնստր.	Ռ.Չթչյան			Ա Ն	20	36
			Սանհանգույցի մանրամասն, փռվածքներ Մ 1:50	«ՎԱ-ՄԱՅՆԴ» ՍՊԸ Լիցենզիա 15731		

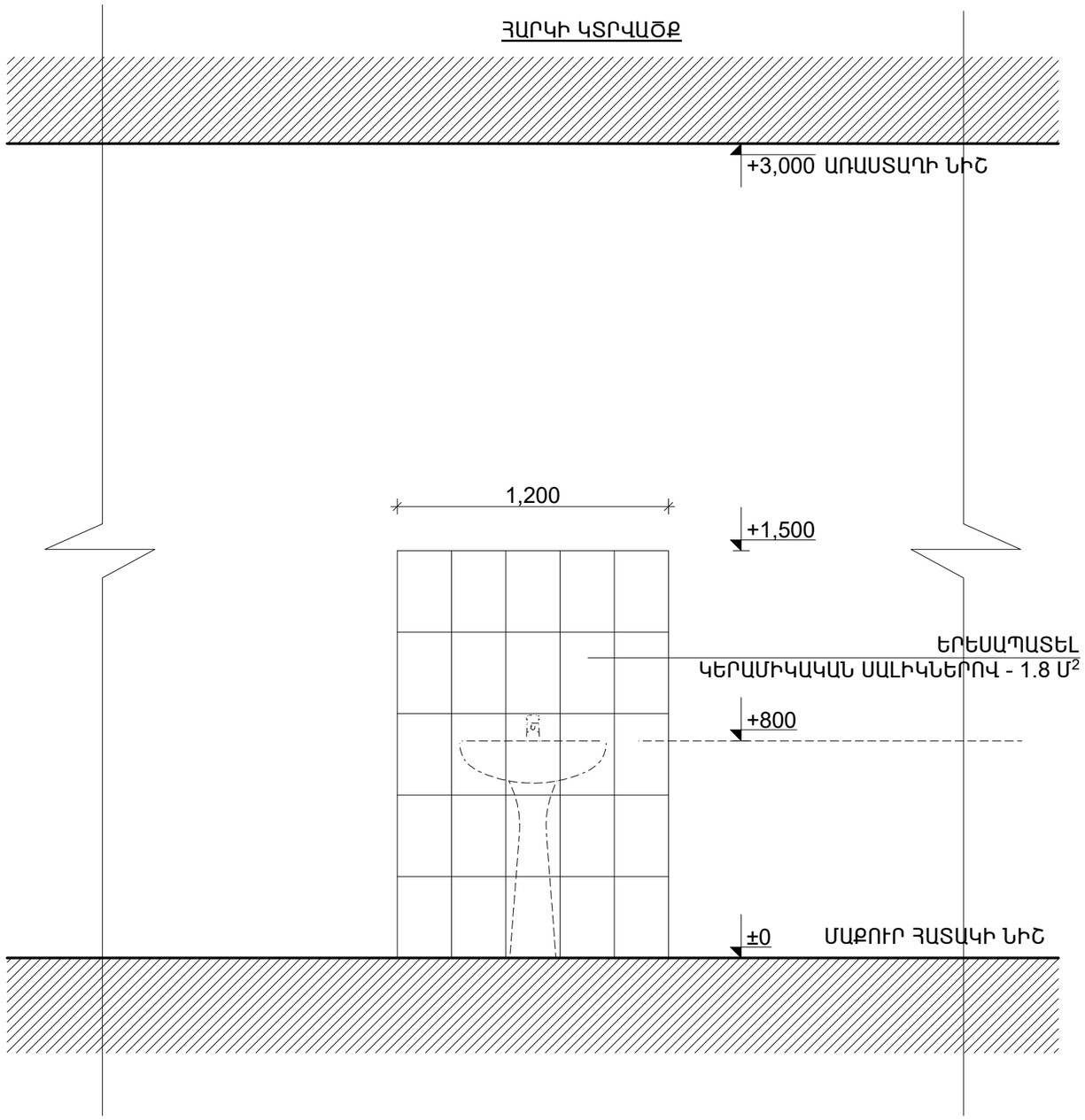

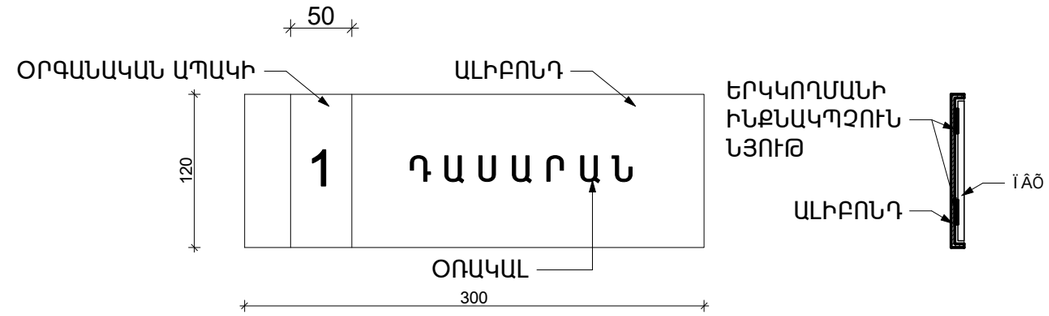

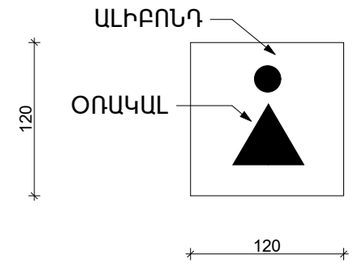

Պ Վ Խ - 1.7 Մ²

ԱԼԻԲՈՆԴ - 1.6 Մ²

ՕՐԳԱՆԱԿԱՆ ԱՊԱԿԻ - 0.3 Մ²

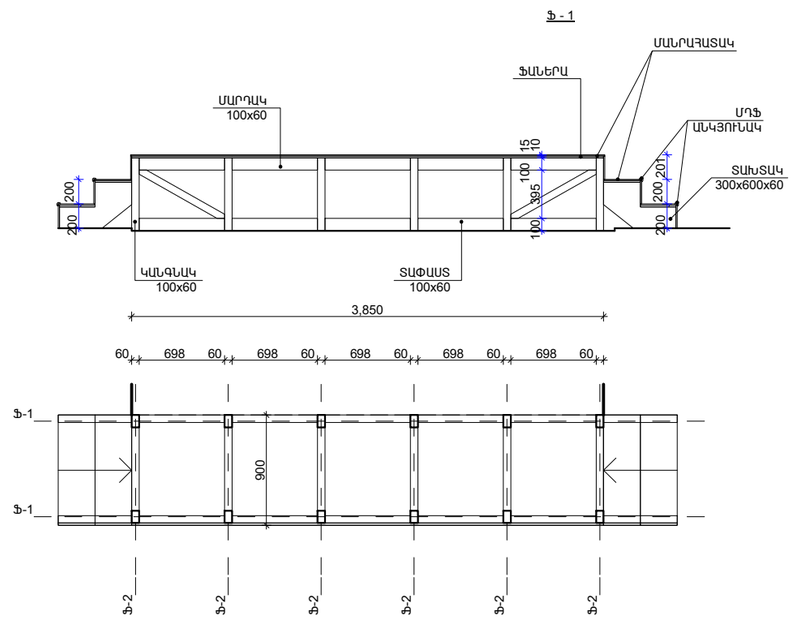

ՄԱՍՆԱՇԵՆՔԻ ՄԱԿՆԻՇԸ	«Ա» ՄԱՍՆԱՇԵՆՔ	«Բ» ՄԱՍՆԱՇԵՆՔ	«Գ» ՄԱՍՆԱՇԵՆՔ
ՔԱՆԱԿ	-	1.8մ²	5.4մ²

	Նյութի անվանումը	Չափի միավոր	Քանակ
1.	Հեծան	Մ³	0.09
2.	Կոշտության կապ	Մ³	0.02
3.	Կանգնակ	Մ³	0.004
4.	Թեքան	Մ³	0.012
5.	Տախտակ	Մ³	0.02
6.	Նրբատախտակ	Մ²	5.6
7.	Լամինատե վահան	Մ²	2.7
8.	ՄԴՖ անկյունակ	ԳԾ/Մ	6.3

Տնօրեն	Հ.Վարդանյան		Պատվիրատու՝ ՀՀ քաղաքաշինության նախարարություն			ՄԱԿՆԻՇ-ՃՇ
ՆԳՃ	Հ.Վարդանյան		Թաիրով գյուղի միջնակարգ դպրոցի շենքի վերանորոգման նախագիծ, ՀՀ,Արմավիրի մարզ, գյուղ Փարաքար-Թաիրով, միջնակարգ դպրոցի շենք	ՓՈՒԼ	ԹԵՐԹ	ԹԵՐԹԵՐ
Կոնստր.	Ռ.Չթչյան			Ա Ն	21	36
			Բուժկետի պատի կ/սալերի երեսապատման, բեմի հանգույցներ, ցուցանակի մանրամասներ	«ՎԱ-ՄԱՅՆԴ» ՍՊԸ Լիցենզիա 15731		

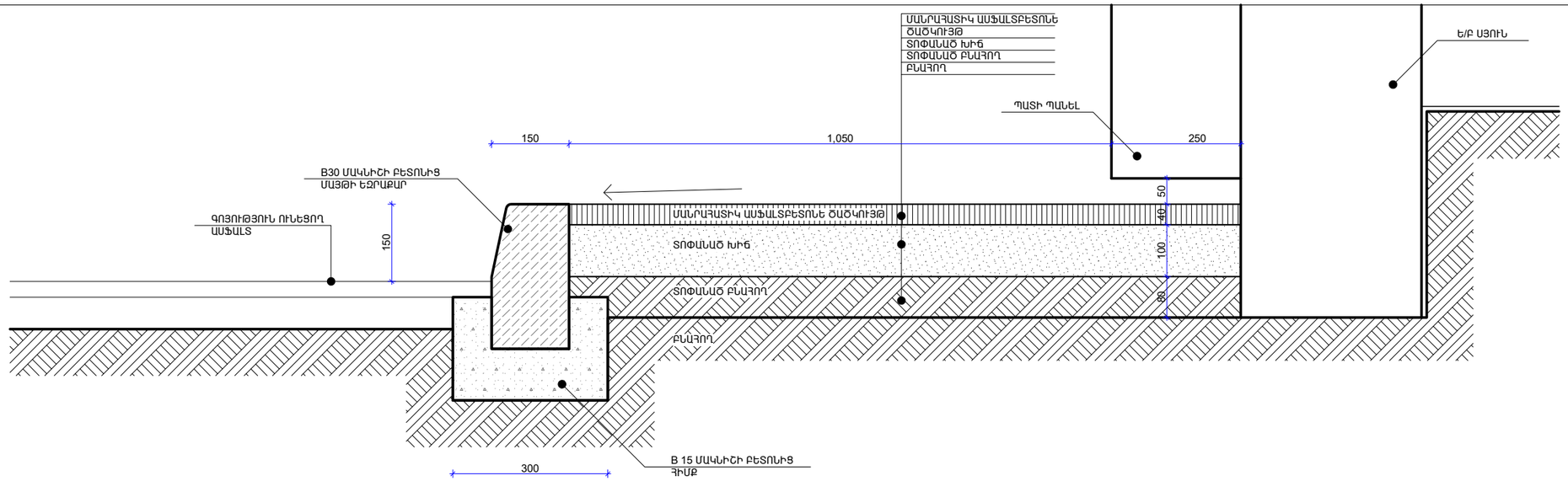

Ցանկապատ 1 - 79.8գծ/մ

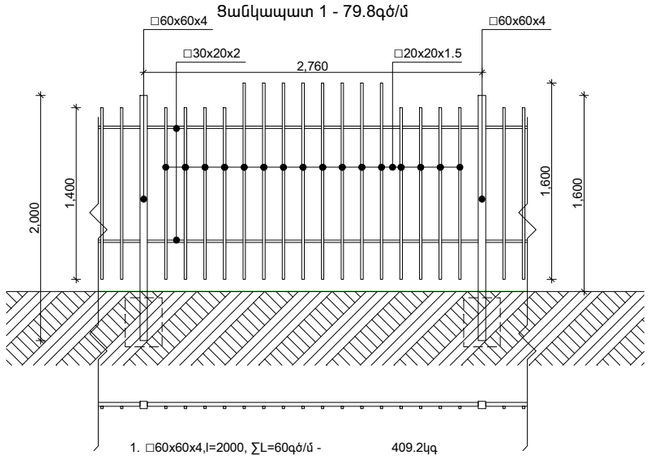

1. □60x60x4,l=2000, ∑L=60գծ/մ - 409.2կգ
2. □30x20x2.0, ∑L=159.6գծ/մ - 221.9կգ
3. □20x20x1.5,l=1400,1600, ∑L=44.8գծ/մ - 545.0կգ
4.Մետաղական խողովակների ներկում - 223.9մ^2
5.Հիմքի բետոն - 1.1մ^3

Դարպաս ցանկապատի - 1 հատ

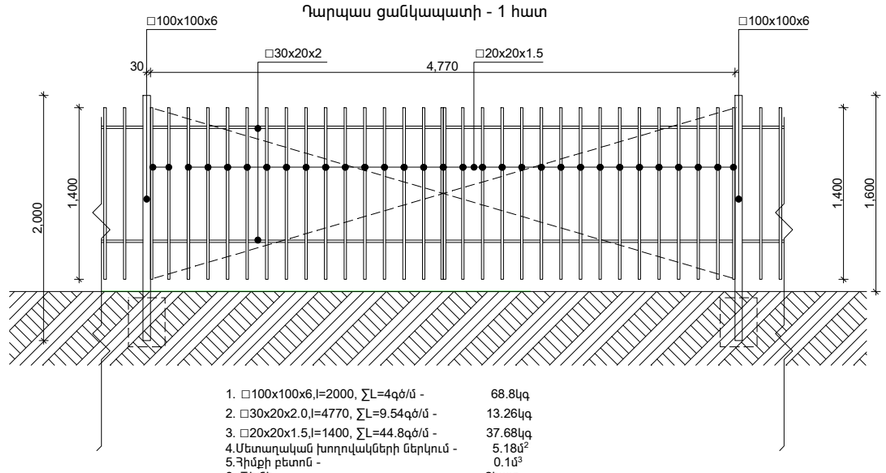

1. □100x100x6,l=2000, ∑L=4գծ/մ - 68.8կգ
2. □30x20x2.0,l=4770, ∑L=9.54գծ/մ - 13.26կգ
3. □20x20x1.5,l=1400, ∑L=44.8գծ/մ - 37.68կգ
4.Մետաղական խողովակների ներկում - 5.18մ^2
5.Հիմքի բետոն - 0.1մ^3
6. Ծխնի 2հատ
7. Փական 1հատ

Դուռ ցանկապատի - 1 հատ

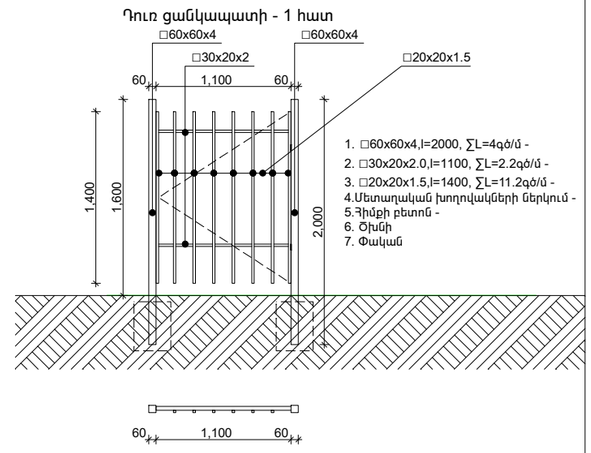

1. □60x60x4,l=2000, ∑L=4գծ/մ -
2. □30x20x2.0,l=1100, ∑L=2.2գծ/մ -
3. □20x20x1.5,l=1400, ∑L=11.2գծ/մ -
4.Մետաղական խողովակների ներկում -
5.Հիմքի բետոն -
6. Ծխնի
7. Փական

Ցանկապատ 2 - 76.9գծ/մ

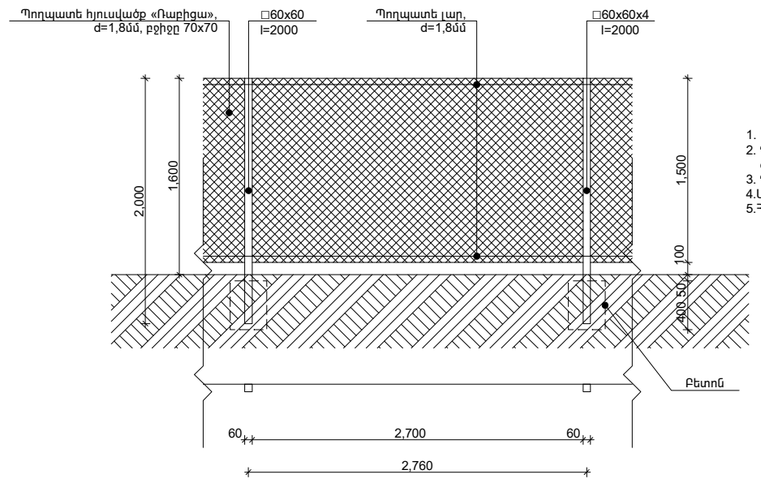

1. □60x60x4,l=2000, ∑L=56գծ/մ - 381.92կգ
2. Պողպատե հյուսվածք «Ռաբիցա», d=1,8մմ, բջիջը 70x70 S=112.2մ^2
3. Պողպատե լար, d=1,8մմ - 153.8գծ/մ
4.Մետաղական խողովակների ներկում - 12.48մ^2
5.Հիմքի բետոն - 1.1մ^3

Տնօրեն	Հ.Վարդանյան		Պատվիրատու՝ ՀՀ քաղաքաշինության նախարարություն			ՄԱԿՆԻՇ-ՃՇ
ՆԳՃ	Հ.Վարդանյան		Թաիրով գյուղի միջնակարգ դպրոցի շենքի վերանորոգման նախագիծ, ՀՀ,Արմավիրի մարզ, գյուղ Փարաքար-Թաիրով, միջնակարգ դպրոցի շենք	ՓՈՒԼ	ԹԵՐԹ	ԹԵՐԹԵՐ
Կոնստր.	Ռ.Չթչյան			Ա Ն	22	36
			Սալվածքի կտրվածք, ցանկապատ Ց-1, Ց-2	«ՎԱ-ՄԱՅՆԴ» ՍՊԸ Լիցենզիա 15731		

ՀԱՏԱԿՆԵՐԻ ՄԱՍՆԱԳԻՐ

	ՇԵՐՏԵՐ	ՄԱԿԵՐԵՍԸ ՔՄ			ԸՆԴ
		«Ա»ՄԱՍՆ	«Բ»ՄԱՍՆ	«Գ»ՄԱՍՆ	
Հ-1	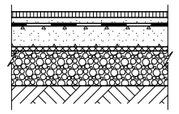 ՄԱՍԼԱԳՐԱՆԻՏԵ /600x600/ ՀԱՏԱԿ ԿՊՑՎԱԾ ՍՈՍՆՁԱՅԻՆ ՇԱՂԱԽՈՎ Ց/Ա ՀԱՐԹԵՑՆՈՂ ՇԵՐՏ 50ՄՄ ԳՈՅՈՒԹՅՈՒՆ ՈՒՆԵՑՈՂ ԲԵՏՈՆԻ ՇԵՐՏ	135,6	143,2	310,1	588,9
Հ-2	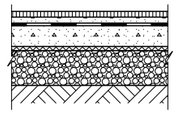 ԿԵՐԱՄԻԿԱԿԱՆ ՍԱԼԻԿ /400x400/ ԿՊՑՎԱԾ ՍՈՍՆՁԱՅԻՆ ՇԱՂԱԽՈՎ Ց/Ա ՀԱՐԹԵՑՆՈՂ ՇԵՐՏ 50ՄՄ ԳՈՅՈՒԹՅՈՒՆ ՈՒՆԵՑՈՂ ԲԵՏՈՆԻ ՇԵՐՏ	-	30,7	8,3	39,0
Հ-3	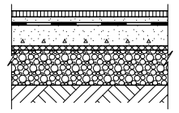 ԿԱՂՆԵՓԱՅՏԻ ՄԱՆՐԱՀԱՏԱԿ ԿՊՑՎԱԾ ՍՈՍՆՁՈՎ ՖԱՆԵՐԱ 10 ՄՄ Ց/Ա ՀԱՐԹԵՑՆՈՂ ՇԵՐՏ 40ՄՄ ԳՈՅՈՒԹՅՈՒՆ ՈՒՆԵՑՈՂ ԲԵՏՈՆԻ ՇԵՐՏ	274,1	236,6	-	510,7
Հ-4	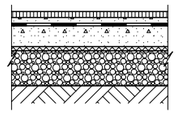 ՎԻՆԻԼԱՅԻՆ ՀԱՏԱԿ ԿՊՑՎԱԾ ՍՈՍՆՁՈՎ Ց/Ա ՀԱՐԹԵՑՆՈՂ ՇԵՐՏ 50ՄՄ ԳՈՅՈՒԹՅՈՒՆ ՈՒՆԵՑՈՂ ԲԵՏՈՆԻ ՇԵՐՏ	-	-	192,3	192,3
Հ-5	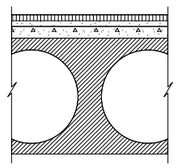 ՄԱՍԼԱԳՐԱՆԻՏԵ /600x600/ ՀԱՏԱԿ ԿՊՑՎԱԾ ՍՈՍՆՁԱՅԻՆ ՇԱՂԱԽՈՎ Ց/Ա ՀԱՐԹԵՑՆՈՂ ՇԵՐՏ 50ՄՄ ԱՄՐԱՆԱՎՈՐՎԱԾ ԲԵՏՈՆ Գ.ՈՒ. ԾԱԾԿԻ ՊԱՆԵԼ	135,9	152,4	65,9	354,2

	ՇԵՐՏԵՐ		ՄԱԿԵՐԵՍԸ ՔՄ			ԸՆԴ
			«Ա»ՄԱՍՆ	«Բ»ՄԱՍՆ	«Գ»ՄԱՍՆ	
Հ-6	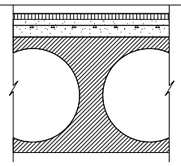 ԿԵՐԱՄԻԿԱԿԱՆ ՍԱԼԻԿ /400x400/ ԿՊՑՎԱԾ ՍՈՍՆՁԱՅԻՆ ՇԱՂԱԽՈՎ Ց/Ա ՀԱՐԹԵՑՆՈՂ ՇԵՐՏ 50ՄՄ ՋՐԱՄԵԿՈՒՍԻՉ ՇԵՐՏ /1 ՇԵՐՏ ԻԶՈԳԱՄ/ ԱՄՐԱՆԱՎՈՐՎԱԾ ԲԵՏՈՆ Գ.ՈՒ. ԾԱԾԿԻ ՊԱՆԵԼ		-	30,9	6,6	37,50
Հ-7	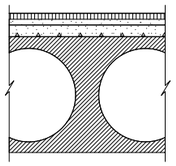 ԿԱՂՆԵՓԱՅՏԻ ՄԱՆՐԱՀԱՏԱԿ ԿՊՑՎԱԾ ՍՈՍՆՁՈՎ ՆՐԱՏԱԽՏԱԿ 10ՄՄ Ց/Ա ՀԱՐԹԵՑՆՈՂ ՇԵՐՏ 50ՄՄ ԱՄՐԱՆԱՎՈՐՎԱԾ ԲԵՏՈՆ Գ.ՈՒ. ԾԱԾԿԻ ՊԱՆԵԼ		274,8	231,7	184,1	690,6
Հ-8	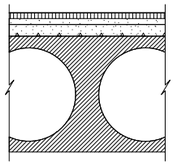 ՎԻՆԻԼԱՅԻՆ ՀԱՏԱԿ Ց/Ա ՀԱՐԹԵՑՆՈՂ ՇԵՐՏ 50ՄՄ ԱՄՐԱՆԱՎՈՐՎԱԾ ԲԵՏՈՆ Գ.ՈՒ. ԾԱԾԿԻ ՊԱՆԵԼ		-	-	92,5	92,5
Հ-9	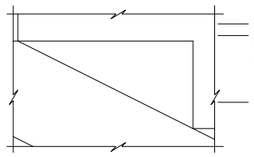 ՍՐԲԱՏԱԾ ԲԱԶԱԼՏԵ ԵՐԵՍԱՊԱՏՈՒՄ ՉՈՐ ՑԵՄԵՆՏ ԱՎԱԶԵ ՇԱՂԱԽ Գ.ՈՒ. ԲԵՏՈՆԵ ԱՍՏԻՃԱՆ	ՀԱՐԹԱԿ	27,3	27,3	27,3	81,90
		ԱՍՏԻՃԱՆ	11,9	11,9	11,9	35,7
1	ԿԵՐԱՄՈԳՐԱՆԻՏԵ ՇՐԻՇԱԿ h=100 / Մ^2/		17,9	23,9	29,8	71,6
2	ՄԴՖ-ԻՑ ՇՐԻՇԱԿ h=70 / ԳՄ /		376,2	308,3	203,9	888,4
3	ԲԱԶԱԼՏԵ ՇՐԻՇԱԿ h=150 / Մ^2/		3,3	3,3	3,3	9,9

Տնօրեն	Հ.Վարդանյան		Պատվիրատու՝ ՀՀ քաղաքաշինության նախարարություն			ՄԱԿՆԻՇ-ՃՇ
ՆԳՃ	Հ.Վարդանյան		Թաիրով գյուղի միջնակարգ դպրոցի շենքի վերանորոգման նախագիծ, ՀՀ,Արմավիրի մարզ, գյուղ Փարաքար-Թաիրով, միջնակարգ դպրոցի շենք	ՓՈՒԼ	ԹԵՐԹ	ԹԵՐԹԵՐ
Կոնստր.	Ռ.Չթչյան			Ա Ն	23	36
			Հատակների մասնագիր	«ՎԱ-ՄԱՅՆԴ» ՍՊԸ Լիցենզիա 15731		

ԴՌՆԵՐԻ, ՊԱՏՈՒՀԱՆՆԵՐԻ ԵՎ ՊԱՏՈՒՀԱՆԱԳՈԳԵՐԻ ԷՍՔԻԶՆԵՐ

Պ - 1

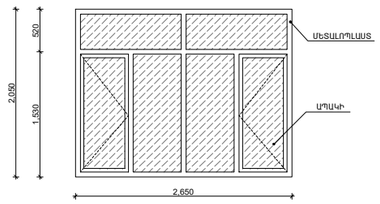

Պ - 2

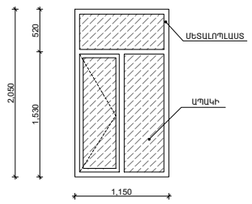

Պ - 3

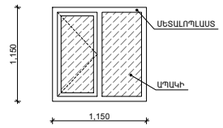

Պ - 4

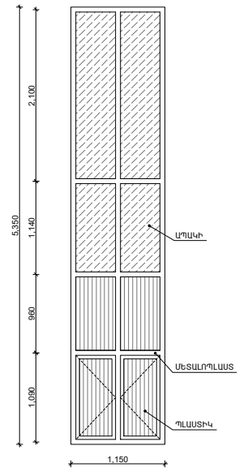

Պ - 5

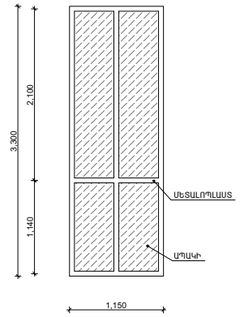

ՊԳ - 1

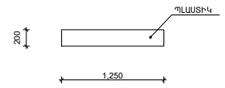

ՊԳ - 2

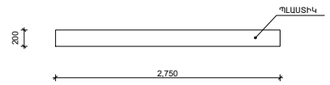

Դ - 1

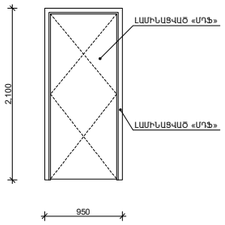

Փեղկի բացման ուղղությունը տես հատակագծում

Դ - 2

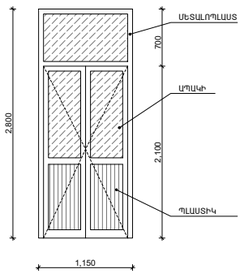

Դ - 3

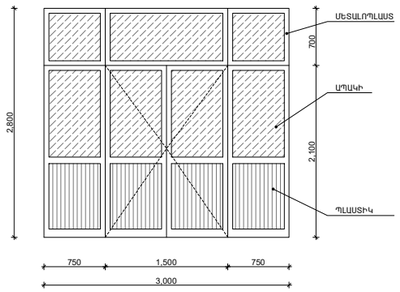

Դ - 4

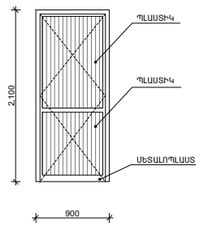

Փեղկի բացման ուղղությունը տես հատակագծում

Դ - 5

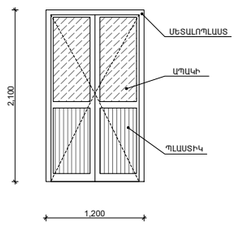

Դ - 6

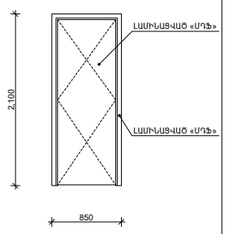

Փեղկի բացման ուղղությունը տես հատակագծում

Դ - 7

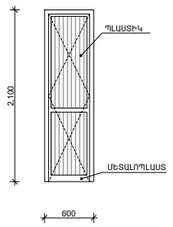

Փեղկի բացման ուղղությունը տես հատակագծում

Դ - 8

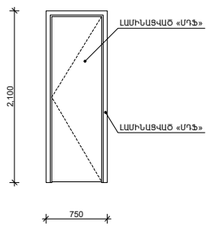

Փեղկի բացման ուղղությունը տես հատակագծում

Տնօրեն	Հ.Վարդանյան		Պատվիրատու՝ ՀՀ քաղաքաշինության նախարարություն			ՄԱԿՆԻՇ-ՃՇ
ՆԳՃ	Հ.Վարդանյան		Թաիրով գյուղի միջնակարգ դպրոցի շենքի վերանորոգման նախագիծ, ՀՀ,Արմավիրի մարզ, գյուղ Փարաքար-Թաիրով, միջնակարգ դպրոցի շենք	ՓՈՒԼ	ԹԵՐԹ	ԹԵՐԹԵՐ
Կոնստր.	Ռ.Չթչյան			Ա Ն	24	36
			Դռների և պատուհանների էսքիզներ	«ՎԱ-ՄԱՅՆԴ» ՍՊԸ Լիցենզիա 15731		

ԴՌÜ º ðÆ Ø ² êÜ ² ¶Æð

		ø ² Ü ² Î			â ² ö º ð a x h	´ ² ò Ø ² ê-Ø² /1 ¸ è ² Ü Ð ² Ø ² ð/	ö ² Î Ø ² ê-Ø² /1 ¸ è ² Ü Ð ² Ø ² ð/	ÀÜ ¸ . ø ² Ü ² Î	Ì ² ÜàÂàôÂÚàôÜ
ԴՌԻՌ	ՆՅՈՒԹԻ ՏԵՍԱԿԸ	«Ա» ՄԱՍՆԱՇԵՆՔ	«Բ» ՄԱՍՆԱՇԵՆՔ	«Գ» ՄԱՍՆԱՇԵՆՔ					
¸ -1	ԼԱՄԻՆԱՑՎԱԾ «ՄԴՖ»	16	12	20	950x2100	1,99	-	48	ՓԵՂԿԵՐԸ-ՇԱԳԱՆԱԿԱԳՈՒՅՆ
¸ -2	ՄԵՏԱԼՈՊԼԱՍՏԵ ԿՐԿՆԱՇԵՐՈՏ ԱՊԱԿԵՓԱԹԵԹՈՎ	3	2	3	1150x2800	2,41	0,81	8	ՓԵՂԿԵՐԸ-ՍՊԻՏԱԿ
¸ -3	ՄԵՏԱԼՈՊԼԱՍՏԵ ԿՐԿՆԱՇԵՐՈՏ ԱՊԱԿԵՓԱԹԵԹՈՎ	2	2	3	3000x2800	3,15	5,25	7	ՓԵՂԿԵՐԸ-ՍՊԻՏԱԿ
¸ -4	ՄԵՏԱԼՈՊԼԱՍՏԵ ՊԼԱՍՏԻԿՈՎ	-	8	-	900x2100	1,89	-	8	ՓԵՂԿԵՐԸ-ՍՊԻՏԱԿ
¸ -5	ՄԵՏԱԼՈՊԼԱՍՏԵ ԿՐԿՆԱՇԵՐՈՏ ԱՊԱԿԵՓԱԹԵԹՈՎ	-	-	2	1200x2100	2,52	-	2	ՓԵՂԿԵՐԸ-ՍՊԻՏԱԿ
¸ -6	ԼԱՄԻՆԱՑՎԱԾ «ՄԴՖ»	-	4	-	850x2100	1,79	-	4	ՓԵՂԿԵՐԸ-ՇԱԳԱՆԱԿԱԳՈՒՅՆ
¸ -7	ՄԵՏԱԼՈՊԼԱՍՏԵ ՊԼԱՍՏԻԿՈՎ	-	-	6	600x2100	1,26	-	6	ՓԵՂԿԵՐԸ-ՍՊԻՏԱԿ
¸ -8	ԼԱՄԻՆԱՑՎԱԾ «ՄԴՖ»	2	-	-	750x2100	1,58	-	2	ՓԵՂԿԵՐԸ-ՇԱԳԱՆԱԿԱԳՈՒՅՆ
¸ -9	ՄԵՏԱՂԱԿԱՆ ԴՌԻՌ ԵՐԵԱՊԱՏՎԱԾ ԼԱՄԻՆԱՑՎԱԾ «ՄԴՖ»-ՈՎ	-	2	-	950x2100	1,99	-	2	ՓԵՂԿԵՐԸ-ՇԱԳԱՆԱԿԱԳՈՒՅՆ

ä ² î àôÐ ² ÜÜ º ðÆ Ø ² êÜ ² ¶Æð

		ø ² Ü ² Î			â ² ö º ð a x h	´ ² ò Ø ² ê-Ø² /1 ä ² î àôÐ ² ÜÆ Ð ² Ø ² ð/	ö ² Î Ø ² ê-Ø² /1 ä ² î àôÐ ² ÜÆ Ð ² Ø ² ð/	ÀÜ ¸ . ø ² Ü ² Î	Ì ² ÜàÂàôÂÚàôÜ
ä ² î àôÐ ² Ü	ՆՅՈՒԹԻ ՏԵՍԱԿԸ	«Ա» ՄԱՍՆԱՇԵՆՔ	«Բ» ՄԱՍՆԱՇԵՆՔ	«Գ» ՄԱՍՆԱՇԵՆՔ					
ä-1	ՄԵՏԱԼՈՊԼԱՍՏԵ ԿՐԿՆԱՇԵՐՈՏ ԱՊԱԿԵՓԱԹԵԹՈՎ	32	37	17	2650x2050	2,05	3,38	86	ՓԵՂԿԵՐԸ-ՍՊԻՏԱԿ
ä-2	ՄԵՏԱԼՈՊԼԱՍՏԵ ԿՐԿՆԱՇԵՐՈՏ ԱՊԱԿԵՓԱԹԵԹՈՎ	9	6	9	1150x2050	0.89	1,46	24	ՓԵՂԿԵՐԸ-ՍՊԻՏԱԿ
ä-3	ՄԵՏԱԼՈՊԼԱՍՏԵ ԿՐԿՆԱՇԵՐՈՏ ԱՊԱԿԵՓԱԹԵԹՈՎ	4	8	4	1150x1150	0,66	0,66	16	ՓԵՂԿԵՐԸ-ՍՊԻՏԱԿ
ä-4	ՄԵՏԱԼՈՊԼԱՍՏԵ ԿՐԿՆԱՇԵՐՈՏ ԱՊԱԿԵՓԱԹԵԹՈՎ	-	-	11	1150x5350	1,26	4,89	11	ՓԵՂԿԵՐԸ-ՍՊԻՏԱԿ
ä-5	ՄԵՏԱԼՈՊԼԱՍՏԵ ԿՐԿՆԱՇԵՐՈՏ ԱՊԱԿԵՓԱԹԵԹՈՎ	-	-	1	1150x3300	-	3,8	1	ՓԵՂԿԵՐԸ-ՍՊԻՏԱԿ

ä ² î àôÐ ² Ü ² ¶ à ¶ º ðÆÆ Ø ² êÜ ² ¶Æð

		ø ² Ü ² Î			â ² ö º ð a x h	ÀÜ ¸ . ø ² Ü ² Î	Ì ² Ì ² È
ä ² î àôÐ ² Ü ² ¶ à ¶	ՆՅՈՒԹԻ ՏԵՍԱԿԸ	«Ա» ՄԱՍՆԱՇԵՆՔ	«Բ» ՄԱՍՆԱՇԵՆՔ	«Գ» ՄԱՍՆԱՇԵՆՔ			
ä ¶ -1	ՊԼԱՍՏԻԿ	32	37	17	2750x200	86	
ä ¶ -2	ՊԼԱՍՏԻԿ	9	6	9	1250x200	24	

Տնօրեն	Հ.Վարդանյան		Պատվիրատու՝ ՀՀ քաղաքաշինության նախարարություն			ՄԱԿՆԻՇ-ՃՇ
ՆԳՃ	Հ.Վարդանյան		Թաիրով գյուղի միջնակարգ դպրոցի շենքի վերանորոգման նախագիծ, ՀՀ,Արմավիրի մարզ, գյուղ Փարաքար-Թաիրով, միջնակարգ դպրոցի շենք	ՓՈՒԼ	ԹԵՐԹ	ԹԵՐԹԵՐ
Կոնստր.	Ռ.Չթչյան			Ա Ն	25	36
			Դռների, պատուհանների և պատուհանագոգերի մասնագիր	«ՎԱ-ՄԱՅՆԴ» ՍՊԸ Լիցենզիա 15731		

uuu hnuhnuhnuhnuhnuhnuhnu uuu

ԱՇԽԱՏԱՆՔԱՅԻՆ ԳԾԱԳՐԵՐԻ ԱՆՎԱՆԱՑԱՆԿ

NN ԸՍՏ ԿԱՐՔԻ	Ա Ն Վ Ա Ն Ո Ւ Մ Ը	ԹԵՐԹ
1	ԱՇԽԱՏԱՆՔԱՅԻՆ ԳԾԱԳՐԵՐԻ ԱՆՎԱՆԱՑԱՆԿ, ԸՆԴՀԱՆՈՒՐ ՏՎՅԱԼՆԵՐ	ԵԿ - 1
2	ԱՌԱՋԻՆ ՀԱՐԿԻ ԴԻԱՖՐԱԳՄԱՆԵՐԻ ՄԱԿՆԻՇԱՎՈՐՄԱՆ ՀԱՏԱԿԱԳԻԾԸ Ա ՄԱՍՆ.	ԵԿ - 2
3	ԵՐԿՐՈՐԴ ՀԱՐԿԻ ԴԻԱՖՐԱԳՄԱՆԵՐԻ ՄԱԿՆԻՇԱՎՈՐՄԱՆ ՀԱՏԱԿԱԳԻԾԸ Ա ՄԱՍՆ.	ԵԿ - 3
4	ԱՌԱՋԻՆ ՀԱՐԿԻ ԴԻԱՖՐԱԳՄԱՆԵՐԻ ՄԱԿՆԻՇԱՎՈՐՄԱՆ ՀԱՏԱԿԱԳԻԾԸ Բ ՄԱՍՆ.	ԵԿ - 4
5	ԵՐԿՐՈՐԴ ՀԱՐԿԻ ԴԻԱՖՐԱԳՄԱՆԵՐԻ ՄԱԿՆԻՇԱՎՈՐՄԱՆ ՀԱՏԱԿԱԳԻԾԸ Բ ՄԱՍՆ.	ԵԿ - 5
6	ԱՌԱՋԻՆ ՀԱՐԿԻ ԴԻԱՖՐԱԳՄԱՆԵՐԻ ՄԱԿՆԻՇԱՎՈՐՄԱՆ ՀԱՏԱԿԱԳԻԾԸ Գ ՄԱՍՆ.	ԵԿ- 6
7	ԵՐԿՐՈՐԴ ՀԱՐԿԻ ԴԻԱՖՐԱԳՄԱՆԵՐԻ ՄԱԿՆԻՇԱՎՈՐՄԱՆ ՀԱՏԱԿԱԳԻԾԸ Գ ՄԱՍՆ.	ԵԿ - 7
8	ԴԻԱՖՐԱԳՄԱ ԴՖ - 1, ՀԱՏՈՒՅԹՆԵՐ	ԵԿ - 8
9	ԴԻԱՖՐԱԳՄԱ ԴՖ - 1, ՀԱՆԳՈՒՅՑՆԵՐ, ՄԱՍՆԱԳԻՐ	ԵԿ - 9
10	ԴԻԱՖՐԱԳՄԱ ԴՖ - 2, ՀԱՏՈՒՅԹՆԵՐ	ԵԿ - 10
11	ԴԻԱՖՐԱԳՄԱ ԴՖ - 2, ՀԱՆԳՈՒՅՑՆԵՐ, ՄԱՍՆԱԳԻՐ	ԵԿ - 11
12	ԴԻԱՖՐԱԳՄԱ ԴՖ - 3, ՀԱՏՈՒՅԹՆԵՐ	ԵԿ - 12
13	ԴԻԱՖՐԱԳՄԱ ԴՖ - 3, ՀԱՆԳՈՒՅՑՆԵՐ, ՄԱՍՆԱԳԻՐ	ԵԿ - 13
14	ԴԻԱՖՐԱԳՄԱ ԴՖ - 4, ՀԱՏՈՒՅԹՆԵՐ	ԵԿ -14
15	ԴԻԱՖՐԱԳՄԱ ԴՖ - 4, ՀԱՆԳՈՒՅՑՆԵՐ, ՄԱՍՆԱԳԻՐ	ԵԿ - 15
16	ԴԻԱՖՐԱԳՄԱ ԴՖ - 5, ՀԱՏՈՒՅԹՆԵՐ	ԵԿ - 16
17	ԴԻԱՖՐԱԳՄԱ ԴՖ - 5, ՀԱՆԳՈՒՅՑՆԵՐ, ՄԱՍՆԱԳԻՐ	ԵԿ- 17
18	ԴԻԱՖՐԱԳՄԱ ԴՖ - 6, ՀԱՏՈՒՅԹՆԵՐ	ԵԿ - 18
19	ԴԻԱՖՐԱԳՄԱ ԴՖ - 6, ՀԱՆԳՈՒՅՑՆԵՐ, ՄԱՍՆԱԳԻՐ	ԵԿ - 19
20	ԴԻԱՖՐԱԳՄԱ ԴՖ - 7, ՀԱՏՈՒՅԹՆԵՐ	ԵԿ - 20
21	ԴԻԱՖՐԱԳՄԱ ԴՖ - 7, ՀԱՆԳՈՒՅՑՆԵՐ, ՄԱՍՆԱԳԻՐ	ԵԿ - 21
22	ԴԻԱՖՐԱԳՄԱ ԴՖ - 8, ՀԱՏՈՒՅԹՆԵՐ	ԵԿ - 22
23	ԴԻԱՖՐԱԳՄԱ ԴՖ - 8, ՀԱՆԳՈՒՅՑՆԵՐ, ՄԱՍՆԱԳԻՐ	ԵԿ - 23
24	ԴԻԱՖՐԱԳՄԱ ԴՖ - 9, ՀԱՏՈՒՅԹՆԵՐ	ԵԿ - 24
25	ԴԻԱՖՐԱԳՄԱ ԴՖ - 9, ՀԱՆԳՈՒՅՑՆԵՐ, ՄԱՍՆԱԳԻՐ	ԵԿ - 25
26	ԴԻԱՖՐԱԳՄԱ ԴՖ - 10, ՀԱՏՈՒՅԹՆԵՐ	ԵԿ - 26
27	ԴԻԱՖՐԱԳՄԱ ԴՖ - 10, ՀԱՆԳՈՒՅՑՆԵՐ, ՄԱՍՆԱԳԻՐ	ԵԿ - 27
28	ԴԻԱՖՐԱԳՄԱ ԴՖ - 11, ՀԱՏՈՒՅԹՆԵՐ	ԵԿ - 28
29	ԴԻԱՖՐԱԳՄԱ ԴՖ - 11, ՀԱՆԳՈՒՅՑՆԵՐ, ՄԱՍՆԱԳԻՐ	ԵԿ - 29
30	ԾԱԾԿԵՐԻ ՈՒԺԵՂԱՑՄԱՆՀԱՏԱԿԱԳԻԾԸ (Ա; Բ ՄԱՍՆԱՇԵՆՔԵՐ)	ԵԿ - 30
31	ԾԱԾԿԵՐԻ ՈՒԺԵՂԱՑՄԱՆՀԱՏԱԿԱԳԻԾԸ (Գ ՄԱՍՆԱՇԵՆՔ)	ԵԿ - 31
32	100 ԵՎ 200 ՄՄ ՀԱՍՏՈՒԹՅԱՄԲ ՄԻԶՆՈՐՄՆԵՐԻ ԱՄՐԱԿԱՊՄԱՆ ՀԱՆԳՈՒՅՑՆԵՐԸ	ԵԿ - 32
33	Գ ՄԱՍՆԱՇԵՆՔԻ ՏԱՐԱՀԱՆՄԱՆ ԱՍՏԻՃԱՆԱՎԱՆԴԱԿԻ ՀԱՏԱԿԱԳԻԾԸ, ԿՏՐՎԱԾՔՆԵՐ, ՀԱՆԳՈՒՅՑՆԵՐ	ԵԿ - 33
34	"Գ" ՄԱՍՆԱՇԵՆՔԻ ՏԱՐԱՀԱՆՄԱՆ ԱՍՏԻՃԱՆԱՎԱՆԴԱԿ, ՀԱՆԳՈՒՅՑՆԵՐ, ՄԱՍՆԱԳԻՐ	ԵԿ - 34

ԲԱՑԱՏՐԱԳԻՐ

Արմավիրի մարզի Թաիրով համայնքի դպրոցի ուժեղացման և վերակառուցման նախագծի կոնստրուկտորական մասը մշակված է ճարտարապետական լուծումների հիման վրա: Կատարված է ուժեղացման նախագիծ K գործակցով, այսինքն սեյսմակայունությամբ բերված է ներկայիս գործող հաշվարկային մոտավոր պահանջներին:

Դպրոցի շենքը բաղկացած է իրարից հակասեյսմիկ կարաններով անջատված երեք մասնաշենքերից: Նրանցից երկուսը՝("Ա" և "Բ" մասնաշենքեր) բացառապես ունեն նույնատիպ լուծումներ: Երրորդը՝("Գ" մասնաշենք) ունի երկլույս հատված, նախատեսված մարզադահլիճի համար:

"Ա" և "Բ" մասնաշենքեր

Մասնաշենքերի կոնստրուկտիվ համակարգը լուծված է NNC - 04. B1. տիպարային սերիայի՝ տարածական հիմնակմախքի տարբերակով:

Լայնական շրջանակները լուծված են 6.0 + 6.0մ երքթռիչք, իսկ լայնական ուղղությամբ 6.0մ քայլով վեց թռիչք շրջանակներով:

"Գ" մասնաշենք

Մասնաշենքի լայնական շրջանակները լուծված են (6.0+6.0+6.0)մ եռաթռիչք, իսկ երկայնական շրջանակները՝ 6.0 եվ 30մ քայլով:

Ուժեղացման միջոցառումները իրականացված են

Կոնստրուկտիվ սեյսմիկ և դինամիկ հաշվարկները կատարվել են գրունտների գործակիցների և Սպիտակի երկրաշարժի ժամանակ գրանցված ակսելեգրամաների տվյալներ հիման վրա:

Իրականացվել են հետևյալ միջոցառումները՝

1. Կոնստրուկտիվ համակարգը հագեցված է երկայնական և լայնական դիֆրագմաներով, ամեն ուղղությամբ երկուական "Ա" և "Բ" մասնաշենքերին և երկու զույգով "Գ" մասնաշենքին:
2. Ծածկերի հավաքովի սալերը ամբողջապես կոշտացված են սալերի վրայով տեղադրված միաձույլ ամրանավորված բետոնե շերտով: Մինչ ծածկերի ուժեղացումը անհրաժեշտ է սալերի մակերևույթից հեռացնել բոլոր շերտերը և մաքրել շինարարական աղբից ու փոշուց: Տեղադրել ուղղաձիգ ամրանային ձողեր,նախապես բացված աբնիկներում, տեղադրել ամրանային ցանցը և բետոնացնել:

ՏԱՐՐԻ ՄԱԿՆԻՇԸ	ԱՄՐԱՆԱՅԻՆ ՇԻՆՎԱԾՔՆԵՐ												ԸՆԴ.
	ԱՄՐԱՆԱՅԻՆ ՊՈՂՊԱՏ CTO ACYM 7 - 93												
	A-IC			A - 500C									
	Ø 4	Ø 8	ԸՆԴ.	Ø 12	Ø 14	Ø 16	Ø 18	Ø 20	Ø 22	Ø 25	Ø 28	ԸՆԴ.	
ՄԻԱՁՈՒՅԼ Ե. Բ. ՀԻՄՔԵՐ	---	716.8	716.8	---	---	1126.4	---	---	---	---	---	1126.4	1843.2
ՄԻԱՁՈՒՅԼ Ե. Բ. ԴԻԱՖՐԱԳՄԱՆԵՐ	---	919.5	919.5	8757.0	---	2511.6	1353.2	397.6	241.6	---	---	13261.0	14180.5
ԾԱԾԿԵՐԻ ՈՒԺԵՂԱՑՈՒՄ	3630.1	2375.3	6005.4	---	---	---	---	---	---	---	---	---	6005.4
										ԸՆԴՀԱՆՈՒՐԸ		16023.7	

ԲԵՏՈՆԻ ԸՆԴՀԱՆՈՒՐ ԾԱՎԱԼԸ / Մ^3/

ՏԱՐՐԻ ՄԱԿՆԻՇԸ	ԲԵՏՈՆ	ԴԱՍԸ	ԾԱՎԱԼԸ Մ^3
ՄԻԱՁՈՒՅԼ Ե. Բ. ՀԻՄՔԵՐ	ԾԱՆՐ	B20	32.8
ՄԻԱՁՈՒՅԼ Ե. Բ. ԴԻԱՖՐԱԳՄԱՆԵՐ	ԾԱՆՐ	B20	105.5
ԾԱԾԿԵՐԻ ՈՒԺԵՂԱՑՈՒՄ	ԿԻՍԱԾԱՆՐ	B15	137.7
	ԸՆԴՀԱՆՈՒՐԸ		276.0

Տնօրեն	Հ.Վարդանյան		Պատվիրատու՝ ՀՀ քաղաքաշինության նախարարություն			ՄԱԿՆԻՇ-ԵԿ
ՆԳԵ	Հ.Վարդանյան		Թաիրով գյուղի միջնակարգ դպրոցի շենքի վերանորոգման նախագիծ, ՀՀ,Արմավիրի մարզ, գյուղ Փարաքար-Թաիրով, միջնակարգ դպրոցի շենք	ՓՈՒԼ	ԹԵՐԹ	ԹԵՐԹԵՐ
Կոնստր.	Ռ.Չթչյան			Ա Ն	1	34
			ԱՇԽԱՏԱՆՔԱՅԻՆ ԳԾԱԳՐԵՐԻ ԱՆՎԱՆԱՑԱՆԿ, ԸՆԴՀԱՆՈՒՐ ՏՎՅԱԼՆԵՐ	«ՎԱ-ՄԱՅՆԴ» ՍՊԸ Լիցենզիա 15731		

ԴԻՖՐԱԳՄԱՆԵՐԻ ՄԱԿՆՇԱՎՈՐՄԱՆ ՀԱՏԱԿԱԳԻԾԸ (Ա ՄԱՍՆԱՇԵՆՔ)

ԱՌԱՋԻՆ ՀԱՐԿ

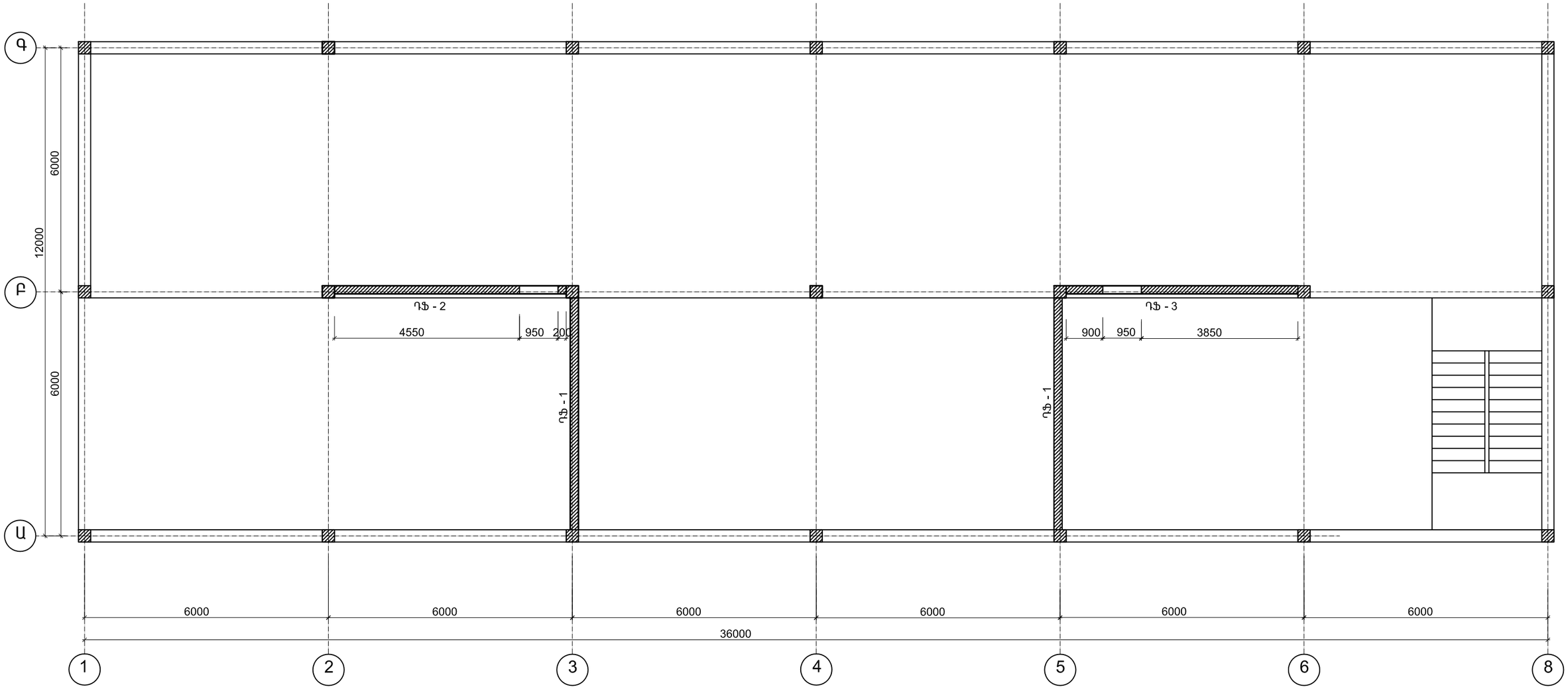

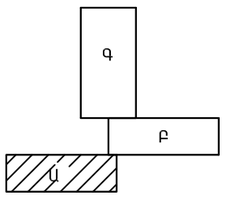

Տնօրեն	Հ.Վարդանյան		Պատվիրատու՝ ՀՀ քաղաքաշինության նախարարություն			ՄԱԿՆԻՇ-ԵԿ
ՆԳՃ	Հ.Վարդանյան		Թաիրով գյուղի միջնակարգ դպրոցի շենքի վերանորոգման նախագիծ, ՀՀ,Արմավիրի մարզ, գյուղ Փարաքար-Թաիրով, միջնակարգ դպրոցի շենք	ՓՈՒԼ	ԹԵՐԹ	ԹԵՐԹԵՐ
Կոնստր.	Ռ.Չթչյան			Ա Ն	2	34
			ԱՌԱՋԻՆ ՀԱՐԿԻ ԴԻԱՖՐԱԳՄԱՆԵՐԻ ՄԱԿՆԻՇԱՎՈՐՄԱՆ ՀԱՏԱԿԱԳԻԾԸ (Ա ՄԱՍՆԱՇԵՆՔ)	«ՎԱ-ՄԱՅՆԴ» ՍՊԸ Լիցենզիա 15731		

ԴԻՖՐԱԳՄԱՆԵՐԻ ՄԱԿՆՇԱՎՈՐՄԱՆ ՀԱՏԱԿԱԳԻԾԸ (Ա ՄԱՍՆԱՇԵՆՔ)

ԵՐԿՐՈՐԴ ՀԱՐԿ

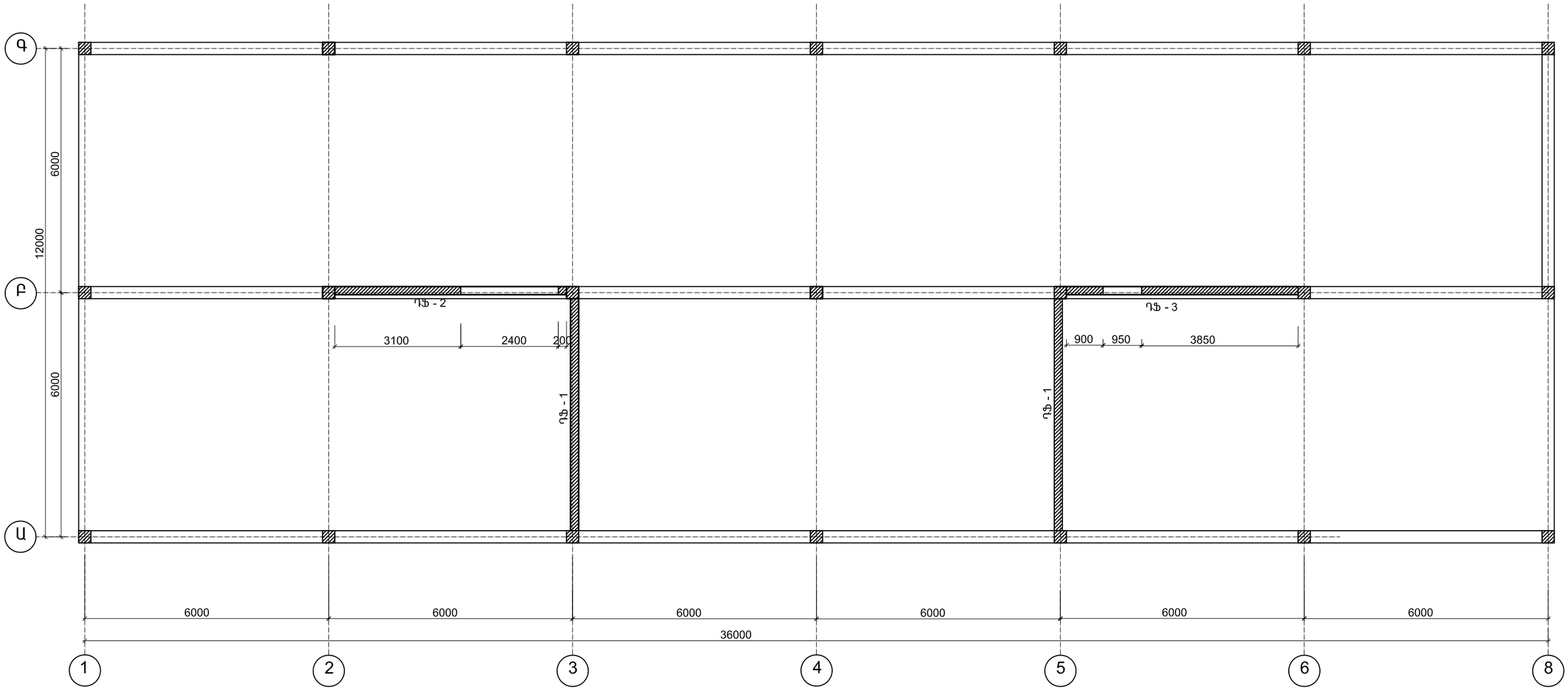

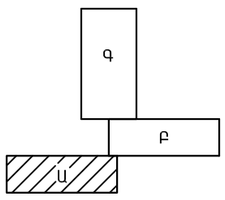

Տնօրեն	Հ.Վարդանյան		Պատվիրատու՝ ՀՀ քաղաքաշինության նախարարություն			ՄԱԿՆԻՇ-ԵԿ
ՆԳՃ	Հ.Վարդանյան		Թաիրով գյուղի միջնակարգ դպրոցի շենքի վերանորոգման նախագիծ, ՀՀ,Արմավիրի մարզ, գյուղ Փարաքար-Թաիրով, միջնակարգ դպրոցի շենք	ՓՈՒԼ	ԹԵՐԹ	ԹԵՐԹԵՐ
Կոնստր.	Ռ.Չթչյան			Ա Ն	3	34
			ԵՐԿՐՈՐԴ ՀԱՐԿԻ ԴԻԱՖՐԱԳՄԱՆԵՐԻ ՄԱԿՆԻՇԱՎՈՐՄԱՆ ՀԱՏԱԿԱԳԻԾԸ (Ա ՄԱՍՆԱՇԵՆՔ)	«ՎԱ-ՄԱՅՆԴ» ՍՊԸ Լիցենզիա 15731		

ԴԻՖՐԱԳՄԱՆԵՐԻ ՄԱԿՆՇԱՎՈՐՄԱՆ ՀԱՏԱԿԱԳԻԾԸ (Բ ՄԱՍՆԱՇԵՆՔ)

ԱՌԱՋԻՆ ՀԱՐԿ

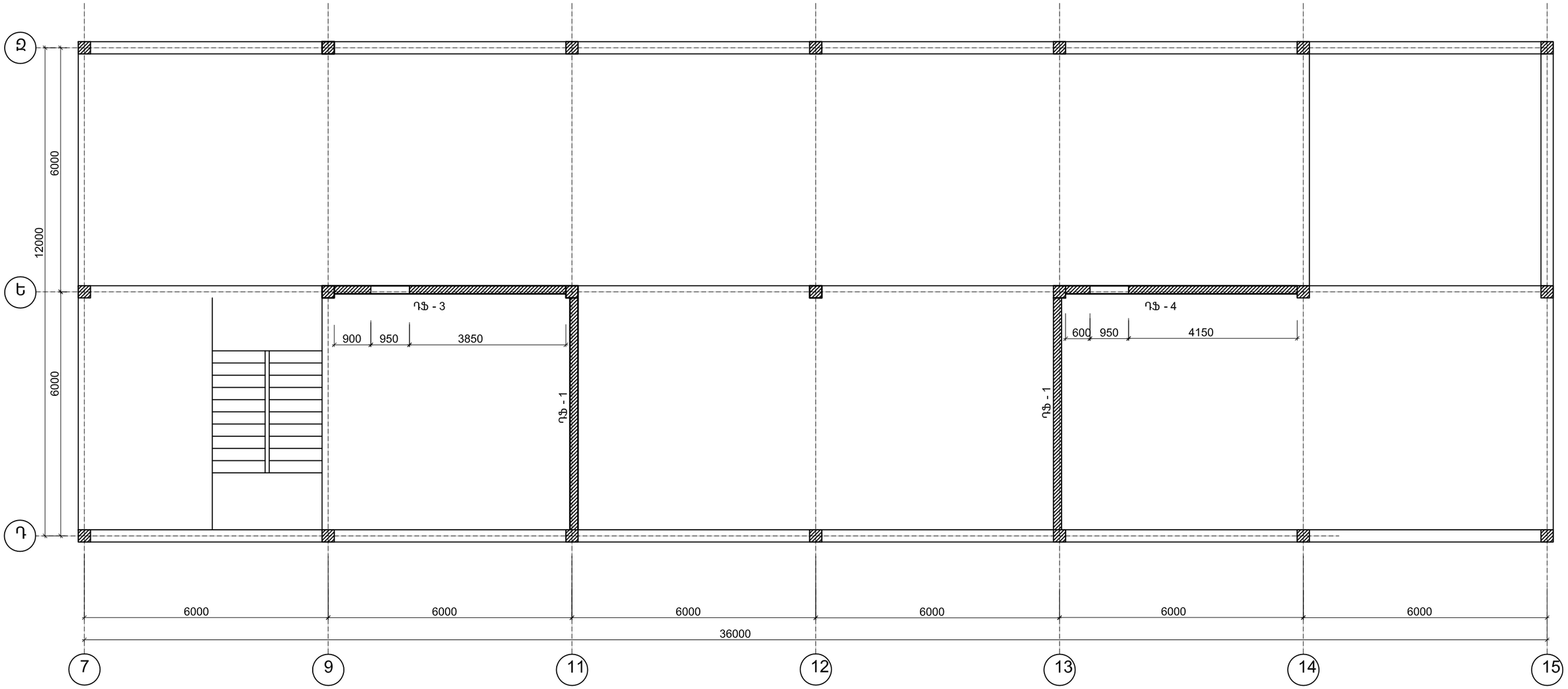

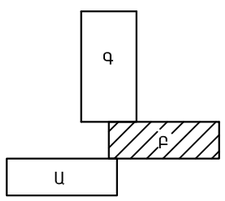

Տնօրեն	Հ.Վարդանյան		Պատվիրատու՝ ՀՀ քաղաքաշինության նախարարություն			ՄԱԿՆԻՇ-ԵԿ
ՆԳՃ	Հ.Վարդանյան		Թաիրով գյուղի միջնակարգ դպրոցի շենքի վերանորոգման նախագիծ, ՀՀ,Արմավիրի մարզ, գյուղ Փարաքար-Թաիրով, միջնակարգ դպրոցի շենք	ՓՈՒԼ	ԹԵՐԹ	ԹԵՐԹԵՐ
Կոնստր.	Ռ.Չթչյան			Ա Ն	4	34
			ԱՌԱՋԻՆ ՀԱՐԿԻ ԴԻՖՐԱԳՄԱՆԵՐԻ ՄԱԿՆԻՇԱՎՈՐՄԱՆ ՀԱՏԱԿԱԳԻԾԸ (Բ ՄԱՍՆԱՇԵՆՔ)	«ՎԱ-ՄԱՅՆԴ» ՍՊԸ Լիցենզիա 15731		

ՀԱՆԳՈՒՅՑ - 1

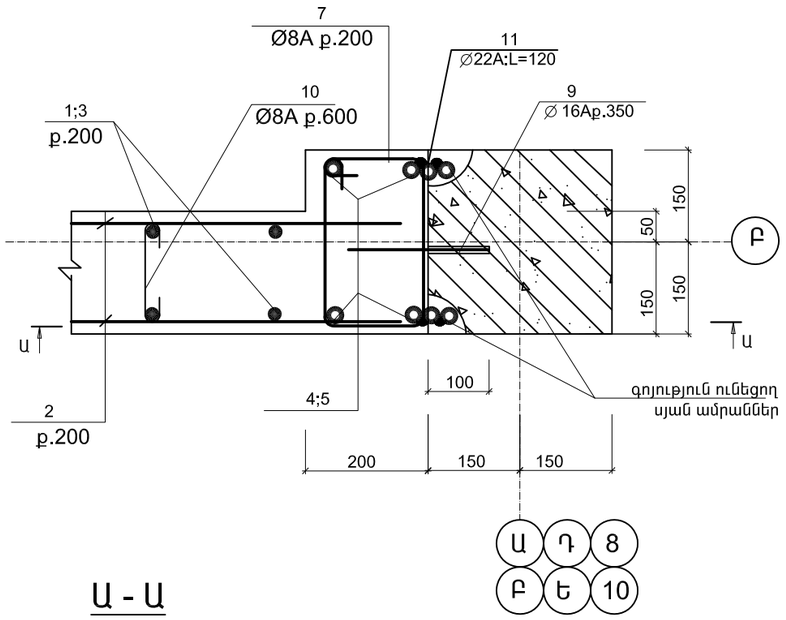

Ա - Ա

ՀԱՆԳՈՒՅՑ - 2

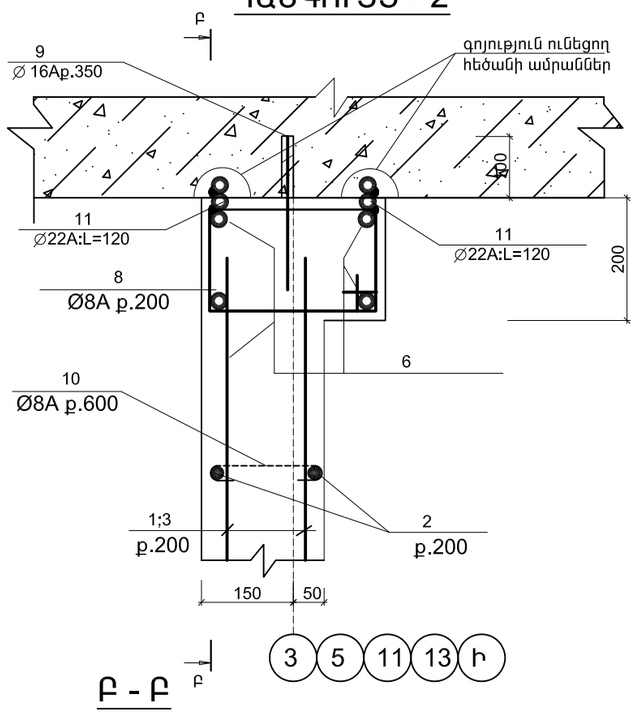

Բ - Բ

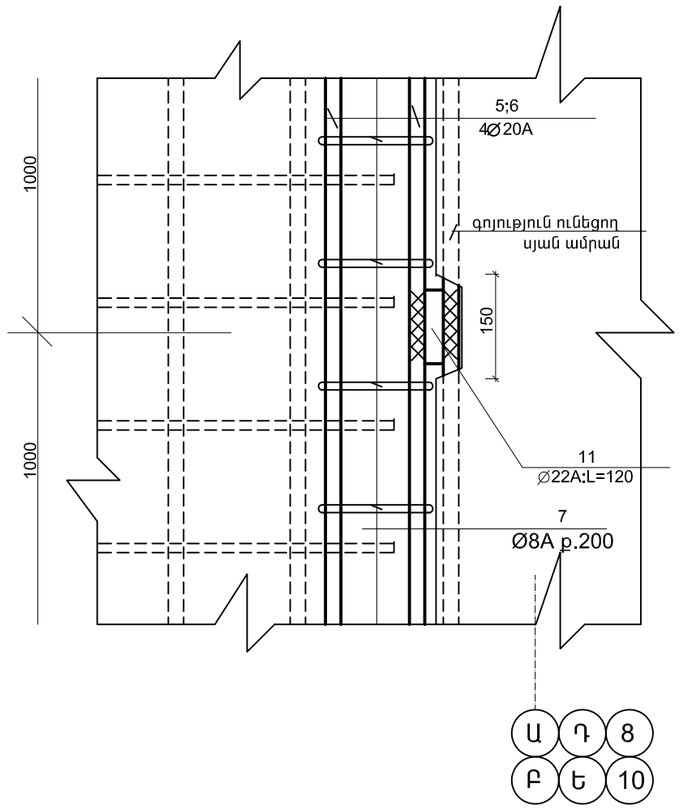

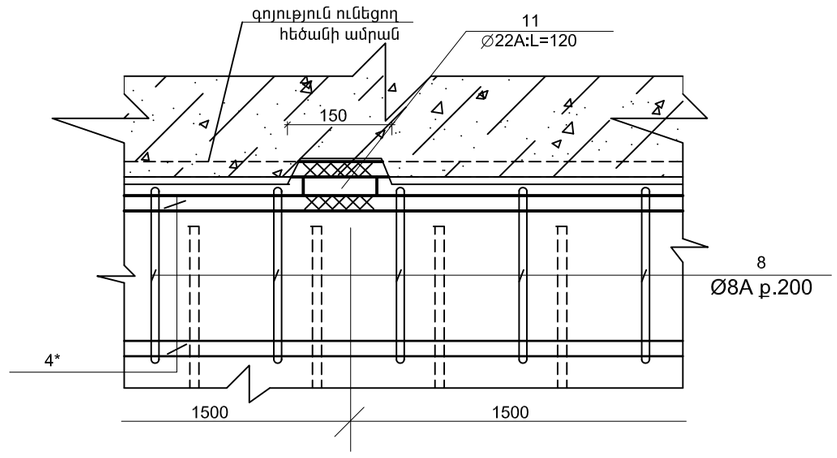

ՄԱՍՆԱԳԻՐ

ՆՇԱՆԱԿ. ԴԻՐՔԸ	ՆՇԱՆԱԿՈՒՄԸ	ԱՆՎԱՆՈՒՄԸ	ՔԱՆ. ՀԱՏ	ՄԻԱՎ. ՔԱՇԸ ԿԳ	ԸՆԴՀ. ՔԱՇԸ ԿԳ
	ԴԻԱՖՐԱԳՄԱ ԴՖ - 1(5ՀԱՏ)				
1	СТО АСЧМ 7 - 93	∅ 12A500C; L=4200	54	3.8	205.2
2	—— || ——	∅ 12A500C; L=5650	98	5.1	499.8
3	—— || ——	∅ 12A500C; L=2950	54	2.7	145.8
4	—— || ——	∅ 18A500C; L=3850	8	7.7	61.6
5	—— || ——	∅ 16A500C; L=2950	8	4.7	37.6
6	—— || ——	∅ 16A500C; L=5650	8	9.1	72.8
7	—— || ——	∅ 8AC; L=1000	64	0.4	25.6
8	—— || ——	∅ 8AC; L=1000	52	0.4	20.8
9	—— || ——	∅ 16A500C; L=250	72	0.4	28.8
10	—— || ——	∅ 8AC; L=285	102	0.12	12.3
11	—— || ——	∅ 22A500C; L=120	42	0.36	15.1
12	—— || ——	∅ 16A500C; L=5500	8	8.8	70.4
13	—— || ——	∅ 8AC; L=2000	56	0.8	44.8
		ԲԵՏՈՆ B20 $մ^3$	10.2		

ՄԱՆՐԱՄԱՍՆԵՐԻ ՏԵՂԵԿԱԳԻՐ

ԴԻՐՔ	ՈՒՐՎԱԳԻԾ
7	240; 260; 340; 160
8	340; 260; 340; 260
10	185; 50; 50
13	440; 540; 660; 360

Տնօրեն	Հ.Վարդանյան		Պատվիրատու՝ ՀՀ քաղաքաշինության նախարարություն			ՄԱԿՆԻՇ-ԵԿ
ՆԳԵ	Հ.Վարդանյան		Թաիրով գյուղի միջնակարգ դպրոցի շենքի վերանորոգման նախագիծ, ՀՀ,Արմավիրի մարզ, գյուղ Փարաքար-Թաիրով, միջնակարգ դպրոցի շենք	ՓՈՒԼ	ԹԵՐԹ	ԹԵՐԹԵՐ
Կոնստր.	Ռ.Չթչյան			Ա Ն	9	34
			ԴԻԱՖՐԱԳՄԱ ԴՖ - 1, ՀԱՆԳՈՒՅՑՆԵՐ, ՄԱՍՆԱԳԻՐ	«ՎԱ-ՄԱՅՆԴ» ՍՊԸ Լիցենզիա 15731		

ԴԻՖՐԱԳՄԱՆԵՐԻ ՄԱԿՆՇԱՎՈՐՄԱՆ ՀԱՏԱԿԱԳԻԾԸ (Բ ՄԱՍՆԱՇԵՆՔ)

ԵՐԿՐՈՐԴ ՀԱՐԿ

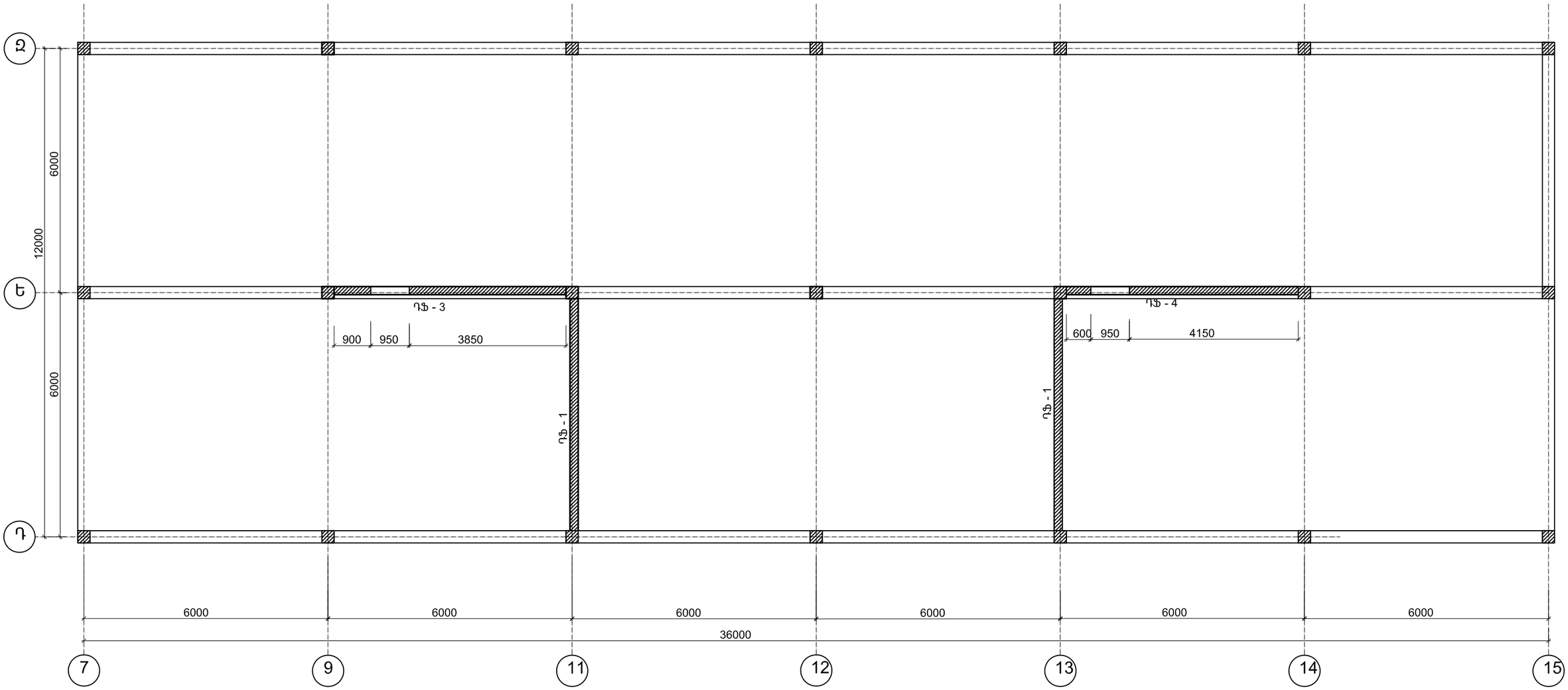

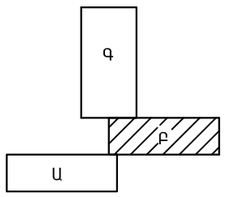

Տնօրեն	Հ.Վարդանյան		Պատվիրատու՝ ՀՀ քաղաքաշինության նախարարություն			ՄԱԿՆԻՇ-ԵԿ
ՆԳՃ	Հ.Վարդանյան		Թաիրով գյուղի միջնակարգ դպրոցի շենքի վերանորոգման նախագիծ, ՀՀ,Արմավիրի մարզ, գյուղ Փարաքար-Թաիրով, միջնակարգ դպրոցի շենք	ՓՈՒԼ	ԹԵՐԹ	ԹԵՐԹԵՐ
Կոնստր.	Ռ.Չթչյան			Ա Ն	5	34
			ԵՐԿՐՈՐԴ ՀԱՐԿԻ ԴԻԱՖՐԱԳՄԱՆԵՐԻ ՄԱԿՆԻՇԱՎՈՐՄԱՆ ՀԱՏԱԿԱԳԻԾԸ (Բ ՄԱՍՆԱՇԵՆՔ)	«ՎԱ-ՄԱՅՆԴ» ՍՊԸ Լիցենզիա 15731		

ԱՌԱՋԻՆ ՀԱՐԿԻ ԴԻԱՖՐԱԳՄԱՆԵՐԻ ՄԱԿՆԻՇԱՎՈՐՄԱՆ ՀԱՏԱԿԱԳԻԾԸ (Գ ՄԱՍՆԱՇԵՆՔ)

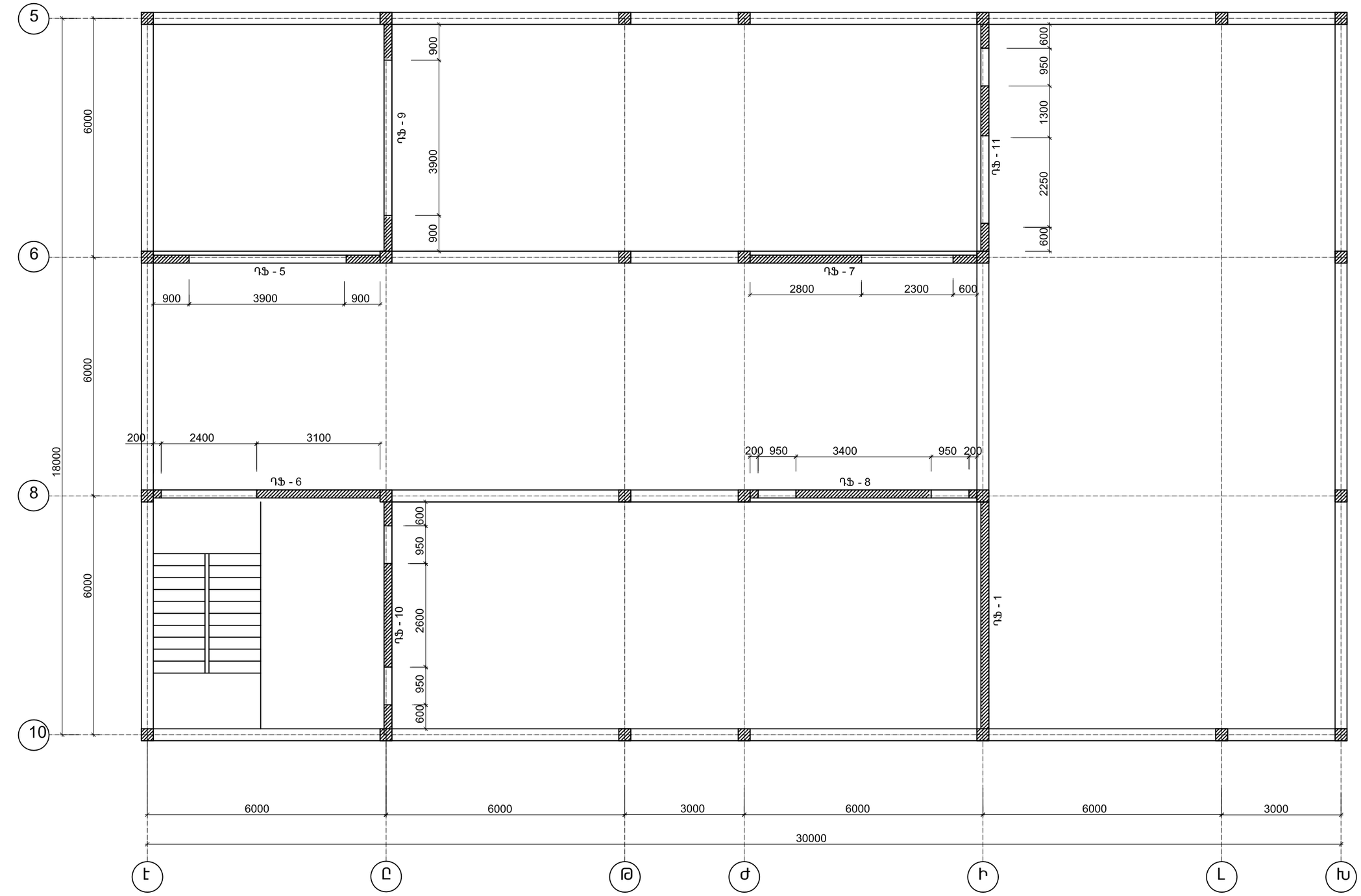

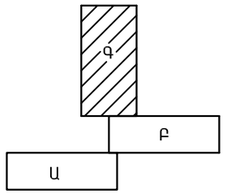

Տնօրեն	Հ.Վարդանյան		Պատվիրատու՝ ՀՀ քաղաքաշինության նախարարություն			ՄԱԿՆԻՇ-ԵԿ
ՆԳՃ	Հ.Վարդանյան		Թաիրով գյուղի միջնակարգ դպրոցի շենքի վերանորոգման նախագիծ, ՀՀ,Արմավիրի մարզ, գյուղ Փարաքար-Թաիրով, միջնակարգ դպրոցի շենք	ՓՈՒԼ	ԹԵՐԹ	ԹԵՐԹԵՐ
Կոնստր.	Ռ.Չթչյան			Ա Ն	6	34
			ԱՌԱՋԻՆ ՀԱՐԿԻ ԴԻԱՖՐԱԳՄԱՆԵՐԻ ՄԱԿՆԻՇԱՎՈՐՄԱՆ ՀԱՏԱԿԱԳԻԾԸ (Գ ՄԱՍՆԱՇԵՆՔ)	«ՎԱ-ՄԱՅՆԴ» ՍՊԸ Լիցենզիա 15731		

ԵՐԿՐՈՐԴ ՀԱՐԿԻ ԴԻԱՖՐԱԳՄԱՆԵՐԻ ՄԱԿՆԻՇԱՎՈՐՄԱՆ ՀԱՏԱԿԱԳԻԾԸ (Գ ՄԱՍՆԱՇԵՆՔ)

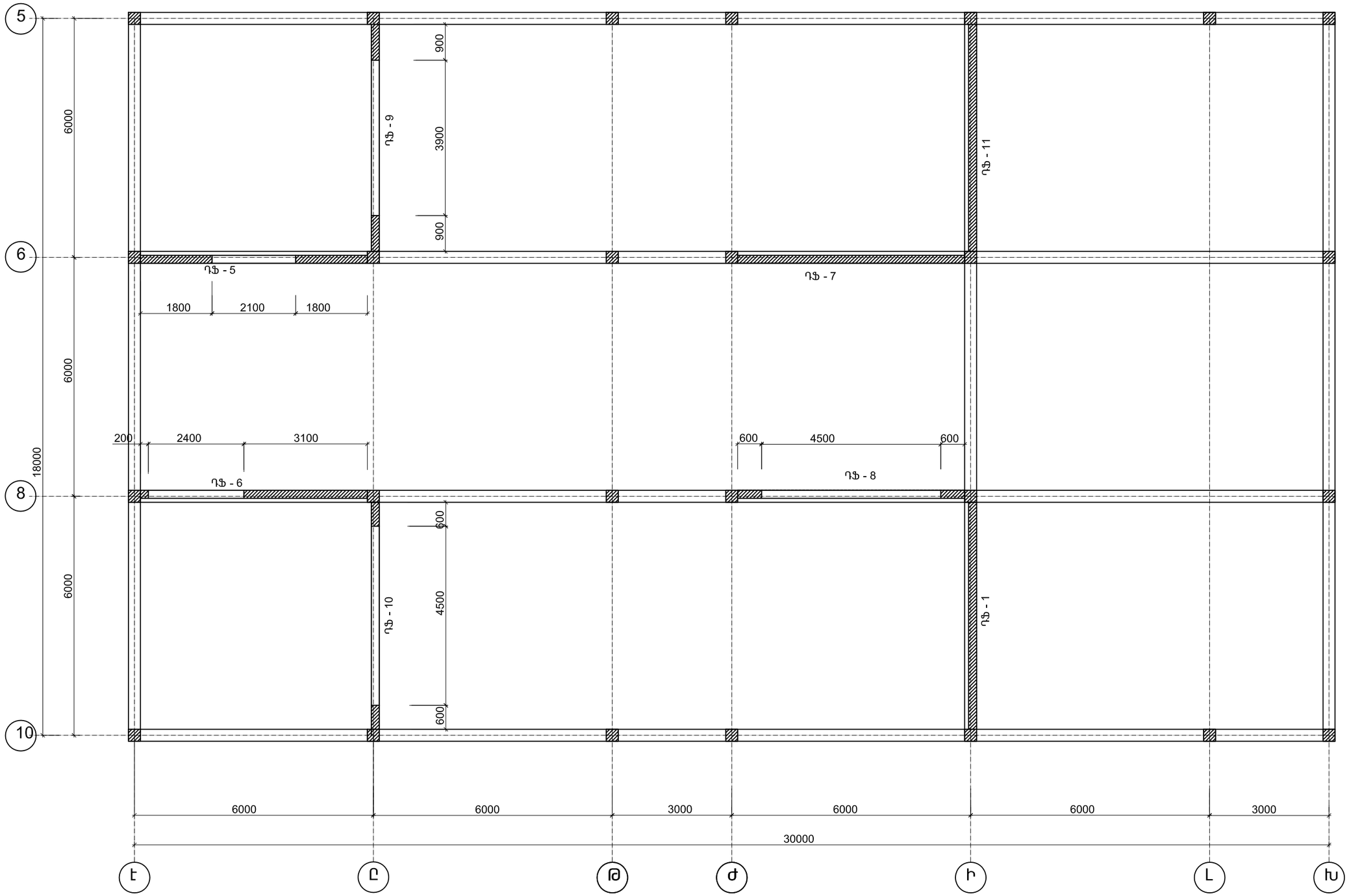

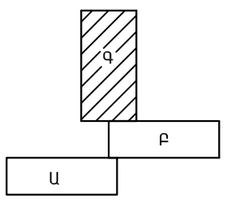

Տնօրեն	Հ.Վարդանյան		Պատվիրատու՝ ՀՀ քաղաքաշինության նախարարություն			ՄԱԿՆԻՇ-ԵԿ
ՆԳԵ	Հ.Վարդանյան		Թաիրով գյուղի միջնակարգ դպրոցի շենքի վերանորոգման նախագիծ, ՀՀ,Արմավիրի մարզ, գյուղ Փարաքար-Թաիրով, միջնակարգ դպրոցի շենք	ՓՈՒԼ	ԹԵՐԹ	ԹԵՐԹԵՐ
Կոնստր.	Ռ.Չթչյան			Ա Ն	7	34
			ԵՐԿՐՈՐԴ ՀԱՐԿԻ ԴԻԱՖՐԱԳՄԱՆԵՐԻ ՄԱԿՆԻՇԱՎՈՐՄԱՆ ՀԱՏԱԿԱԳԻԾԸ (Գ ՄԱՍՆԱՇԵՆՔ)	«ՎԱ-ՄԱՅՆԴ» ՍՊԸ Լիցենզիա 15731		

ԴՖ -1

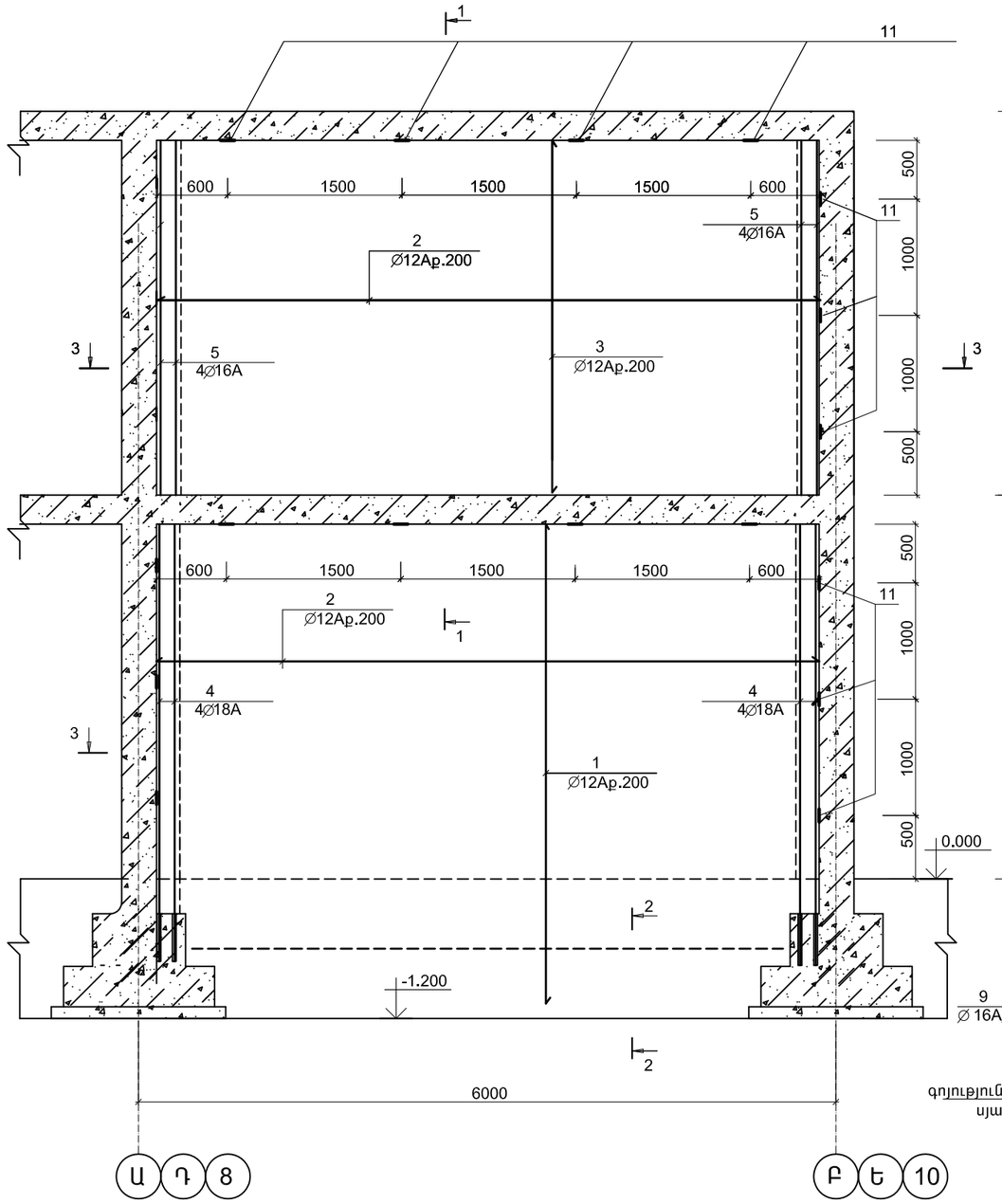

1 - 1

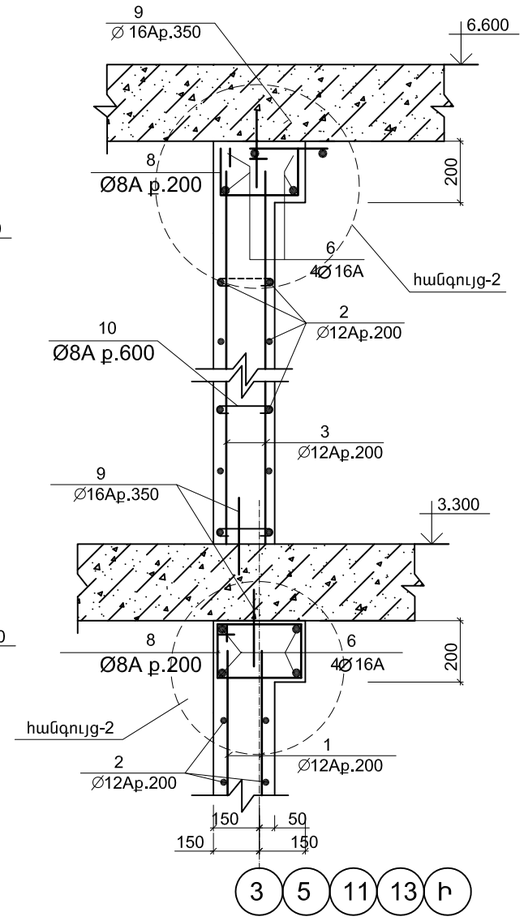

2 - 2

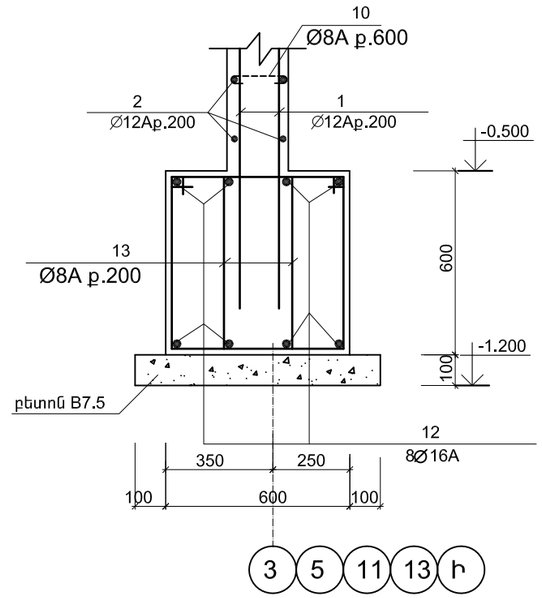

3 - 3

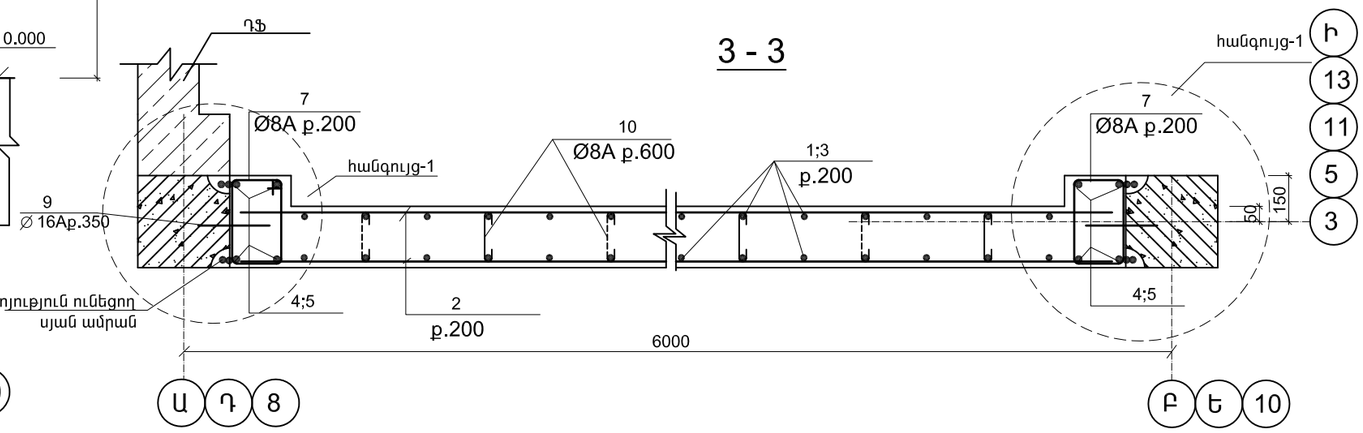

Տնօրեն	Հ.Վարդանյան		Պատվիրատու՝ ՀՀ քաղաքաշինության նախարարություն			ՄԱԿՆԻՇ-ԵԿ
ՆԳԵ	Հ.Վարդանյան		Թաիրով գյուղի միջնակարգ դպրոցի շենքի վերանորոգման նախագիծ, ՀՀ,Արմավիրի մարզ, գյուղ Փարաքար-Թաիրով, միջնակարգ դպրոցի շենք	ՓՈՒԼ	ԹԵՐԹ	ԹԵՐԹԵՐ
Կոնստր.	Ռ.Չթչյան			Ա Ն	8	34
			ԴԻԱԳՐԱՄՄԱ ԴՖ - 1, ՀԱՏՈՒՅԹՆԵՐ	«ՎԱ-ՄԱՅՆԴ» ՍՊԸ Լիցենզիա 15731		

ԴԻԱՖՐԱԳՄԱ ԴՖ - 2

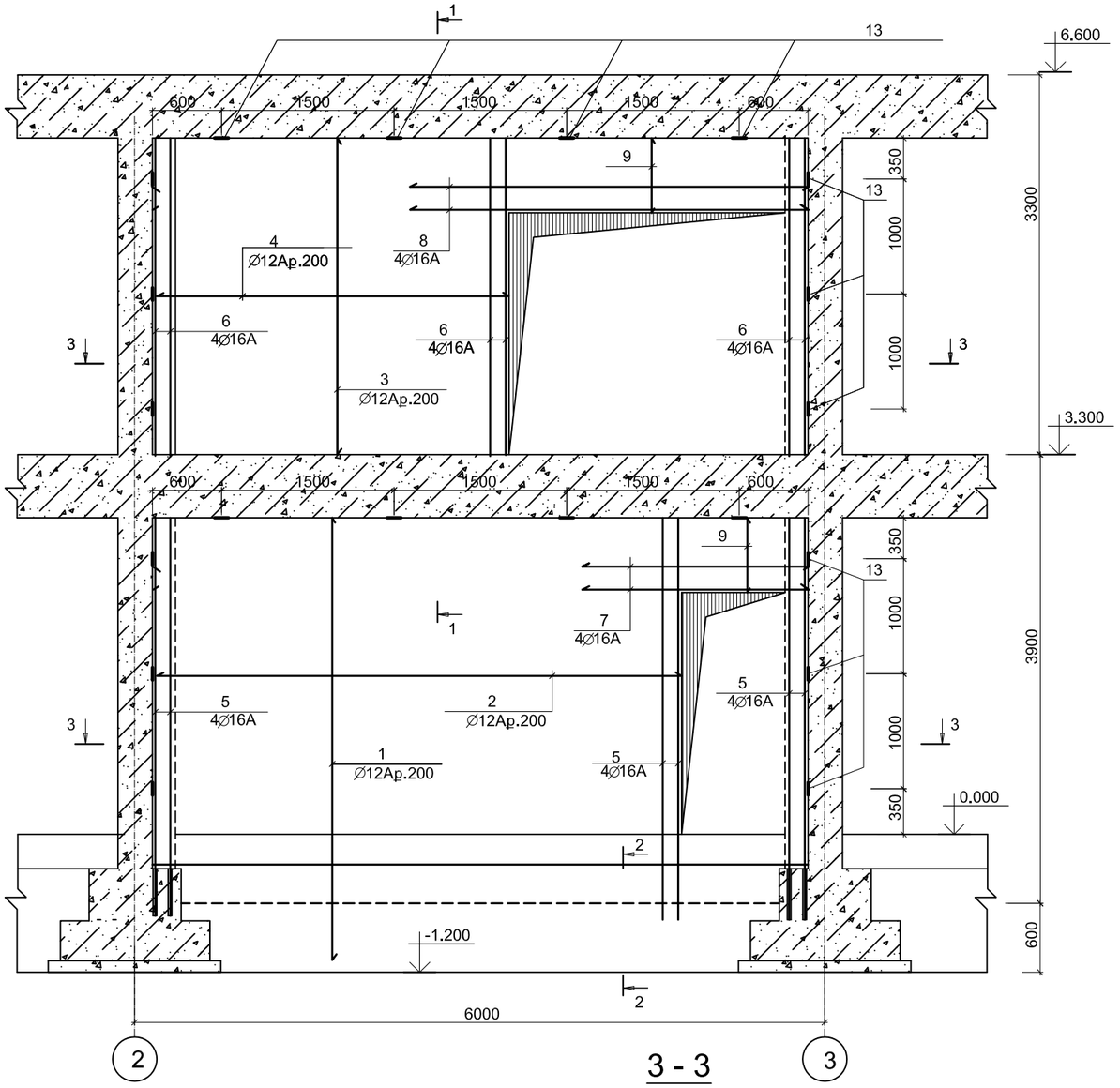

1 - 1

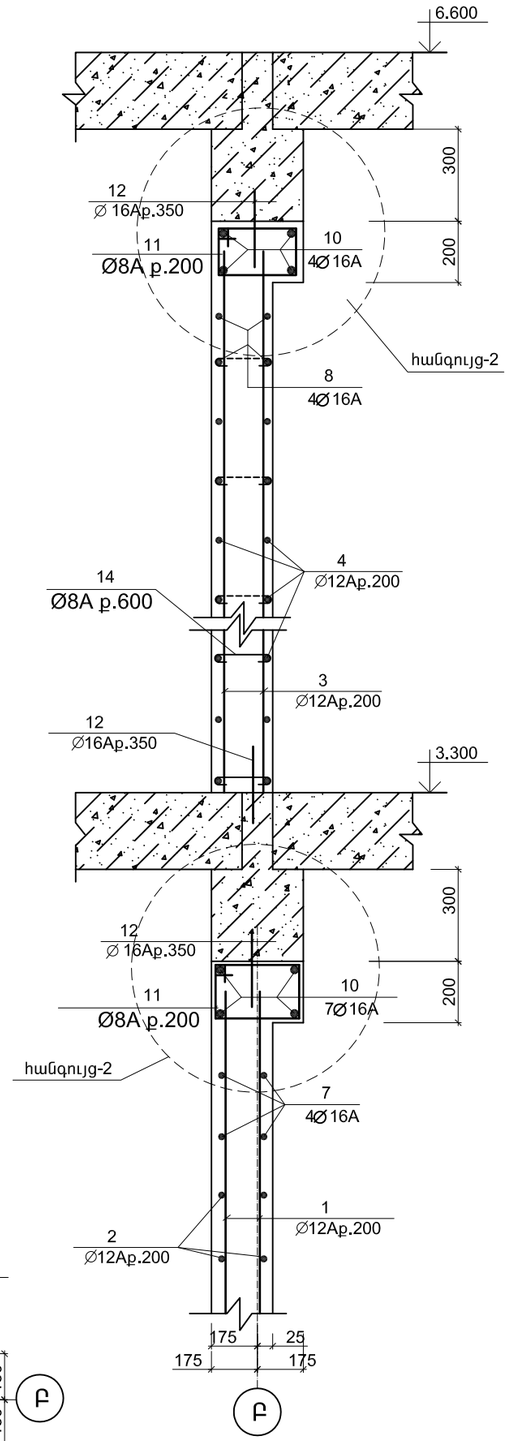

2 - 2

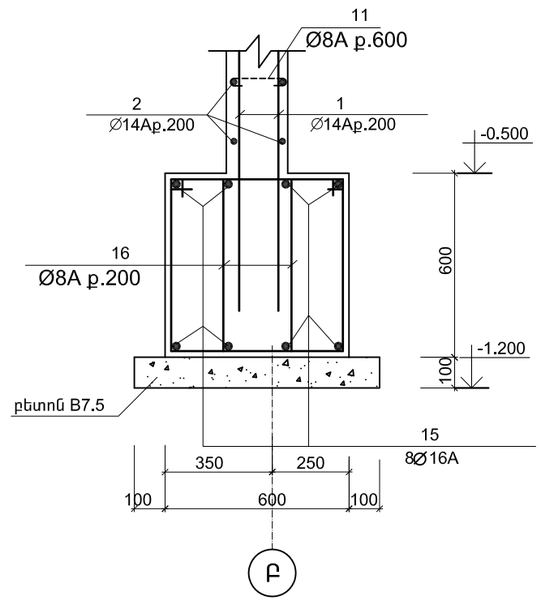

ՄԱՆՐԱՄԱՍՆԵՐԻ ՏԵՂԵԿԱԳԻՐ

ԴԻՐՔ	ՈՒՐՎԱԳԻԾ
11	400; 160, 240; 300
14	185; 50, 50
16	440; 540, 660; 360

3 - 3

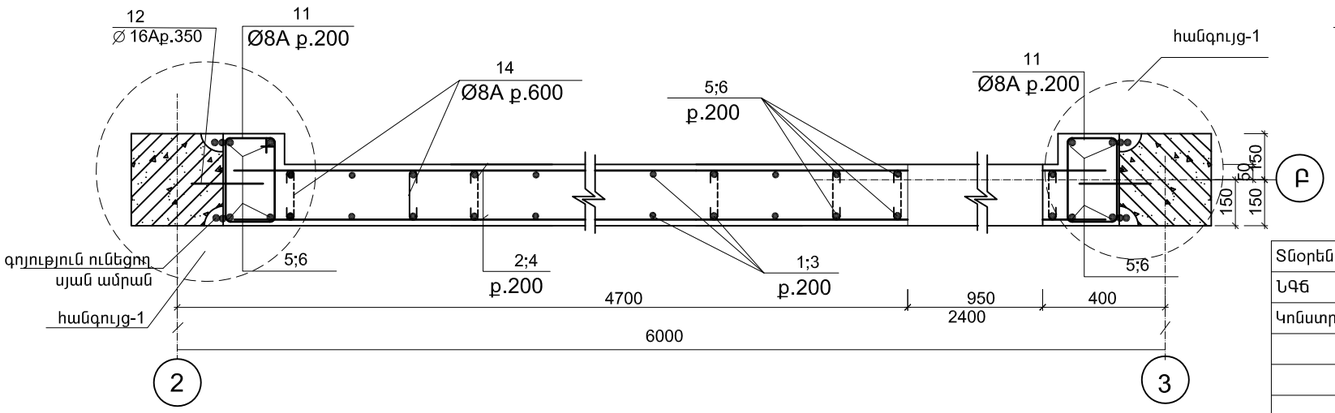

Տնօրեն	Հ.Վարդանյան		Պատվիրատու՝ ՀՀ քաղաքաշինության նախարարություն			ՄԱԿՆԻՇ-ԵԿ
ՆԳԵ	Հ.Վարդանյան		Թաիրով գյուղի միջնակարգ դպրոցի շենքի վերանորոգման նախագիծ, ՀՀ,Արմավիրի մարզ, գյուղ Փարաքար-Թաիրով, միջնակարգ դպրոցի շենք	ՓՈՒԼ	ԹԵՐԹ	ԹԵՐԹԵՐ
Կոնստր.	Ռ.Չթչյան			Ա Ն	10	34
			ԴԻԱՖՐԱԳՄԱ ԴՖ - 2, ՀԱՏՈՒՅԹՆԵՐ	«ՎԱ-ՄԱՅՆԴ» ՍՊԸ Լիցենզիա 15731		

ՀԱՆԳՈՒՅՑ - 1

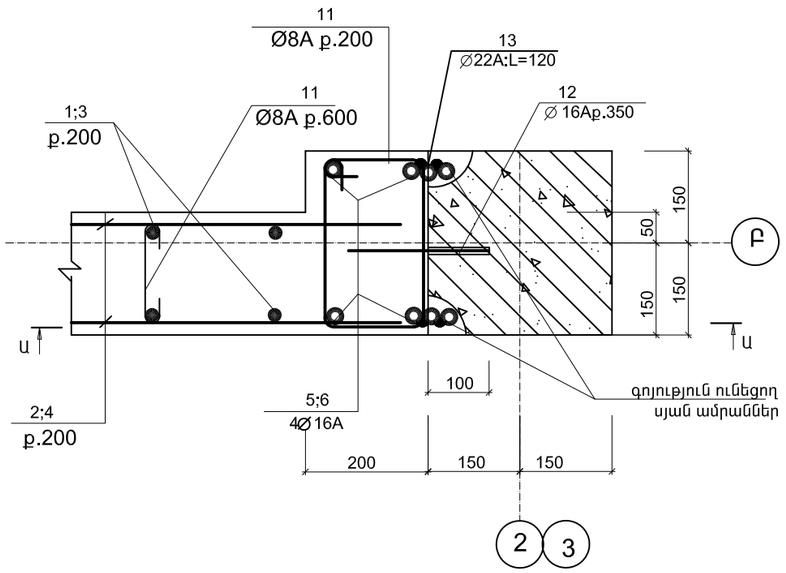

ՀԱՆԳՈՒՅՑ - 2

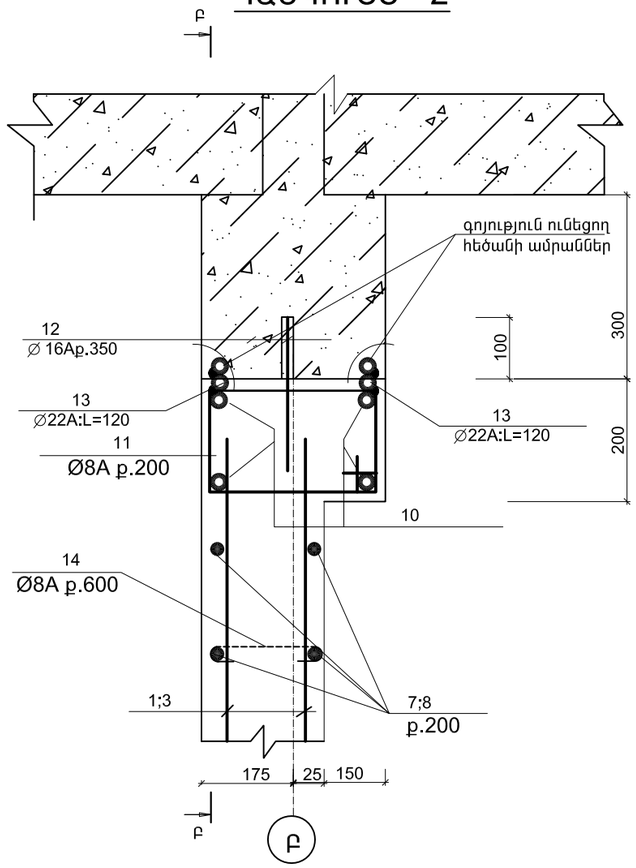

Բ - Բ

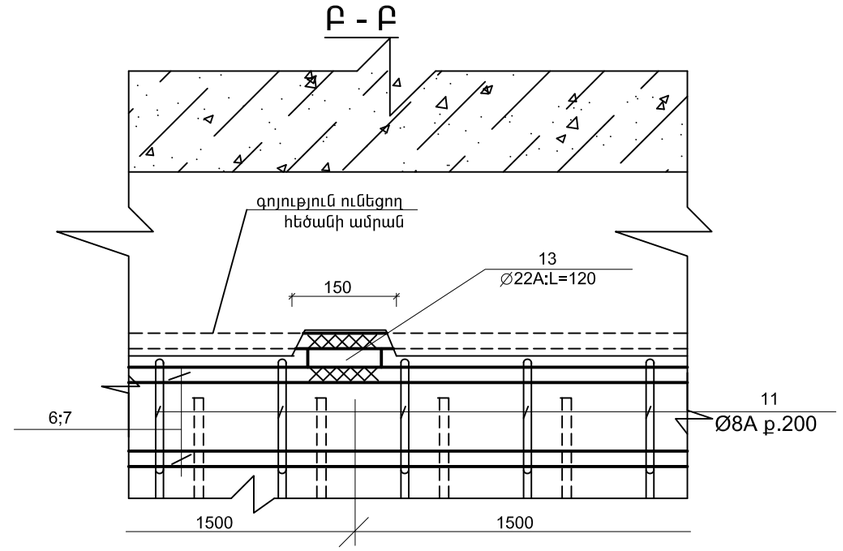

Ա - Ա

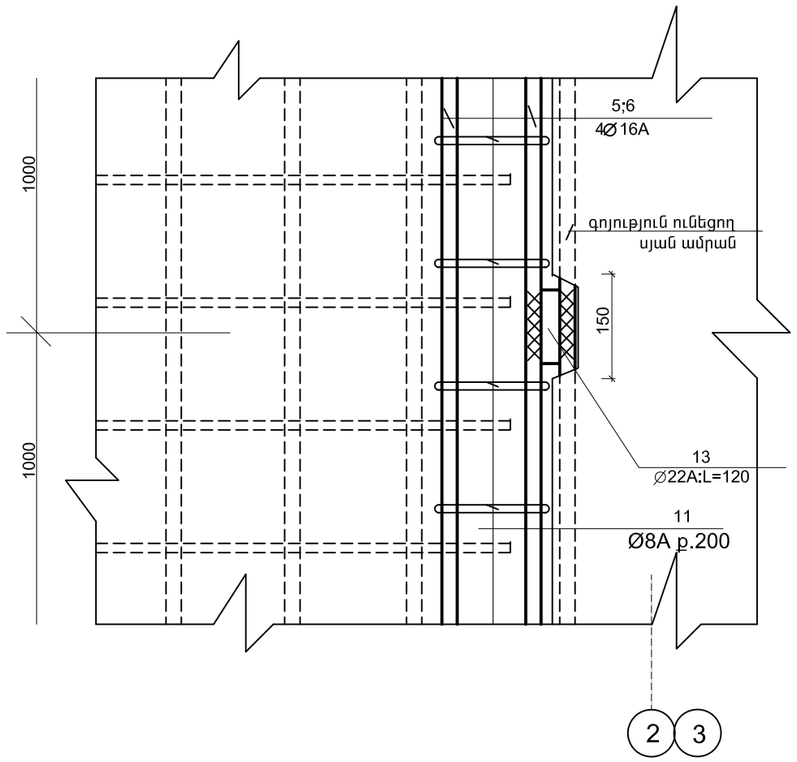

ՄԱՍՆԱԳԻՐ

ՆՇԱՆԱԿ. ԴԻՐՔԸ	Ն Շ Ա Ն Ա Կ Ո Ւ Մ Ը	Ա Ն Վ Ա Ն Ո Ւ Մ Ը	ՔԱՆ. ՀԱՏ	ՄԻԱՎ. ՔԱՇԸ ԿԳ	ԸՆԴՀ. ՔԱՇԸ ԿԳ
	ԴԻԱՖՐԱԳՄԱ ԴՖ - 2(1ՀԱՏ)				
1	СТО АСЧМ 7 - 93	∅ 12А500С; =4200	46	3.8	174.8
2	——||——	∅ 12А500С; L=4550	34	4.1	139.3
3	——||——	∅ 12А500С; L=2650	32	2.4	76.3
4	——||——	∅ 12А500С; L=3250	28	2.9	81.2
5	——||——	∅ 16А500С; L=3850	12	6.2	74.4
6	——||——	∅ 16А500С; L=2650	12	4.2	50.4
7	——||——	∅ 16А500С; L=2000	4	3.2	12.8
8	——||——	∅ 16А500С; L=3500	4	5.6	22.4
9	——||——	∅ 12А500С; L=650	56	0.6	33.6
10	——||——	∅ 16А500С; L=5650	8	9.1	72.8
11	——||——	∅ 8АС; L=1100	110	0.44	48.4
12	——||——	∅ 16А500С; L=250	88	0.4	35.2
13	——||——	∅ 22А500С; L=120	42	0.36	15.1
14	——||——	∅ 8АС; L=285	106	0.12	12.7
15	——||——	∅ 16А500С; L=5500	8	8.8	70.4
16	——||——	∅ 8АС; L=2000	56	0.8	44.8
		ԲԵՏՈՆ B20 $մ^3$	8.3		

Տնօրեն	Հ.Վարդանյան		Պատվիրատու՝ ՀՀ քաղաքաշինության նախարարություն			ՄԱԿՆԻՇ-ԵԿ
ՆԳԵ	Հ.Վարդանյան		Թաիրով գյուղի միջնակարգ դպրոցի շենքի վերանորոգման նախագիծ, ՀՀ,Արմավիրի մարզ, գյուղ Փարաքար-Թաիրով, միջնակարգ դպրոցի շենք	ՓՈՒԼ	ԹԵՐԹ	ԹԵՐԹԵՐ
Կոնստր.	Ռ.Չթչյան			Ա Ն	11	34
			ԴԻԱՖՐԱԳՄԱ ԴՖ - 2, ՀԱՆԳՈՒՅՑՆԵՐ, ՄԱՍՆԱԳԻՐ	«ՎԱ-ՄԱՅՆԴ» ՍՊԸ Լիցենզիա 15731		

ԴԻԱՖՐԱԳՄԱ ԴՖ - 3

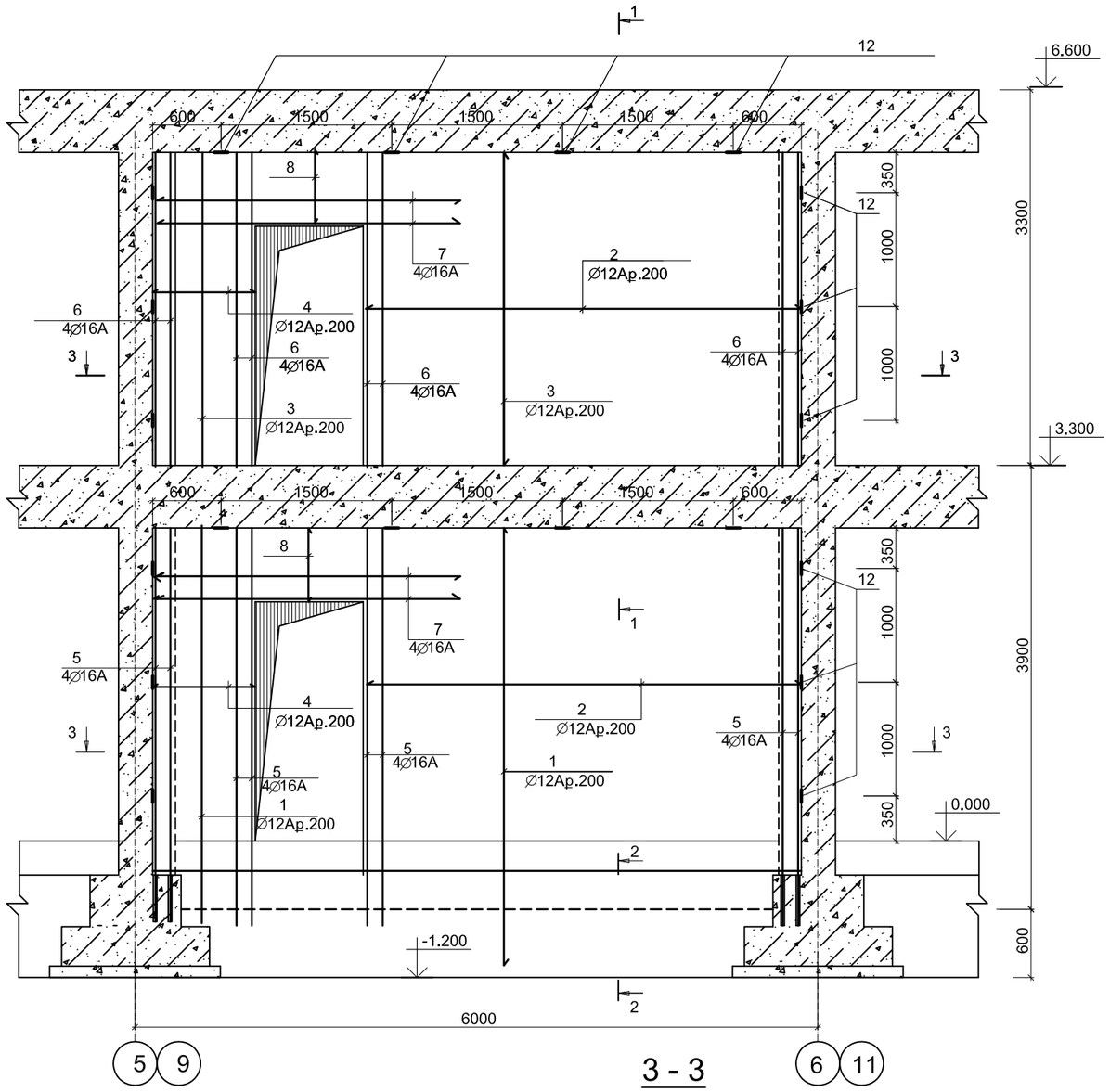

3 - 3

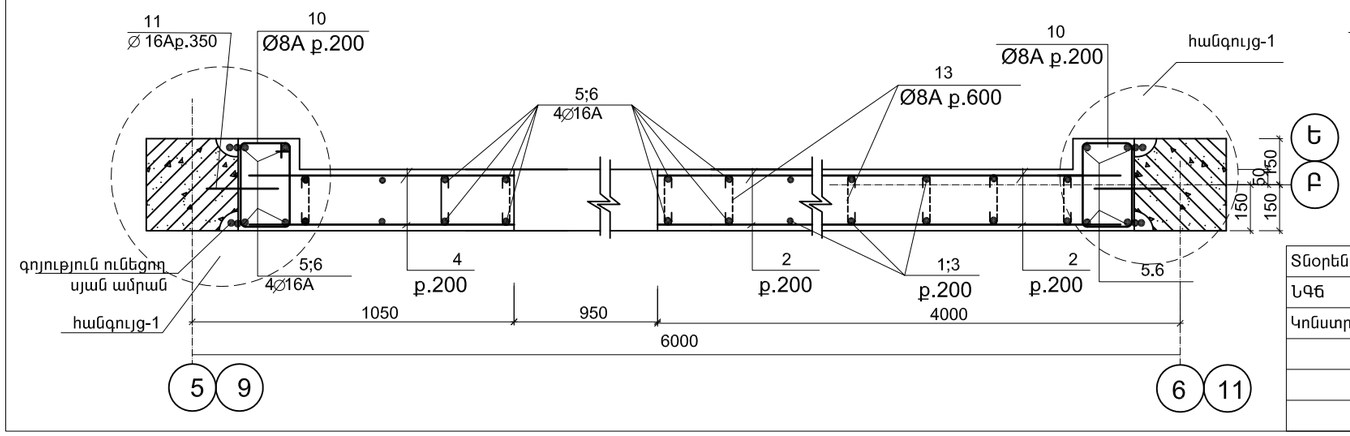

1 - 1

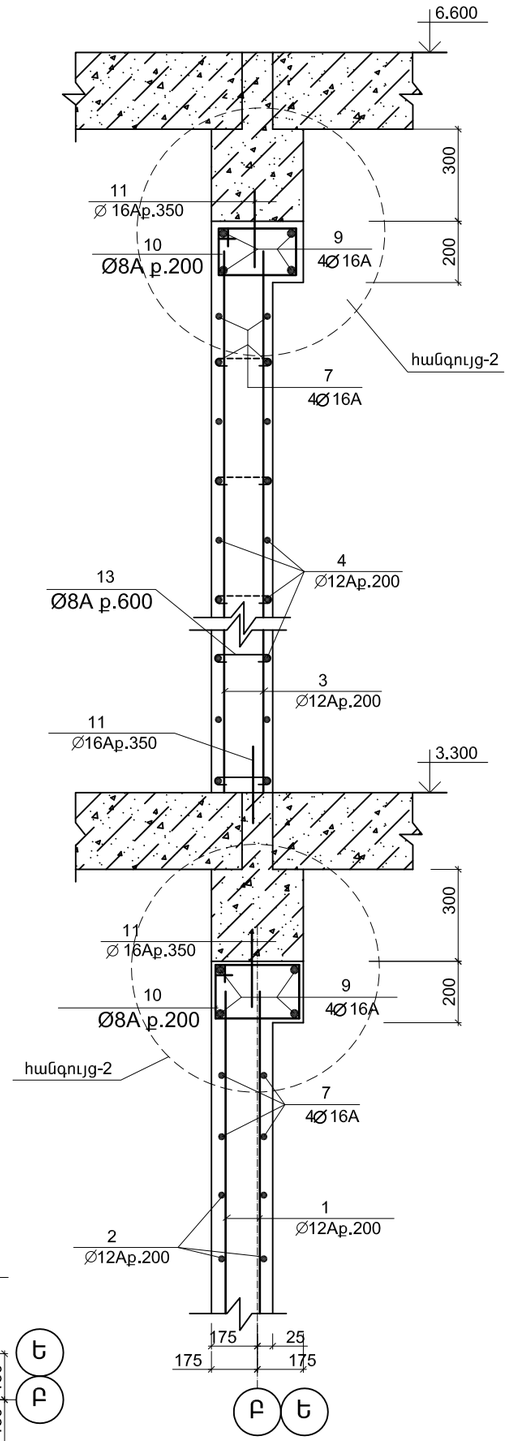

2 - 2

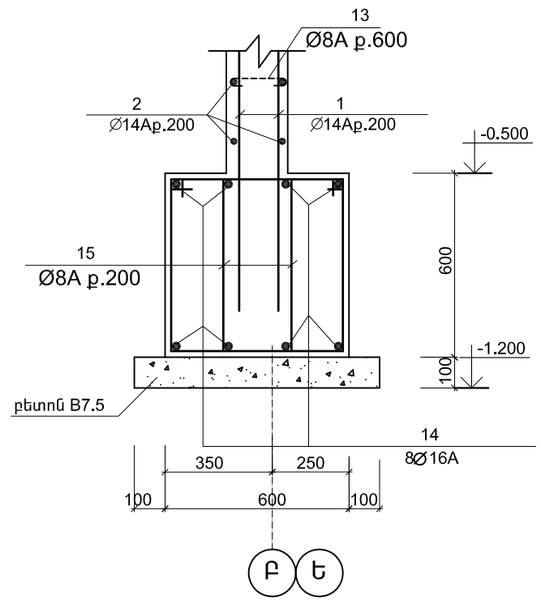

ՄԱՆՐԱՄԱՍՆԵՐԻ ՏԵՂԵԿԱԳԻՐ

ԴԻՐՔ	ՈՒՐՎԱԳԻԾ
10	400; 160; 240; 300
13	185; 50; 50
15	440; 540; 660; 360

Տնօրեն	Հ.Վարդանյան		Պատվիրատու՝ ՀՀ քաղաքաշինության նախարարություն			ՄԱԿՆԻՇ-ԵԿ
ՆԳԵ	Հ.Վարդանյան		Թաիրով գյուղի միջնակարգ դպրոցի շենքի վերանորոգման նախագիծ, ՀՀ,Արմավիրի մարզ, գյուղ Փարաքար-Թաիրով, միջնակարգ դպրոցի շենք	ՓՈՒԼ	ԹԵՐԹ	ԹԵՐԹԵՐ
Կոնստր.	Ռ.Չթչյան			Ա Ն	12	34
			ԴԻԱՖՐԱԳՄԱ ԴՖ - 3, ՀԱՏՈՒՅԹՆԵՐ	«ՎԱ-ՄԱՅՆԴ» ՍՊԸ Լիցենզիա 15731		

ՀԱՆԳՈՒՅՑ - 1

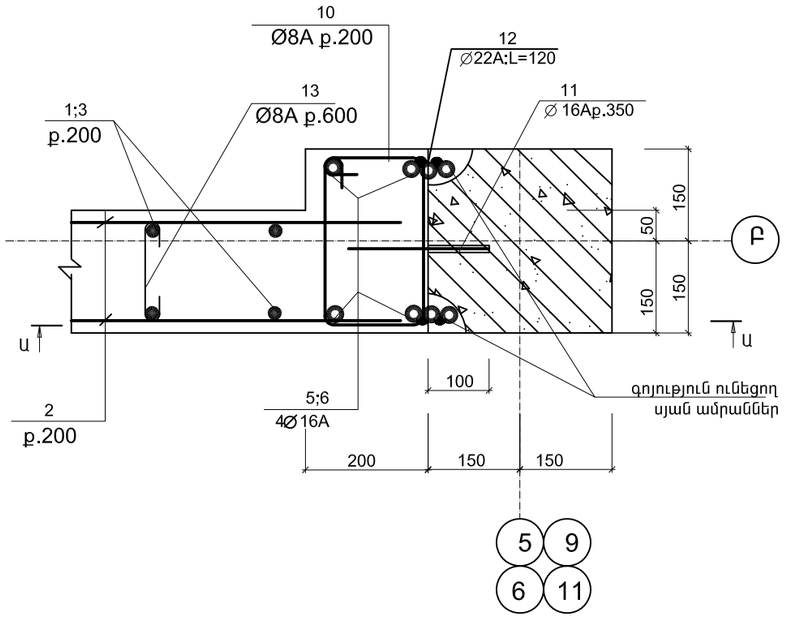

Ա - Ա

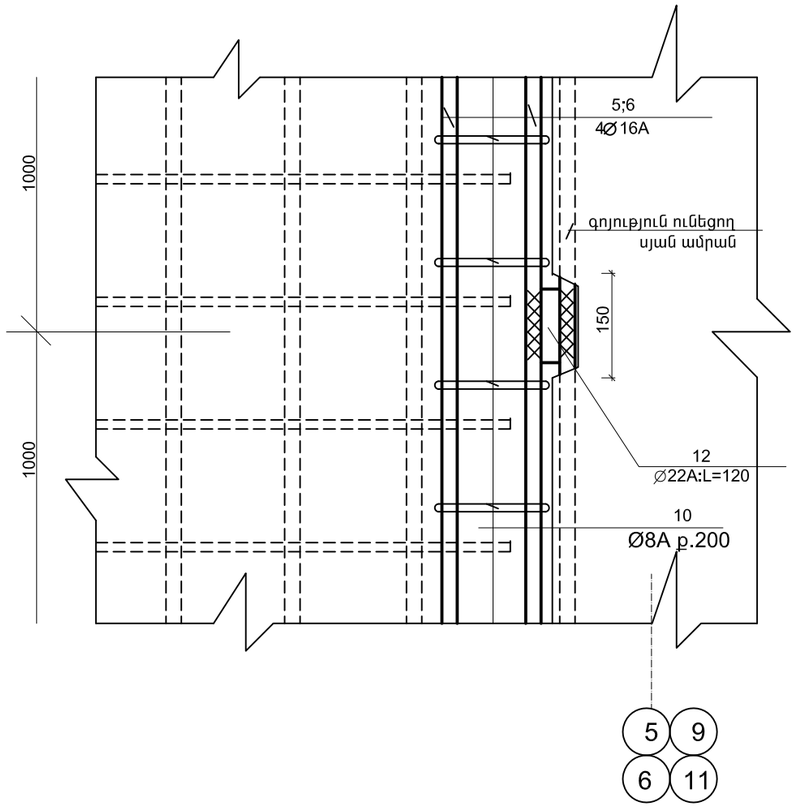

ՀԱՆԳՈՒՅՑ - 2

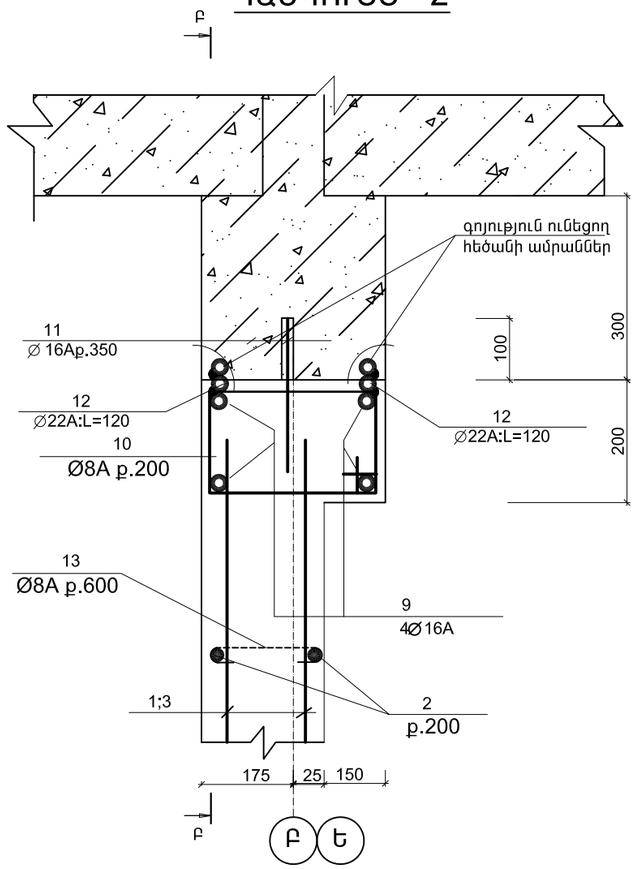

Բ - Բ

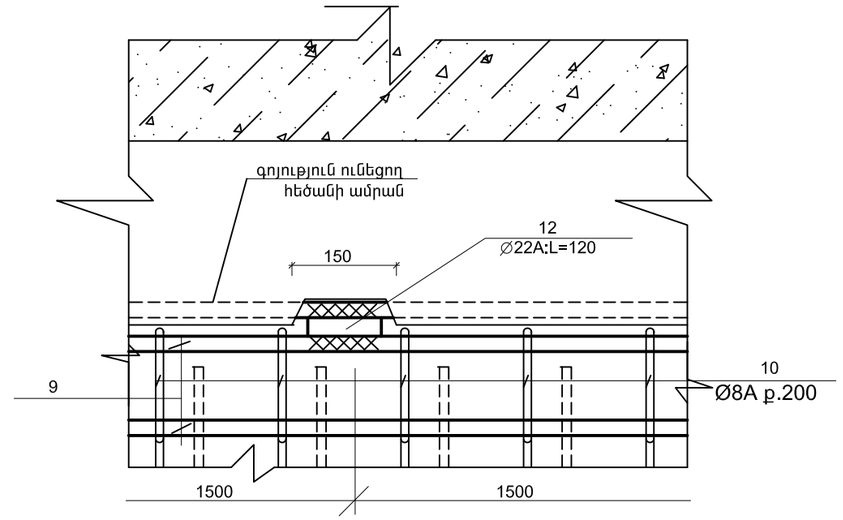

ՄԱՍՆԱԳԻՐ

ՆՇԱՆԱԿ. ԴԻՐՔԸ	Ն Շ Ա Ն Ա Կ Ո Ւ Մ Ը	Ա Ն Վ Ա Ն Ո Ւ Մ Ը	ՔԱՆ. ՀԱՏ	ՄԻԱՎ. ՔԱՇԸ ԿԳ	ԸՆԴՀ. ՔԱՇԸ ԿԳ
	ԴԻԱՖՐԱԳՄԱ ԴՖ - 3(2ՀԱՏ)				
1	СТО АСЧМ 7 - 93	∅ 12А500С; =4200	46	3.8	174.8
2	——‖——	∅ 12А500С; L=3850	64	3.5	224.0
3	——‖——	∅ 12А500С; L=2650	46	2.4	110.4
4	——‖——	∅ 12А500С; L=850	64	0.77	49.3
5	——‖——	∅ 16А500С; L=3850	16	6.2	99.2
6	——‖——	∅ 16А500С; L=2650	16	4.2	67.2
7	——‖——	∅ 16А500С; L=2700	8	4.3	34.4
8	——‖——	∅ 12А500С; L=650	20	0.6	12.0
9	——‖——	∅ 16А500С; L=5650	8	9.1	72.8
10	——‖——	∅ 8АС; L=1100	110	0.44	48.4
11	——‖——	∅ 16А500С; L=250	92	0.4	36.8
12	——‖——	∅ 22А500С; L=120	42	0.36	15.1
13	——‖——	∅ 8АС; L=285	114	0.12	13.7
14	——‖——	∅ 16А500С; L=5500	8	8.8	70.4
15	——‖——	∅ 8АС; L=2000	56	0.8	44.8
	——‖——	ԲԵՏՈՆ B20 $մ^3$	8.8		

Տնօրեն	Հ.Վարդանյան		Պատվիրատու՝ ՀՀ քաղաքաշինության նախարարություն			ՄԱԿՆԻՇ-ԵԿ
ՆԳԵ	Հ.Վարդանյան		Թաիրով գյուղի միջնակարգ դպրոցի շենքի վերանորոգման նախագիծ, ՀՀ,Արմավիրի մարզ, գյուղ Փարաքար-Թաիրով, միջնակարգ դպրոցի շենք	ՓՈՒԼ	ԹԵՐԹ	ԹԵՐԹԵՐ
Կոնստր.	Ռ.Չթչյան			Ա Ն	13	34
			ԴԻԱՖՐԱԳՄԱ ԴՖ - 3, ՀԱՆԳՈՒՅՑՆԵՐ, ՄԱՍՆԱԳԻՐ	«ՎԱ-ՄԱՅՆԴ» ՍՊԸ Լիցենզիա 15731		

ԴԻԱՖՐԱԳՄԱ ԴՖ - 4

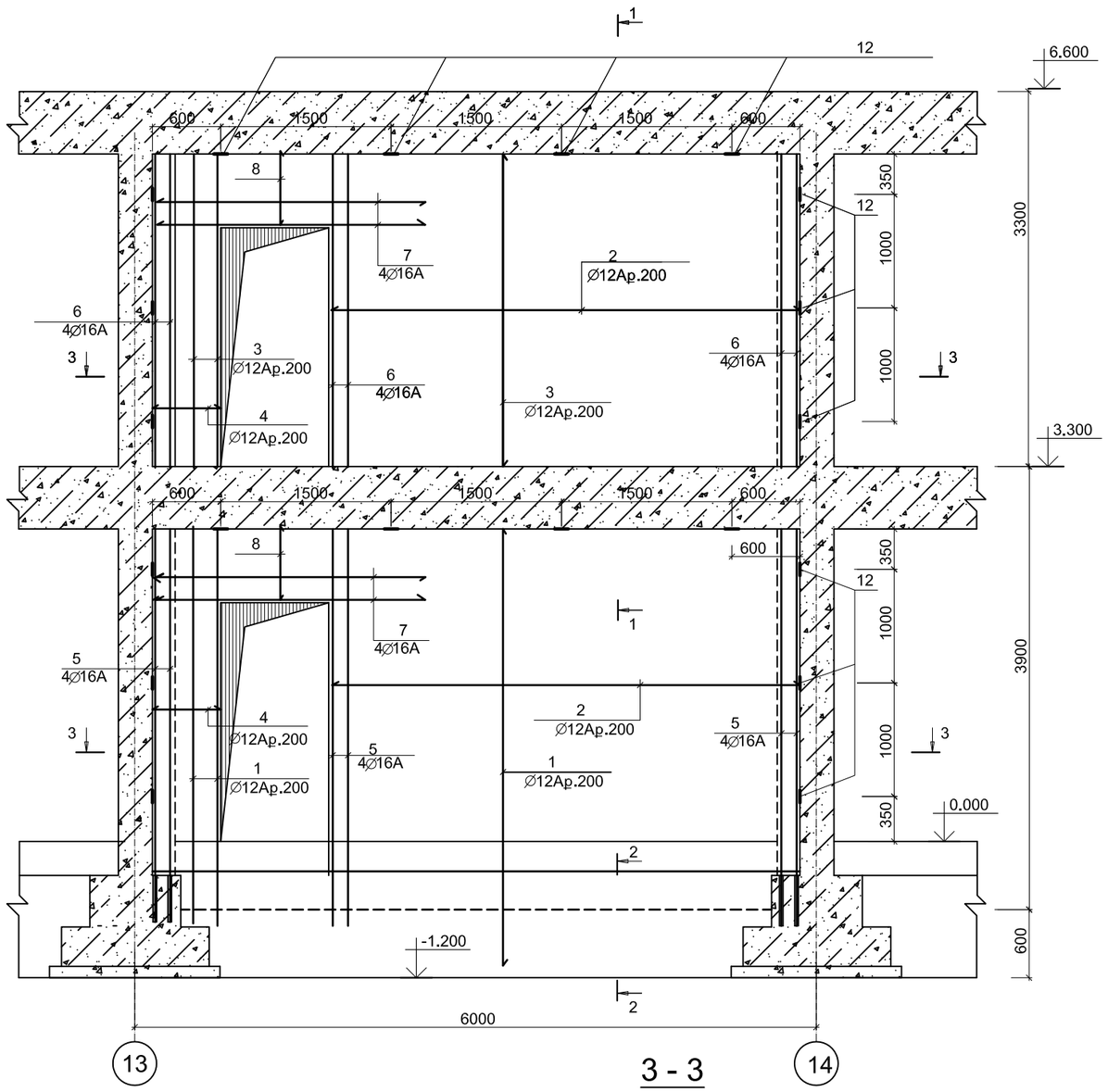

3 - 3

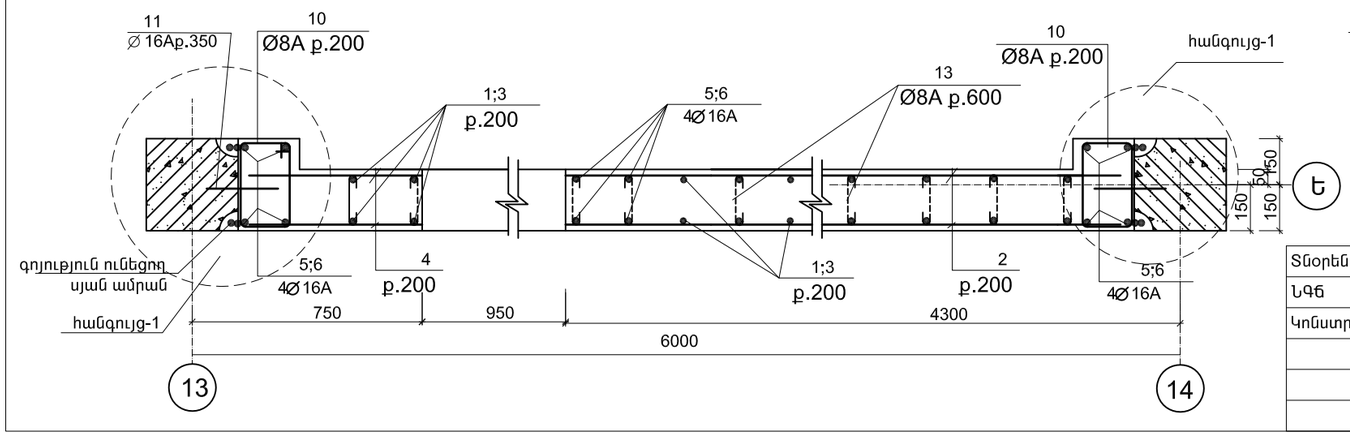

1 - 1

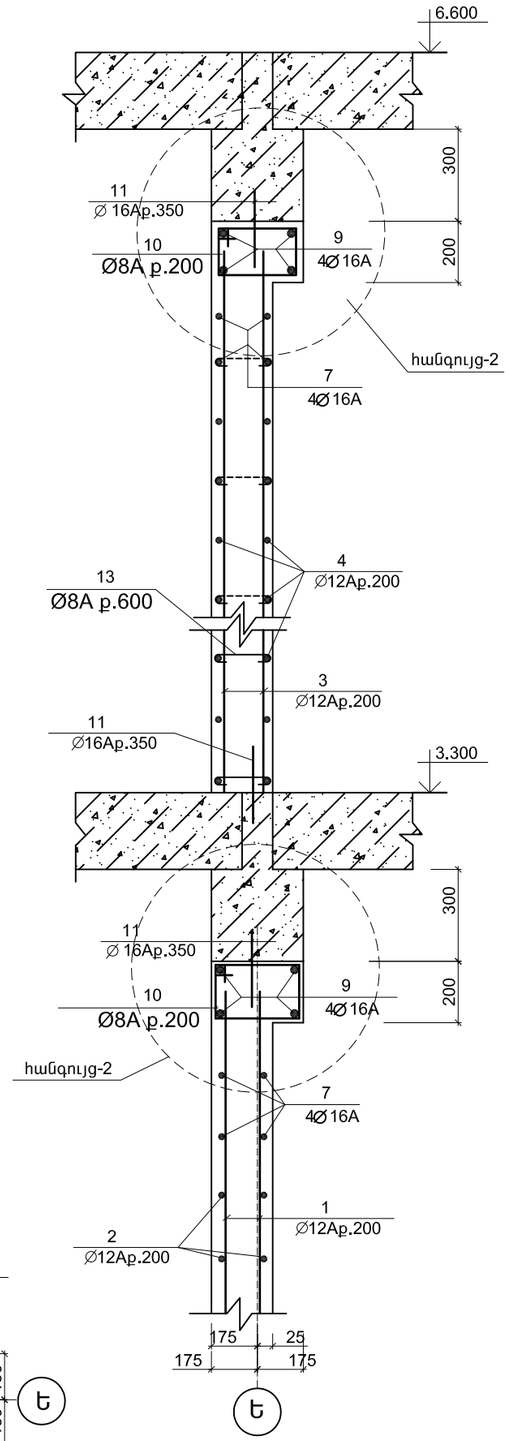

2 - 2

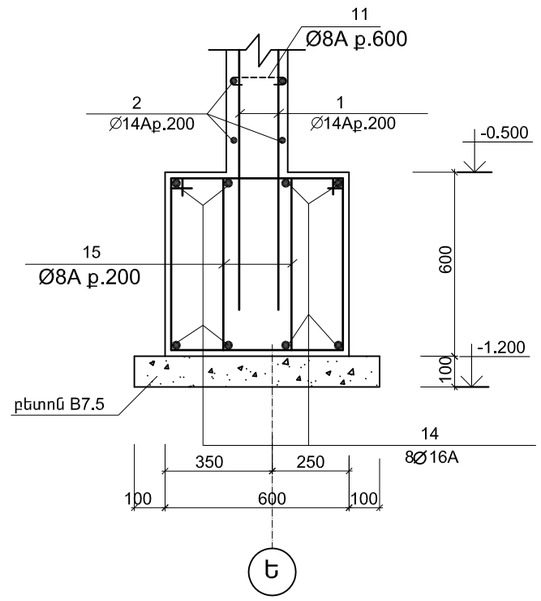

ՄԱՆՐԱՄԱՍՆԵՐԻ ՏԵՂԵԿԱԳԻՐ

ԴԻՐՔ	ՈՒՐՎԱԳԻԾ
10	400; 160; 240; 300
13	185; 50; 50
15	440; 540; 660; 360

Տնօրեն	Հ.Վարդանյան		Պատվիրատու՝ ՀՀ քաղաքաշինության նախարարություն			ՄԱԿՆԻՇ-ԵԿ
ՆԳԵ	Հ.Վարդանյան		Թաիրով գյուղի միջնակարգ դպրոցի շենքի վերանորոգման նախագիծ, ՀՀ,Արմավիրի մարզ, գյուղ Փարաքար-Թաիրով, միջնակարգ դպրոցի շենք	ՓՈՒԼ	ԹԵՐԹ	ԹԵՐԹԵՐ
Կոնստր.	Ռ.Չթչյան			Ա Ն	14	34
			ԴԻԱՖՐԱԳՄԱ ԴՖ - 4, ՀԱՏՈՒՅԹՆԵՐ	«ՎԱ-ՄԱՅՆԴ» ՍՊԸ Լիցենզիա 15731		

ՀԱՆԳՈՒՅՑ - 1

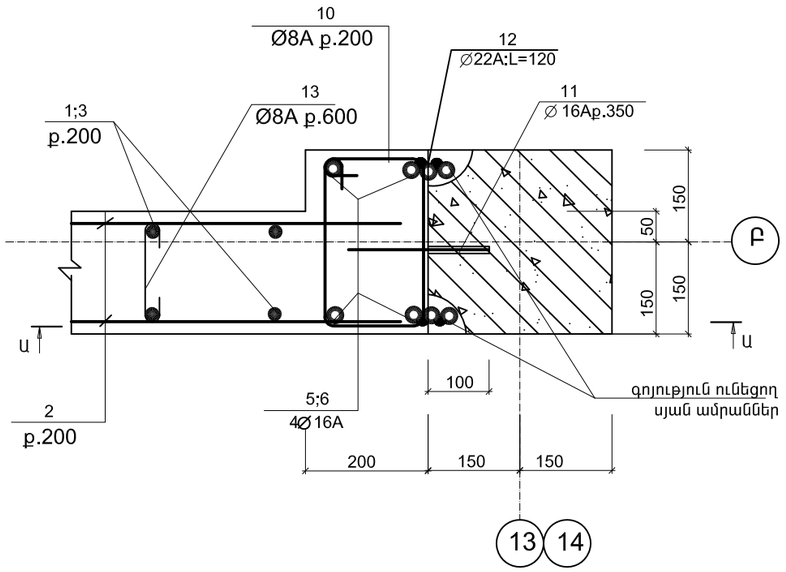

ՀԱՆԳՈՒՅՑ - 2

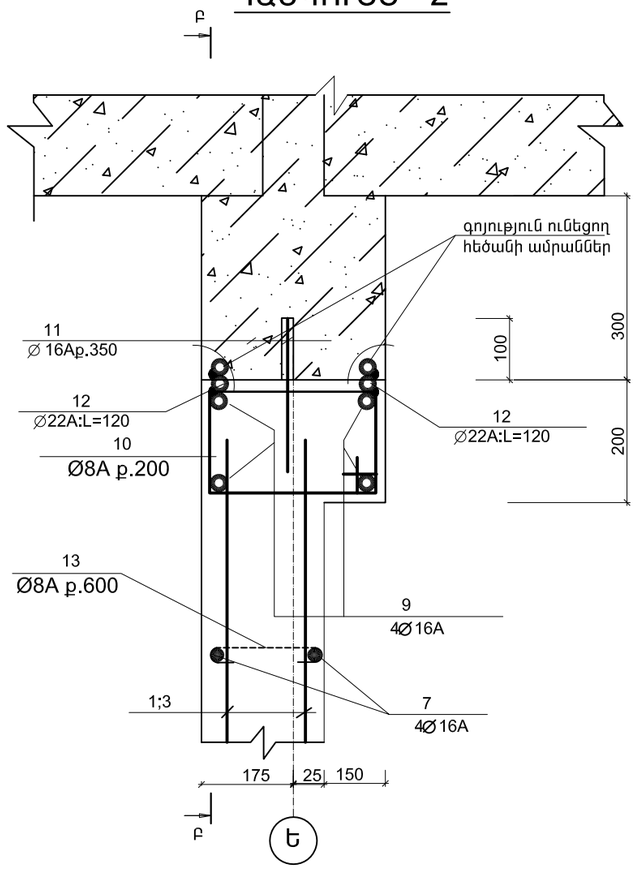

Բ - Բ

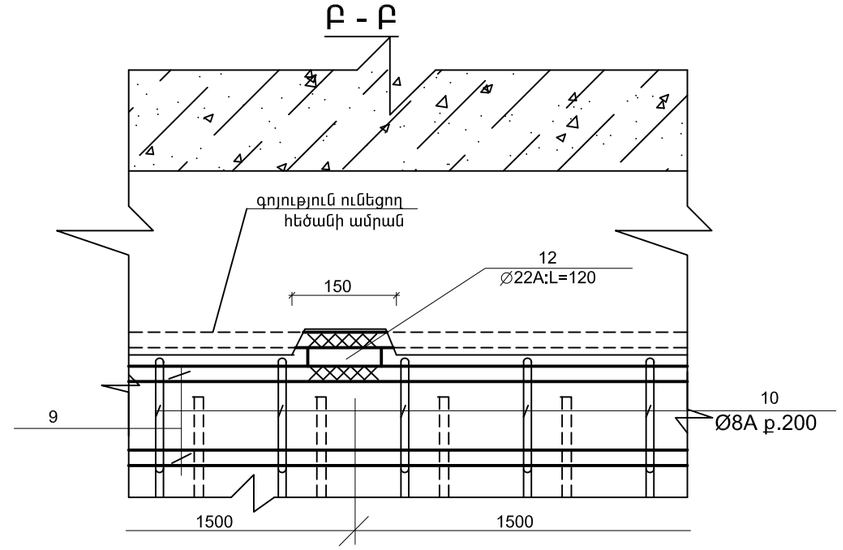

Ա - Ա

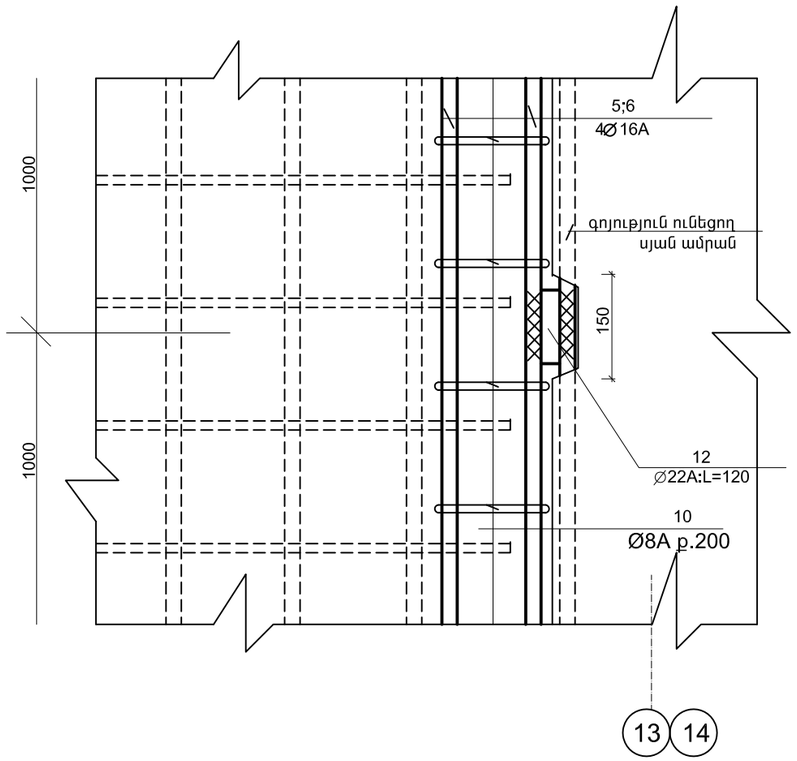

ՄԱՍՆԱԳԻՐ

ՆՇԱՆԱԿ. ԴԻՐՔԸ	Ն Շ Ա Ն Ա Կ Ո Ւ Մ Ը	Ա Ն Վ Ա Ն Ո Ւ Մ Ը	ՔԱՆ. ՀԱՏ	ՄԻԱՎ. ՔԱՇԸ ԿԳ	ԸՆԴՀ. ՔԱՇԸ ԿԳ
	ԴԻԱՖՐԱԳՄԱ ԴՖ - 4(1ՀԱՏ)				
1	СТО АСЧМ 7 - 93	∅ 12А500С; =4200	46	3.8	174.8
2	——‖——	∅ 12А500С; L=4150	64	3.7	236.8
3	——‖——	∅ 12А500С; L=2650	46	2.4	110.4
4	——‖——	∅ 12А500С; L=550	64	0.5	32.0
5	——‖——	∅ 16А500С; L=3850	12	6.2	74.4
6	——‖——	∅ 16А500С; L=2650	12	4.2	50.4
7	——‖——	∅ 16А500С; L=2400	8	3.8	30.4
8	——‖——	∅ 12А500С; L=650	20	0.6	12.0
9	——‖——	∅ 16А500С; L=5650	8	9.1	72.8
10	——‖——	∅ 8АС; L=1100	110	0.4	48.4
11	——‖——	∅ 16А500С; L=250	92	0.4	36.8
12	——‖——	∅ 22А500С; L=120	42	0.36	15.1
13	——‖——	∅ 8АС; L=285	114	0.12	13.7
14	——‖——	∅ 16А500С; L=5500	8	8.8	70.4
15	——‖——	∅ 8АС; L=2000	56	0.8	44.8
	——‖——	ԲԵՏՈՆ B20 $մ^3$	8.8		

Տնօրեն	Հ.Վարդանյան		Պատվիրատու՝ ՀՀ քաղաքաշինության նախարարություն			ՄԱԿՆԻՇ-ԵԿ
ՆԳԵ	Հ.Վարդանյան		Թաիրով գյուղի միջնակարգ դպրոցի շենքի վերանորոգման նախագիծ, ՀՀ,Արմավիրի մարզ, գյուղ Փարաքար-Թաիրով, միջնակարգ դպրոցի շենք	ՓՈՒԼ	ԹԵՐԹ	ԹԵՐԹԵՐ
Կոնստր.	Ռ.Չթչյան			Ա Ն	15	34
			ԴԻԱՖՐԱԳՄԱ ԴՖ - 4, ՀԱՆԳՈՒՅՑՆԵՐ, ՄԱՍՆԱԳԻՐ	«ՎԱ-ՄԱՅՆԴ» ՍՊԸ Լիցենզիա 15731		

ԴԻԱՖՐԱԳՄԱ ԴՖ - 5

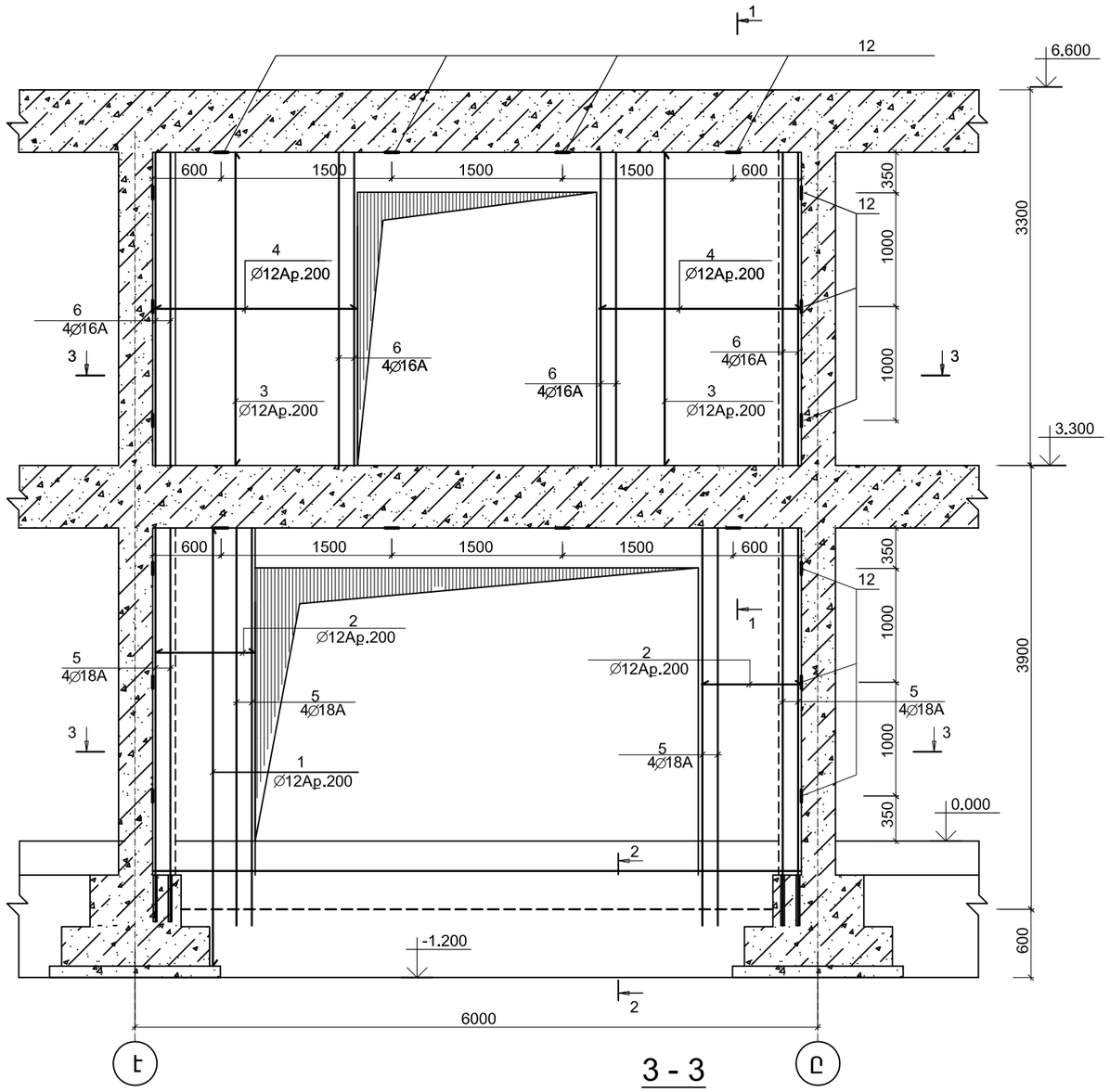

3 - 3

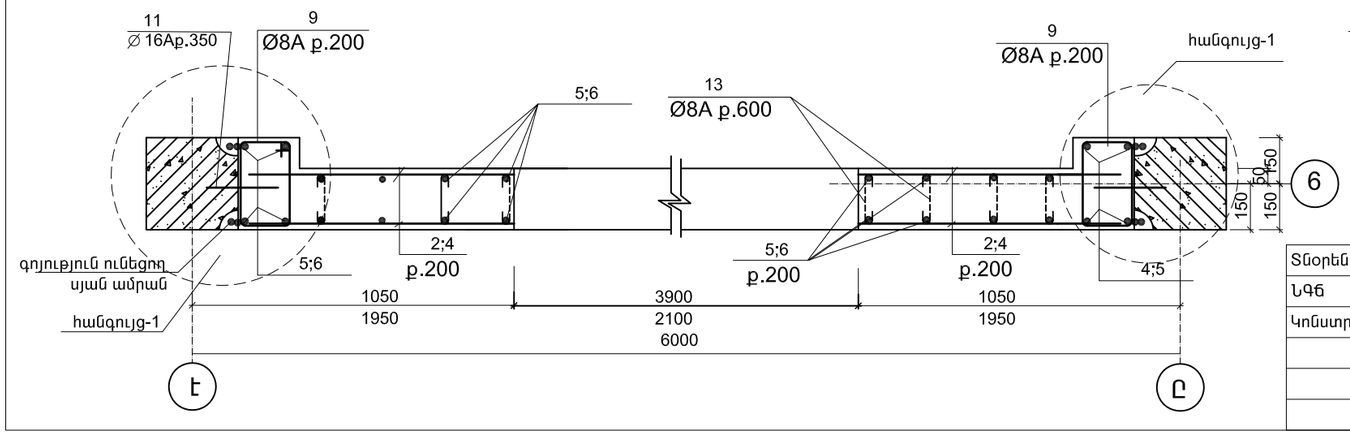

1 - 1

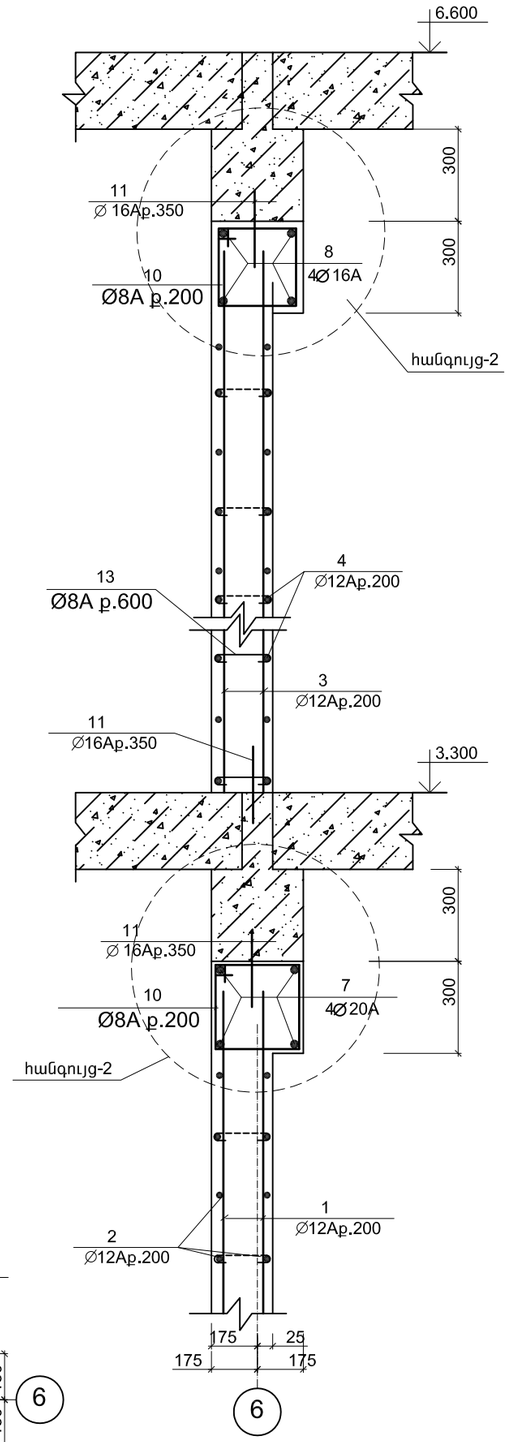

2 - 2

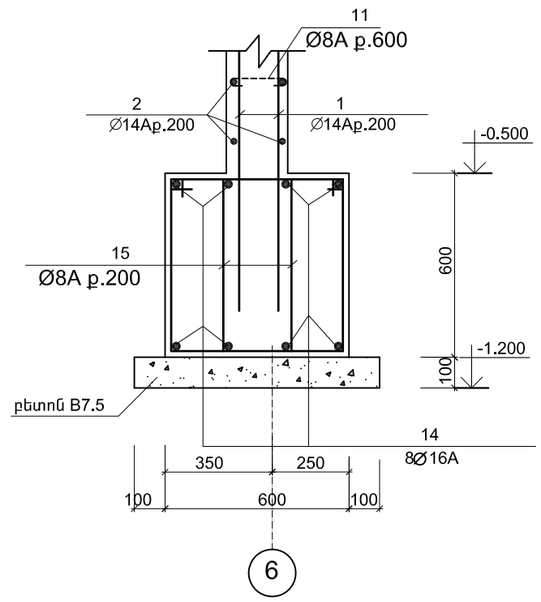

ՄԱՆՐԱՄԱՍՆԵՐԻ ՏԵՂԵԿԱԳԻՐ

ԴԻՐՔ	ՈՒՐՎԱԳԻԾ
9	240 / 260 / 340 / 160
10	400 / 250 / 350 / 300
13	185 / 50 / 50
15	440 / 540 / 660 / 360

Տնօրեն	Հ.Վարդանյան		Պատվիրատու՝ ՀՀ քաղաքաշինության նախարարություն			ՄԱԿՆԻՇ-ԵԿ
ՆԳԵ	Հ.Վարդանյան		Թաիրով գյուղի միջնակարգ դպրոցի շենքի վերանորոգման նախագիծ, ՀՀ,Արմավիրի մարզ, գյուղ Փարաքար-Թաիրով, միջնակարգ դպրոցի շենք	ՓՈՒԼ	ԹԵՐԹ	ԹԵՐԹԵՐ
Կոնստր.	Ռ.Չթչյան			Ա Ն	16	34
			ԴԻԱՖՐԱԳՄԱ ԴՖ - 5, ՀԱՏՈՒՅԹՆԵՐ	«ՎԱ-ՄԱՅՆԴ» ՍՊԸ Լիցենզիա 15731		

ՀԱՆԳՈՒՅՑ - 1

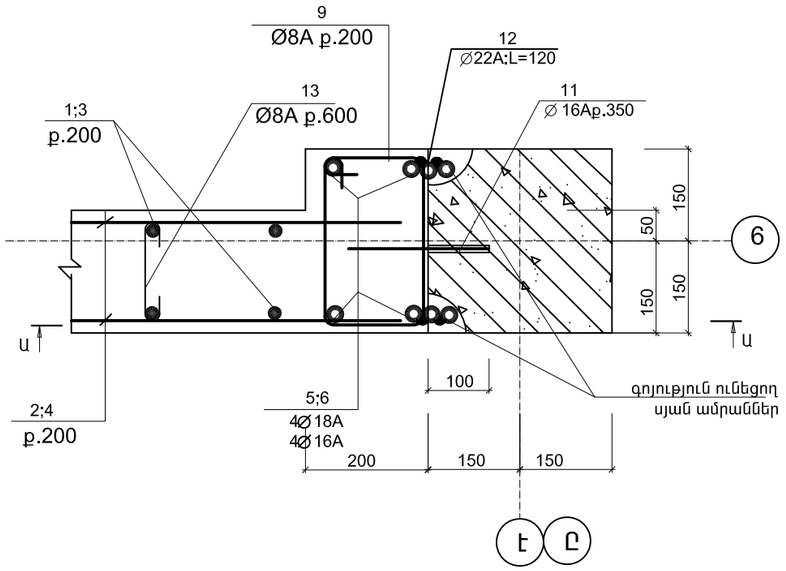

ՀԱՆԳՈՒՅՑ - 2

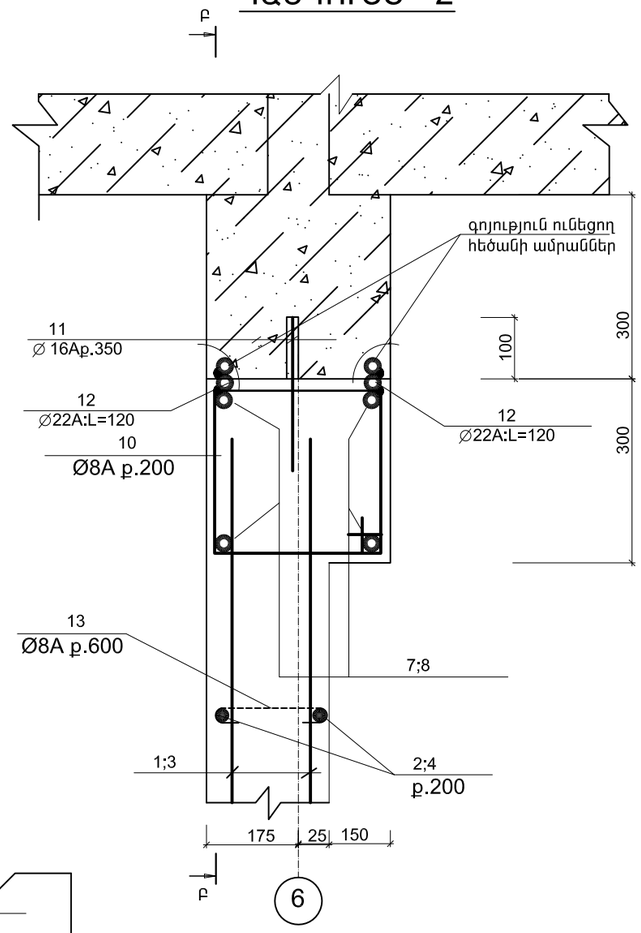

Բ - Բ

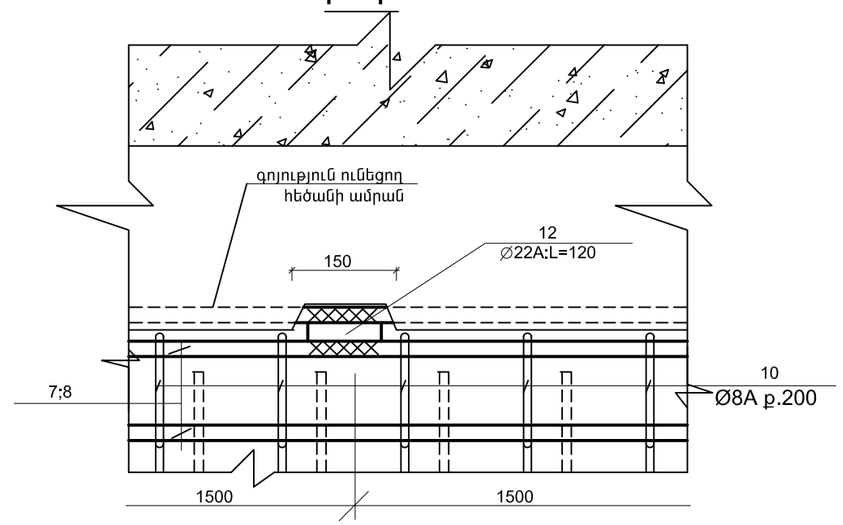

Ա - Ա

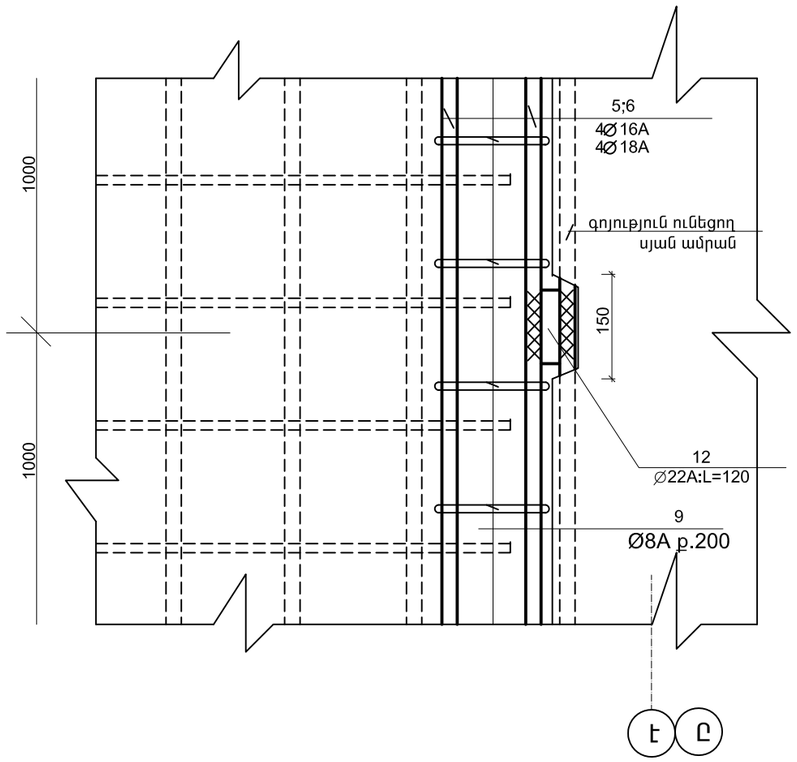

ՄԱՍՆԱԳԻՐ

ՆՇԱՆԱԿ. ԴԻՐՔԸ	Ն Շ Ա Ն Ա Կ Ո Ւ Մ Ը	Ա Ն Վ Ա Ն Ո Ւ Մ Ը	ՔԱՆ. ՀԱՏ	ՄԻԱՎ. ՔԱՇԸ ԿԳ	ԸՆԴՀ. ՔԱՇԸ ԿԳ
	ԴԻԱՖՐԱԳՄԱ ԴՖ - 5(1ՀԱՏ)				
1	СТО АСЧМ 7 - 93	∅ 12А500С; =4200	8	3.8	30.4
2	——||——	∅ 12А500С; L=850	64	0.8	51.2
3	——||——	∅ 12А500С; L=2650	28	2.4	67.2
4	——||——	∅ 12А500С; L=1750	56	1.6	89.6
5	——||——	∅ 18А500С; L=3850	16	7.7	123.2
6	——||——	∅ 16А500С; L=2650	16	4.2	67.2
7	——||——	∅ 20А500С; L=5650	4	14.1	56.4
8	——||——	∅ 16А500С; L=5650	4	9.1	36.4
9	——||——	∅ 8АС; L=1000	58	0.4	23.2
10	——||——	∅ 8АС; L=1300	56	0.52	29.1
11	——||——	∅ 16А500С; L=250	88	0.4	35.2
12	——||——	∅ 22А500С; L=120	42	0.36	15.2
13	——||——	∅ 8АС; L=285	56	0.12	6.7
14	——||——	∅ 16А500С; L=5500	8	8.8	70.4
	——||——	∅ 8АС; L=2000	56	0.8	44.8
		ԲԵՏՈՆ B20 $մ^3$	7.1		

Տնօրեն	Հ.Վարդանյան		Պատվիրատու՝ ՀՀ քաղաքաշինության նախարարություն			ՄԱԿՆԻՇ-ԵԿ
ՆԳԵ	Հ.Վարդանյան		Թաիրով գյուղի միջնակարգ դպրոցի շենքի վերանորոգման նախագիծ, ՀՀ,Արմավիրի մարզ, գյուղ Փարաքար-Թաիրով, միջնակարգ դպրոցի շենք	ՓՈՒԼ	ԹԵՐԹ	ԹԵՐԹԵՐ
Կոնստր.	Ռ.Չթչյան			Ա Ն	17	34
			ԴԻԱՖՐԱԳՄԱ ԴՖ - 5, ՀԱՆԳՈՒՅՑՆԵՐ, ՄԱՍՆԱԳԻՐ	«ՎԱ-ՄԱՅՆԴ» ՍՊԸ Լիցենզիա 15731		

ԴԻԱՖՐԱԳՄԱ ԴՖ - 6

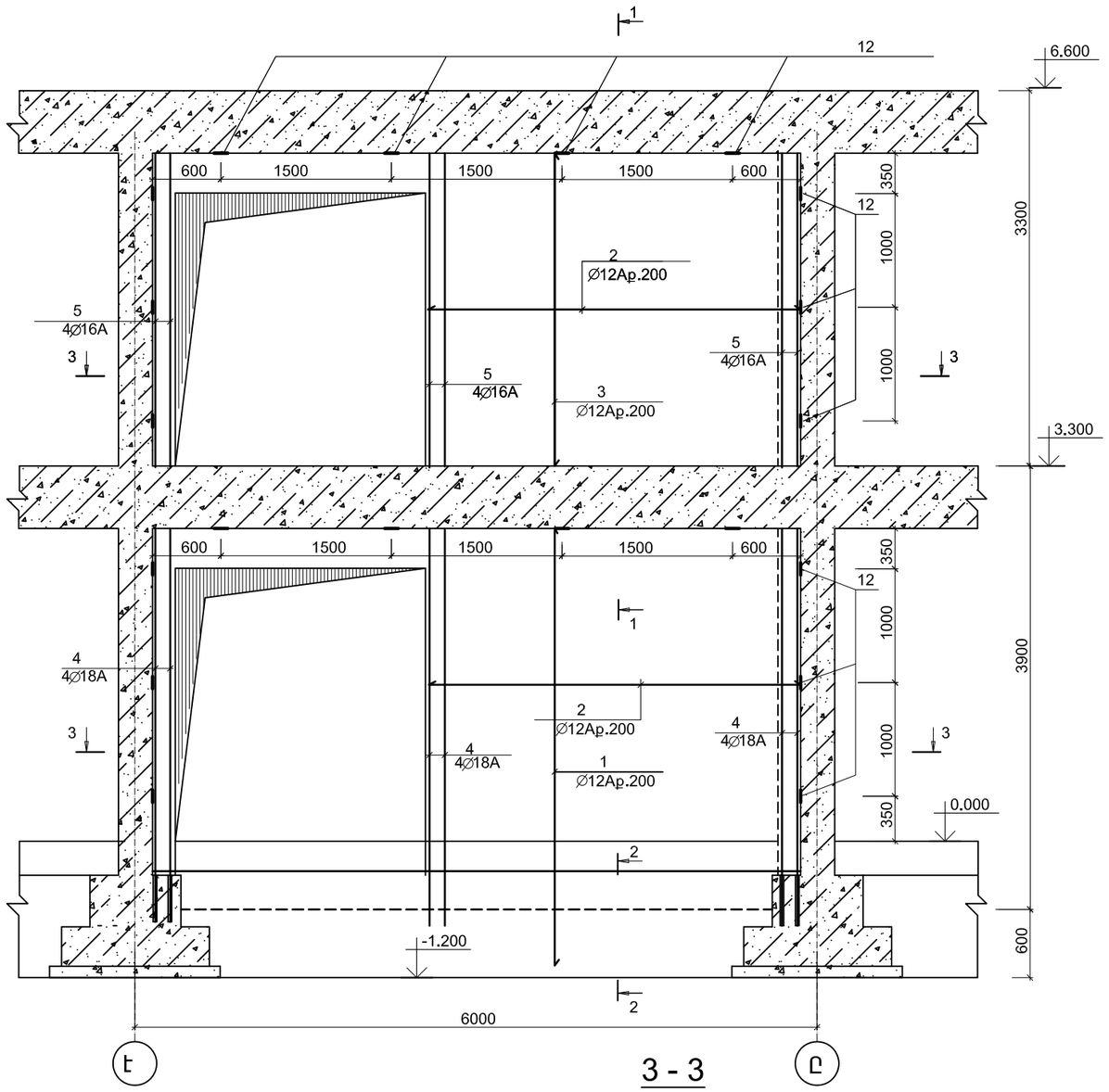

3 - 3

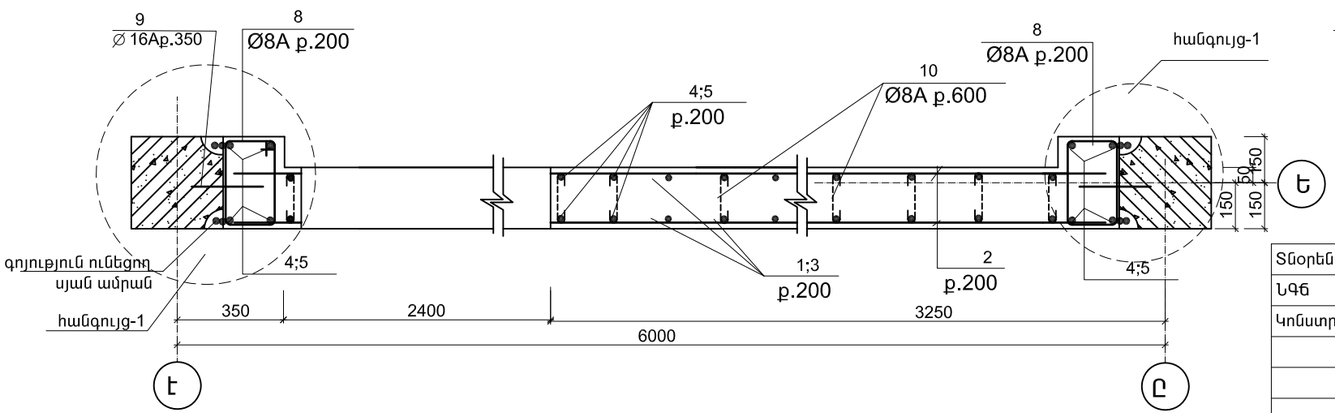

1 - 1

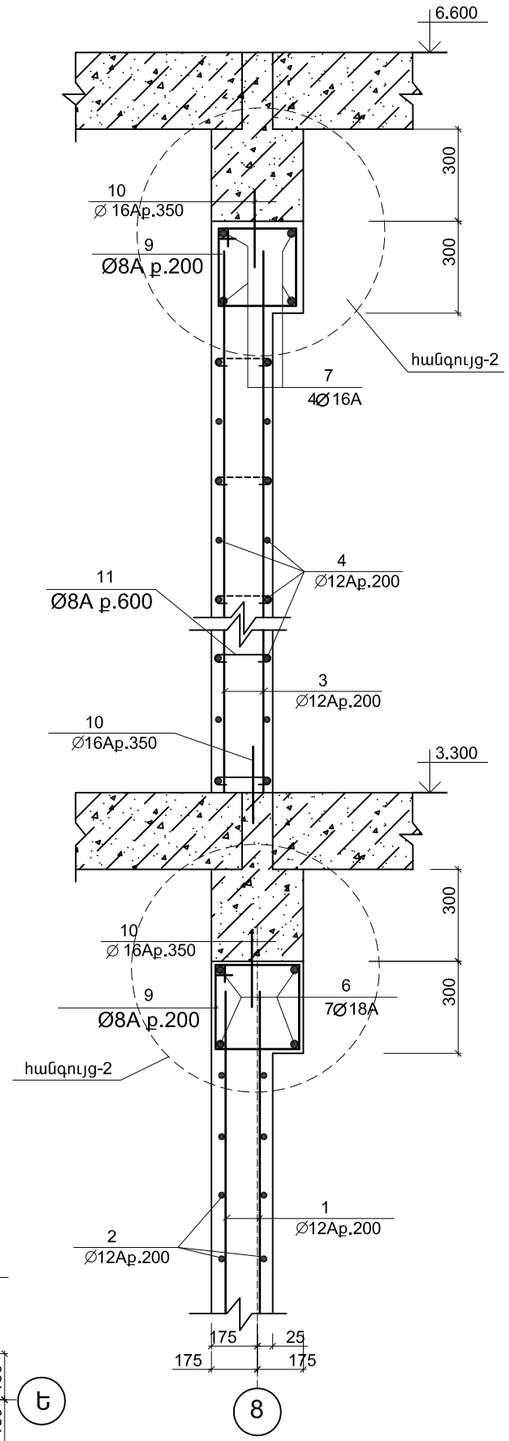

2 - 2

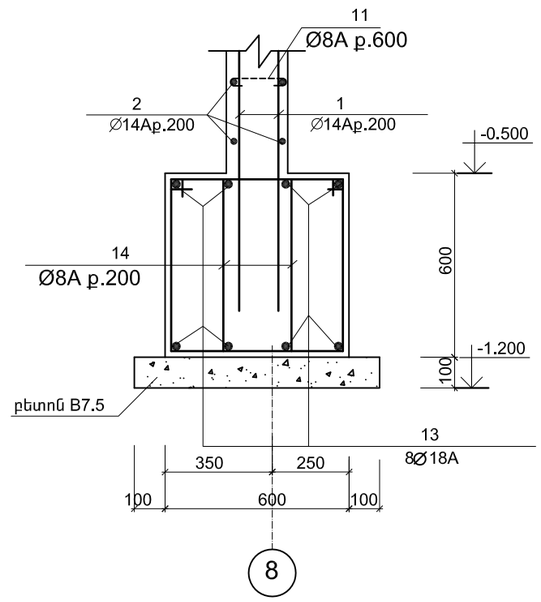

ՄԱՆՐԱՄԱՍՆԵՐԻ ՏԵՂԵԿԱԳԻՐ

ԴԻՐՔ	ՈՒՐՎԱԳԻԾ
8	240; 260, 340; 160
9	400; 250, 350; 300
12	185; 50, 50
14	440; 540, 660; 360

Տնօրեն	Հ.Վարդանյան		Պատվիրատու՝ ՀՀ քաղաքաշինության նախարարություն			ՄԱԿՆԻՇ-ԵԿ
ՆԳԵ	Հ.Վարդանյան		Թաիրով գյուղի միջնակարգ դպրոցի շենքի վերանորոգման նախագիծ, ՀՀ,Արմավիրի մարզ, գյուղ Փարաքար-Թաիրով, միջնակարգ դպրոցի շենք	ՓՈՒԼ	ԹԵՐԹ	ԹԵՐԹԵՐ
Կոնստր.	Ռ.Չթչյան			Ա Ն	18	34
			ԴԻԱՖՐԱԳՄԱ ԴՖ - 6, ՀԱՏՈՒՅԹՆԵՐ	«ՎԱ-ՄԱՅՆԴ» ՍՊԸ Լիցենզիա 15731		

ՀԱՆԳՈՒՅՑ - 1

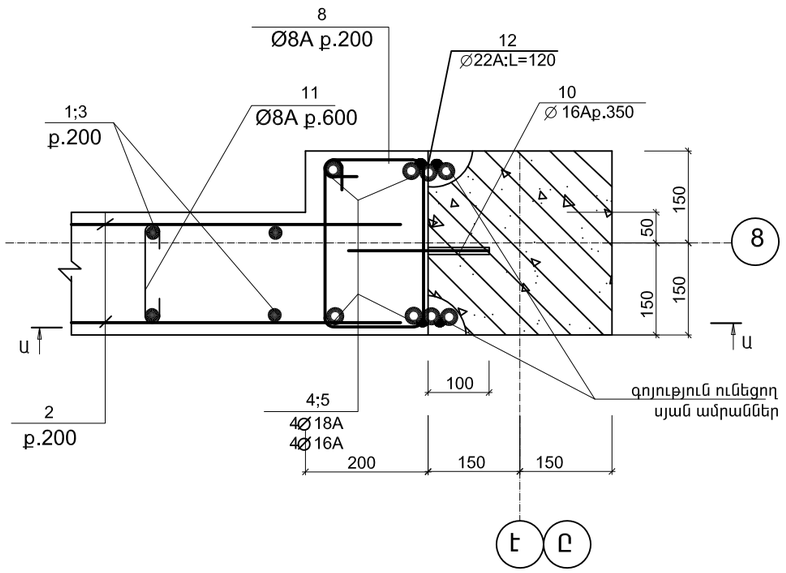

ՀԱՆԳՈՒՅՑ - 2

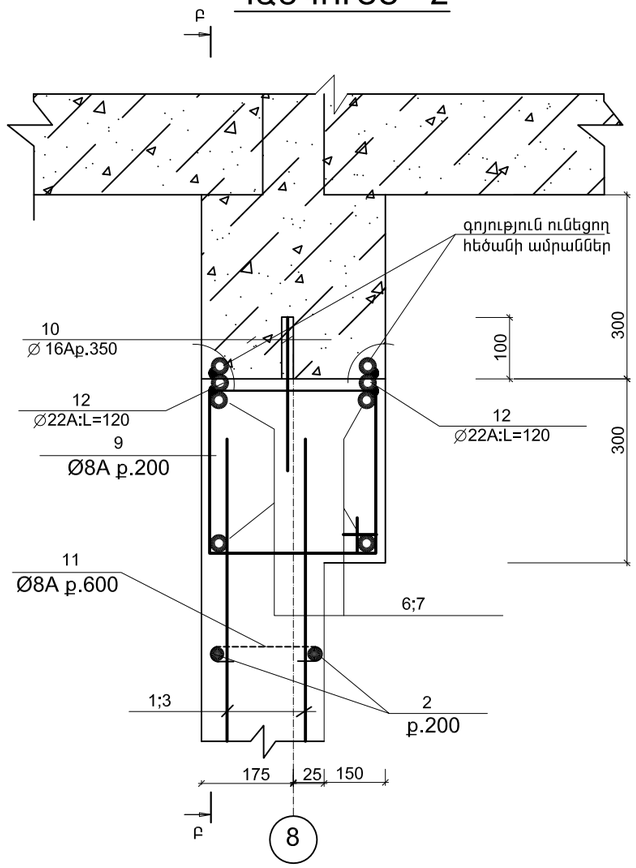

Բ - Բ

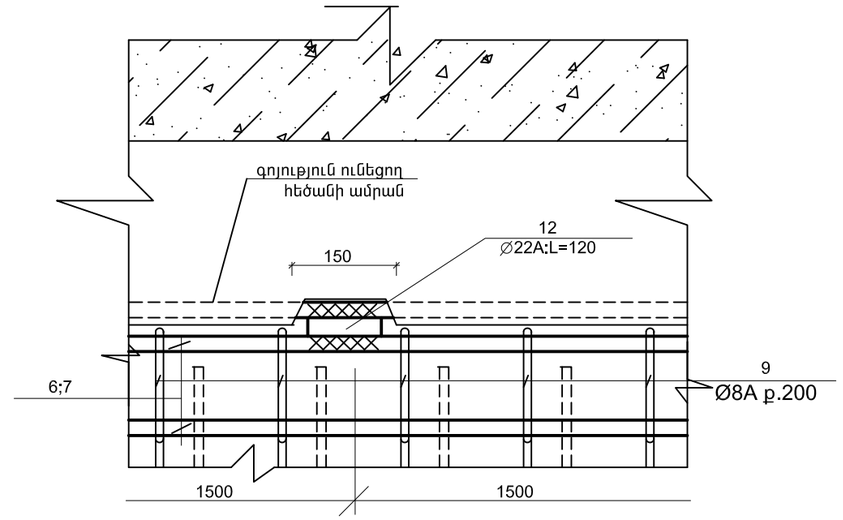

Ա - Ա

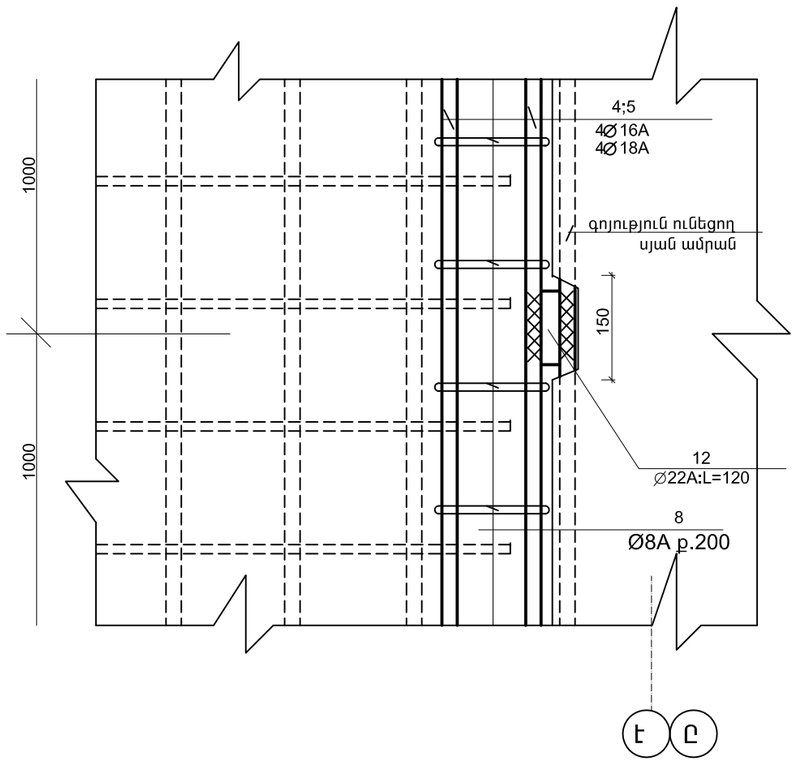

ՄԱՍՆԱԳԻՐ

ՆՇԱՆԱԿ. ԴԻՐՔԸ	Ն Շ Ա Ն Ա Կ Ո Ւ Մ Ը	Ա Ն Վ Ա Ն Ո Ւ Մ Ը	ՔԱՆ. ՀԱՏ	ՄԻԱՎ. ՔԱՇԸ ԿԳ	ԸՆԴՀ. ՔԱՇԸ ԿԳ
	ԴԻԱՖՐԱԳՄԱ ԴՖ - 6(1ՀԱՏ)				
1	СТО АСЧМ 7 - 93	∅ 12A500C; =4200	40	3.8	152.0
2	—— || ——	∅ 12A500C; L=3100	60	2.8	168.0
3	—— || ——	∅ 12A500C; L=2650	40	2.4	96.0
4	—— || ——	∅ 18A500C; L=3850	12	7.7	92.4
5	—— || ——	∅ 16A500C; L=2650	12	4.2	50.4
6	—— || ——	∅ 18A500C; L=5650	4	11.3	45.2
7	—— || ——	∅ 16A500C; L=5650	4	9.1	36.4
8	—— || ——	∅ 8AC; L=1000	58	0.4	23.2
9	—— || ——	∅ 8AC; L=1300	56	0.52	29.1
10	—— || ——	∅ 16A500C; L=250	92	0.4	36.8
11	—— || ——	∅ 22A500C; L=120	42	0.36	15.2
12	—— || ——	∅ 8AC; L=285	56	0.12	6.7
13	—— || ——	∅ 16A500C; L=5500	8	8.8	70.4
14	—— || ——	∅ 8AC; L=2000	56	0.8	44.8
	—— || ——	ԲԵՏՈՆ B20 $մ^3$	7.6		

Տնօրեն	Հ.Վարդանյան		Պատվիրատու՝ ՀՀ քաղաքաշինության նախարարություն			ՄԱԿՆԻՇ-ԵԿ
ՆԳԵ	Հ.Վարդանյան		Թաիրով գյուղի միջնակարգ դպրոցի շենքի վերանորոգման նախագիծ, ՀՀ,Արմավիրի մարզ, գյուղ Փարաքար-Թաիրով, միջնակարգ դպրոցի շենք	ՓՈՒԼ	ԹԵՐԹ	ԹԵՐԹԵՐ
Կոնստր.	Ռ.Չթչյան			Ա Ն	19	34
			ԴԻԱՖՐԱԳՄԱ ԴՖ - 6, ՀԱՆԳՈՒՅՑՆԵՐ, ՄԱՍՆԱԳԻՐ	«ՎԱ-ՄԱՅՆԴ» ՍՊԸ Լիցենզիա 15731		

ԴԻԱՖՐԱԳՄԱ ԴՖ - 7

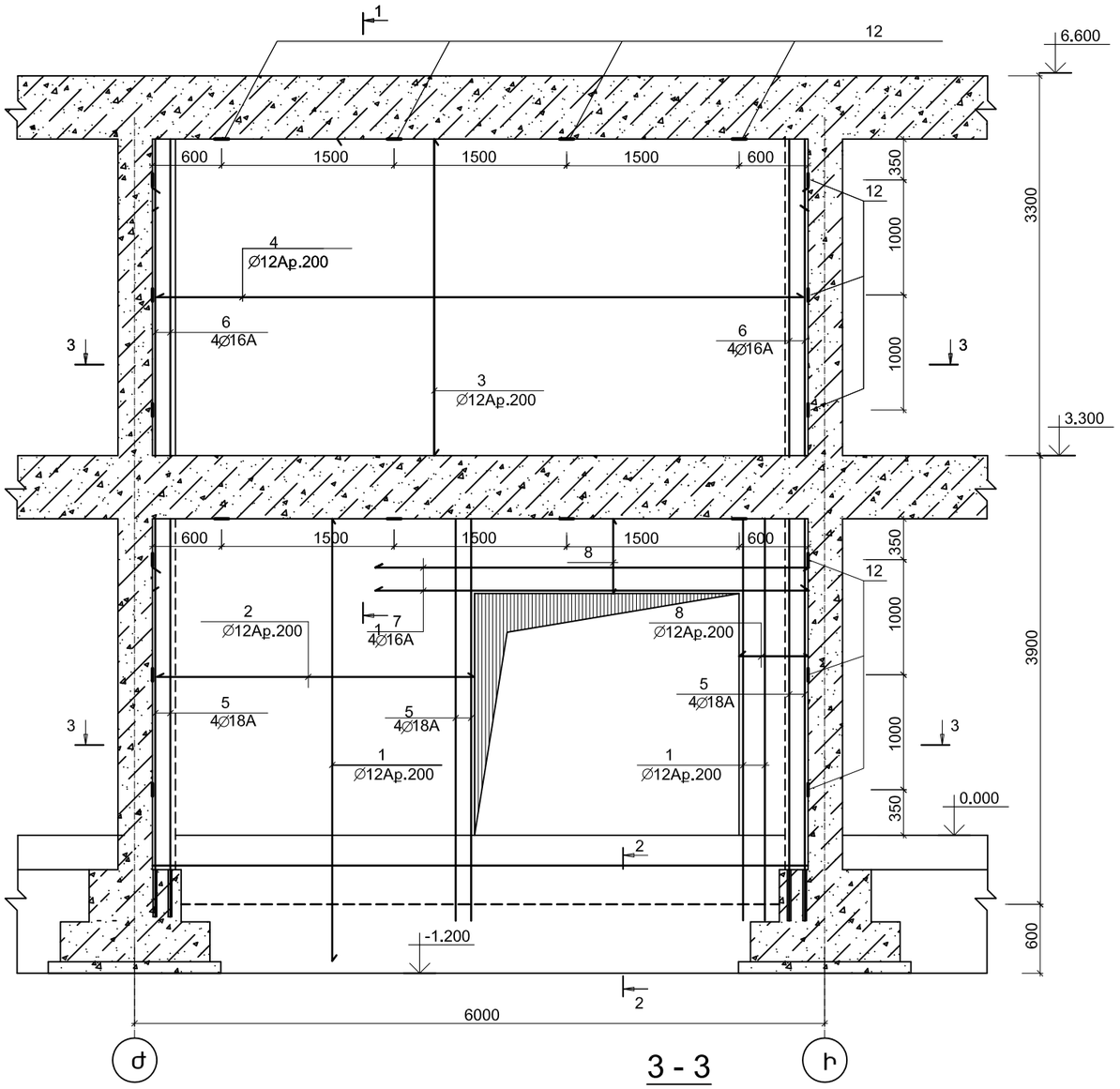

3 - 3

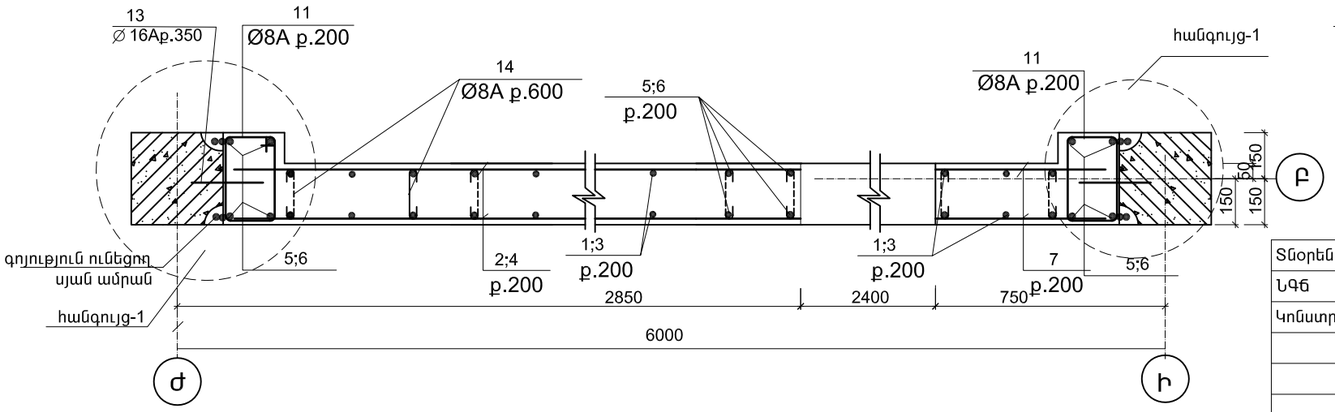

1 - 1

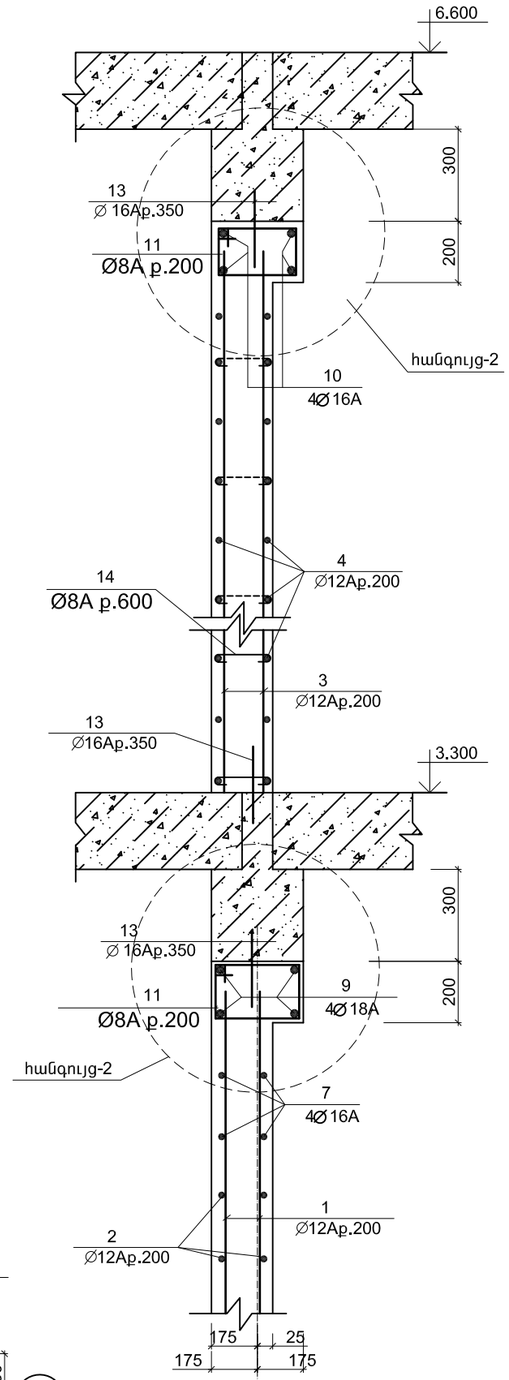

2 - 2

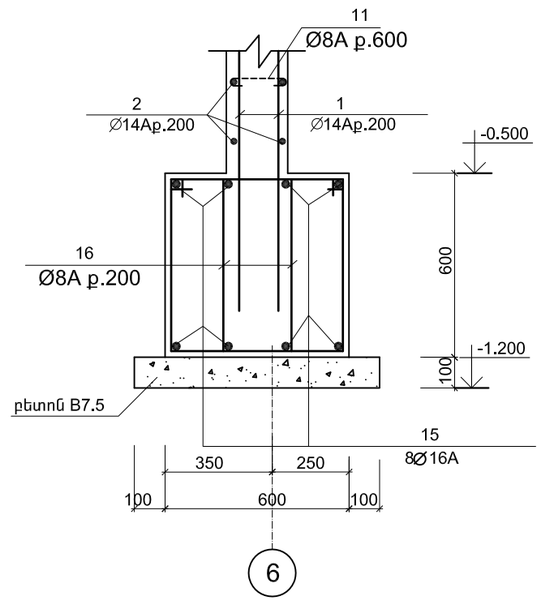

ՄԱՆՐԱՄԱՍՆԵՐԻ ՏԵՂԵԿԱԳԻՐ

ԴԻՐՔ	ՈՒՐՎԱԳԻԾ
11	400; 160; 240; 300
14	185; 50; 50
16	440; 540; 660; 360

Տնօրեն	Հ.Վարդանյան		Պատվիրատու՝ ՀՀ քաղաքաշինության նախարարություն			ՄԱԿՆԻՇ-ԵԿ
ՆԳԵ	Հ.Վարդանյան		Թաիրով գյուղի միջնակարգ դպրոցի շենքի վերանորոգման նախագիծ, ՀՀ,Արմավիրի մարզ, գյուղ Փարաքար-Թաիրով, միջնակարգ դպրոցի շենք	ՓՈՒԼ	ԹԵՐԹ	ԹԵՐԹԵՐ
Կոնստր.	Ռ.Չթչյան			Ա Ն	20	34
			ԴԻԱՖՐԱԳՄԱ ԴՖ - 7, ՀԱՏՈՒՅԹՆԵՐ	«ՎԱ-ՄԱՅՆԴ» ՍՊԸ Լիցենզիա 15731		

ՀԱՆԳՈՒՅՑ - 1

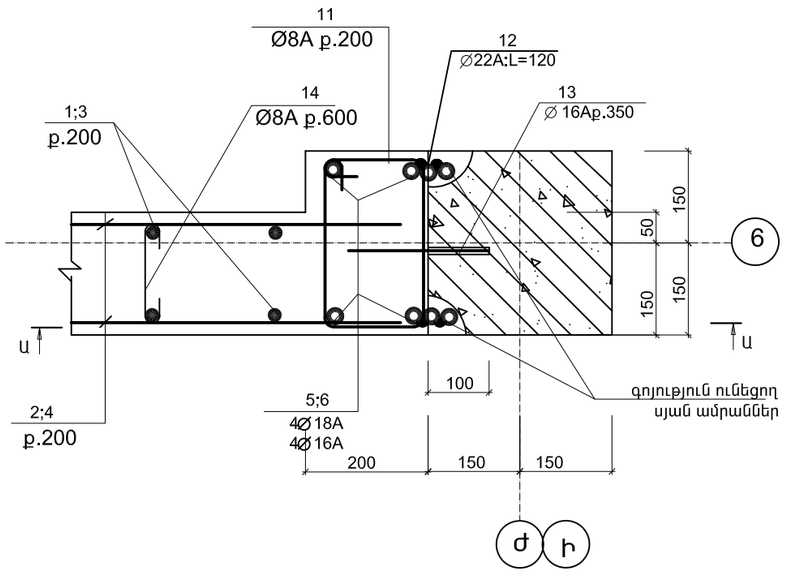

ՀԱՆԳՈՒՅՑ - 2

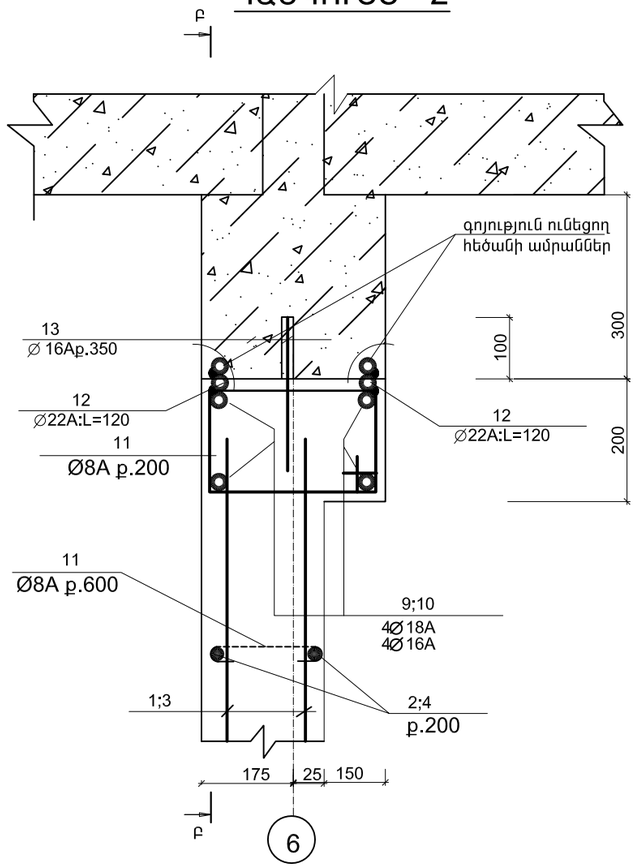

Բ - Բ

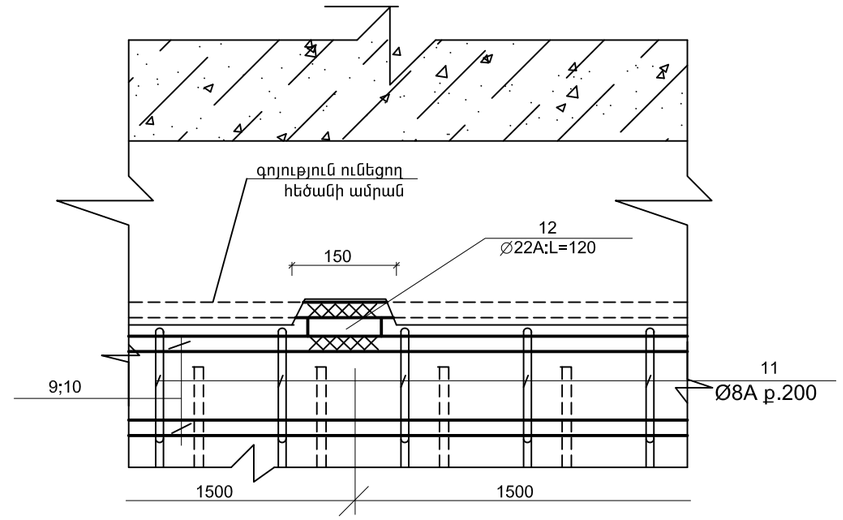

Ա - Ա

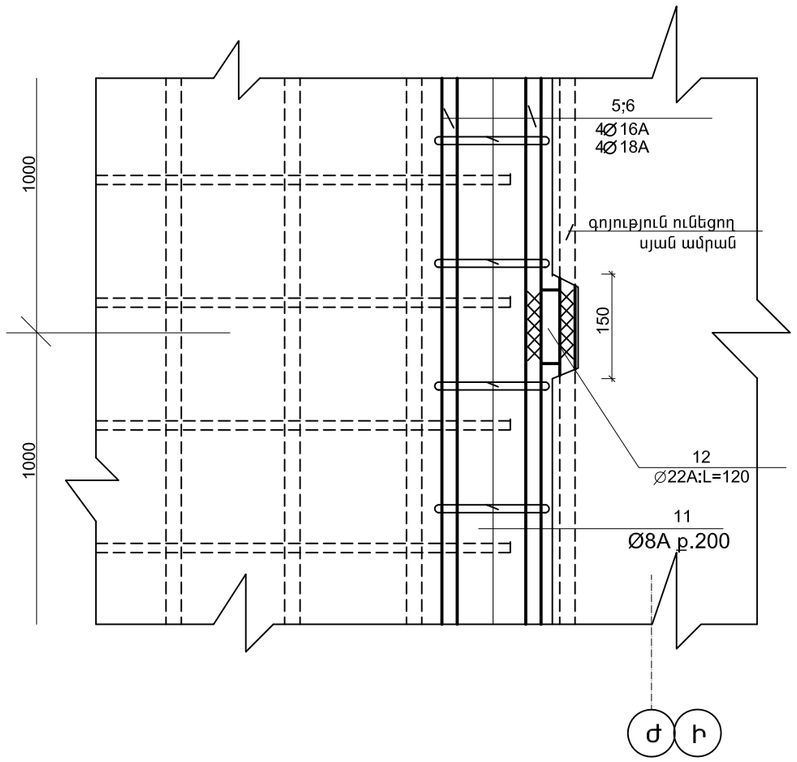

ՄԱՍՆԱԳԻՐ

ՆՇԱՆԱԿ. ԴԻՐՔԸ	ՆՇԱՆԱԿՈՒՄԸ	ԱՆՎԱՆՈՒՄԸ	ՔԱՆ. ՀԱՏ	ՄԻԱՎ. ՔԱՇԸ ԿԳ	ԸՆԴՀ. ՔԱՇԸ ԿԳ
	ԴԻԱՖՐԱԳՄԱ ԴՖ - 7(1ՀԱՏ)				
1	СТО АСЧМ 7 - 93	∅ 12А500С; =4200	28	3.8	106.4
2	—— || ——	∅ 12А500С; L=2800	36	2.5	90.0
3	—— || ——	∅ 12А500С; L=2650	54	2.4	129.6
4	—— || ——	∅ 12А500С; L=5650	24	5.1	122.4
5	—— || ——	∅ 18А500С; L=3850	12	7.7	92.4
6	—— || ——	∅ 16А500С; L=2650	12	4.2	50.4
7	—— || ——	∅ 16А500С; L=3800	4	6.1	24.4
8	—— || ——	∅ 12А500С; L=550	46	0.5	23.0
9	—— || ——	∅ 18А500С; L=5650	4	11.3	45.2
10	—— || ——	∅ 16А500С; L=5650	4	9.1	36.4
11	—— || ——	∅ 8АС; L=1100	110	0.44	48.4
12	—— || ——	∅ 22А500С; L=120	42	0.36	15.1
13	—— || ——	∅ 16А500С; L=250	92	0.4	36.8
14	—— || ——	∅ 8АС; L=285	94	0.12	11.3
15	—— || ——	∅ 16А500С; L=5500	8	8.8	70.4
16	—— || ——	∅ 8АС; L=2000	56	0.8	44.8
		ԲԵՏՈՆ B20 $մ^3$	8.6		

Տնօրեն	Հ.Վարդանյան		Պատվիրատու՝ ՀՀ քաղաքաշինության նախարարություն			ՄԱԿՆԻՇ-ԵԿ
ՆԳԵ	Հ.Վարդանյան		Թաիրով գյուղի միջնակարգ դպրոցի շենքի վերանորոգման նախագիծ, ՀՀ,Արմավիրի մարզ, գյուղ Փարաքար-Թաիրով, միջնակարգ դպրոցի շենք	ՓՈՒԼ	ԹԵՐԹ	ԹԵՐԹԵՐ
Կոնստր.	Ռ.Չթչյան			Ա Ն	21	34
			ԴԻԱՖՐԱԳՄԱ ԴՖ - 7, ՀԱՆԳՈՒՅՑՆԵՐ, ՄԱՍՆԱԳԻՐ	«ՎԱ-ՄԱՅՆԴ» ՍՊԸ Լիցենզիա 15731		

ԴԻԱՖՐԱԳՄԱ ԴՖ - 8

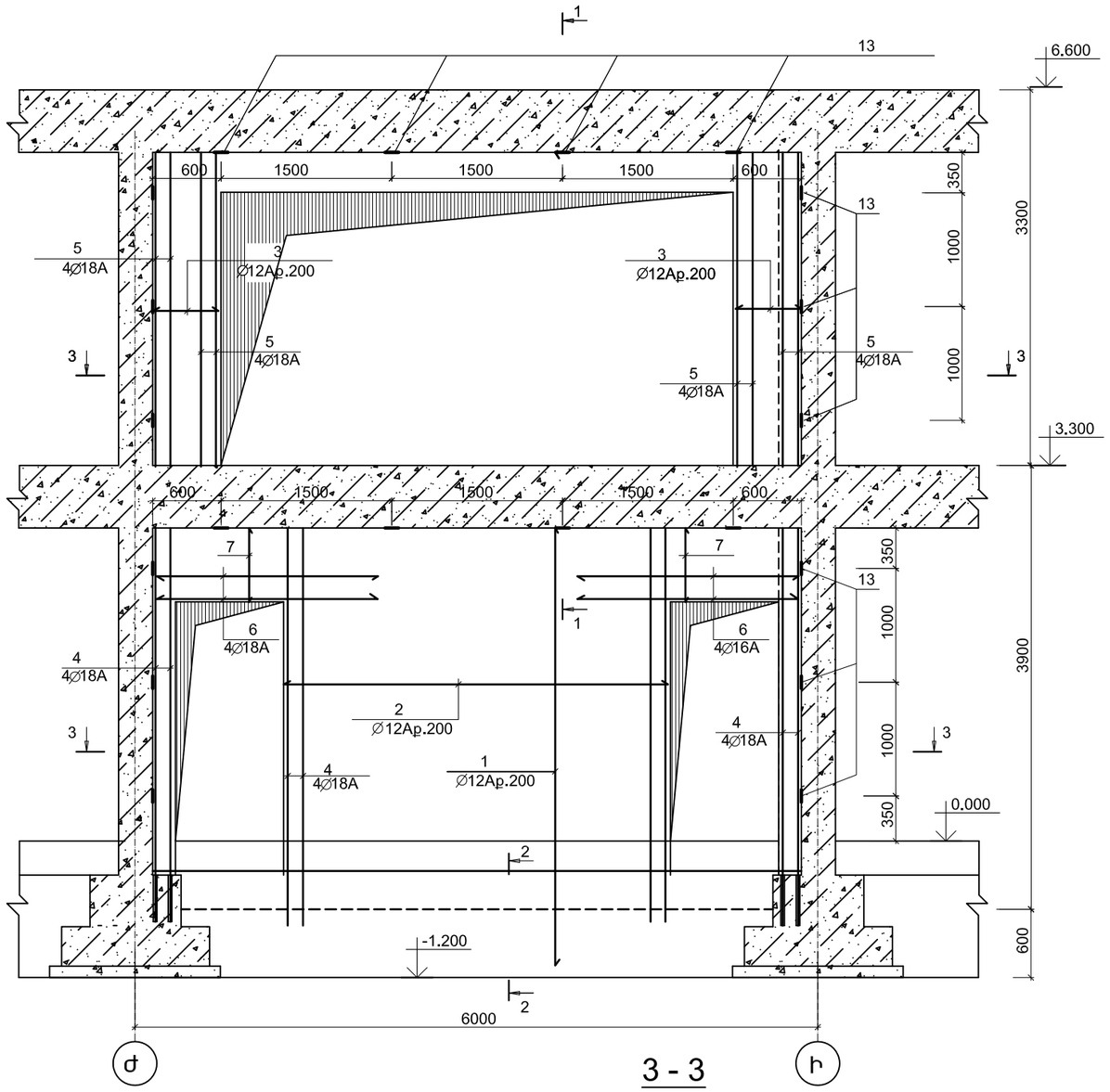

3 - 3

1 - 1

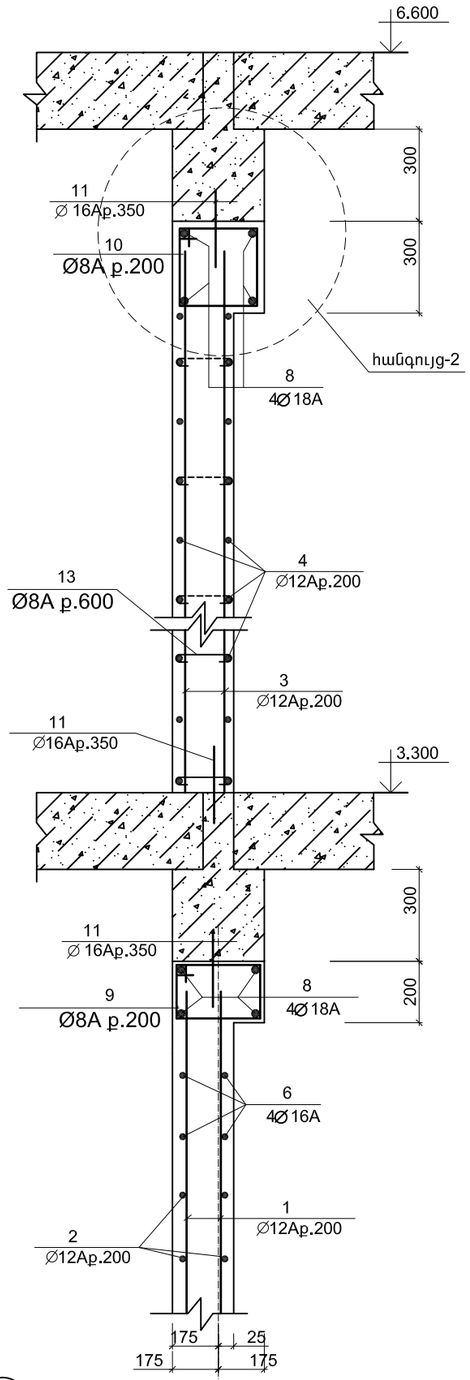

2 - 2

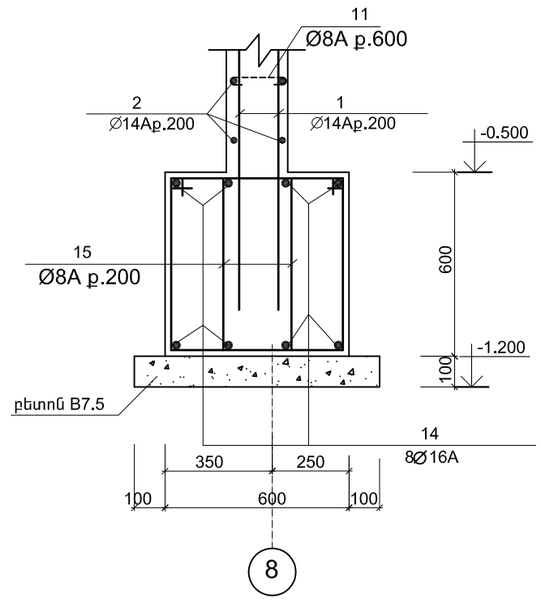

ՄԱՆՐԱՄԱՍՆԵՐԻ ՏԵՂԵԿԱԳԻՐ

ԴԻՐՔ	ՈՒՐՎԱԳԻԾ
9	400; 160; 240; 300
10	400; 250; 350; 300
13	185; 50; 50
15	440; 540; 660; 360

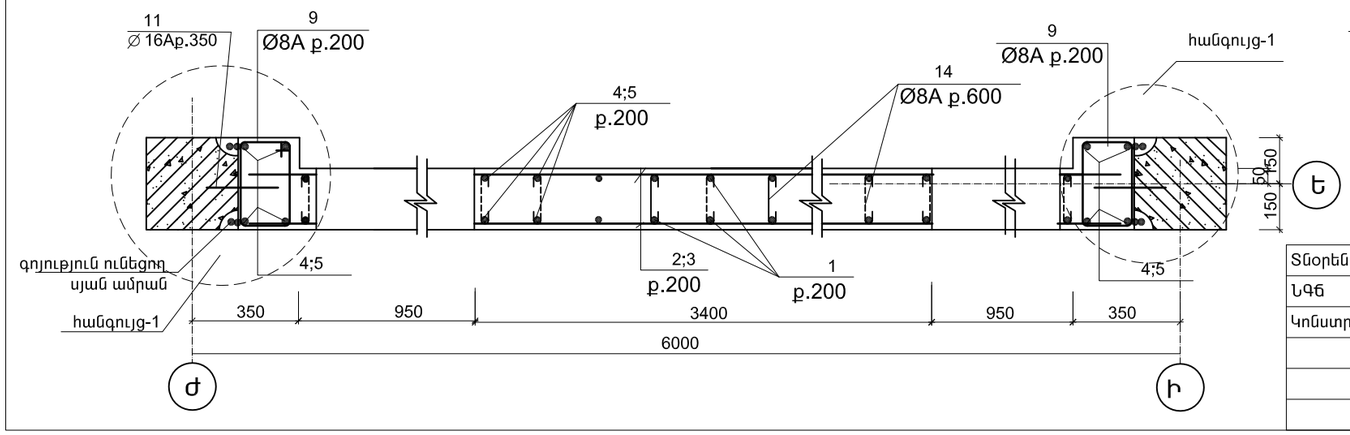

Տնօրեն	Հ.Վարդանյան		Պատվիրատու՝ ՀՀ քաղաքաշինության նախարարություն			ՄԱԿՆԻՇ-ԵԿ
ՆԳԵ	Հ.Վարդանյան		Թաիրով գյուղի միջնակարգ դպրոցի շենքի վերանորոգման նախագիծ, ՀՀ,Արմավիրի մարզ, գյուղ Փարաքար-Թաիրով, միջնակարգ դպրոցի շենք	ՓՈՒԼ	ԹԵՐԹ	ԹԵՐԹԵՐ
Կոնստր.	Ռ.Չթչյան			Ա Ն	22	34
			ԴԻԱՖՐԱԳՄԱ ԴՖ - 8, ՀԱՏՈՒՅԹՆԵՐ	«ՎԱ-ՄԱՅՆԴ» ՍՊԸ Լիցենզիա 15731		

ՀԱՆԳՈՒՅՑ - 1

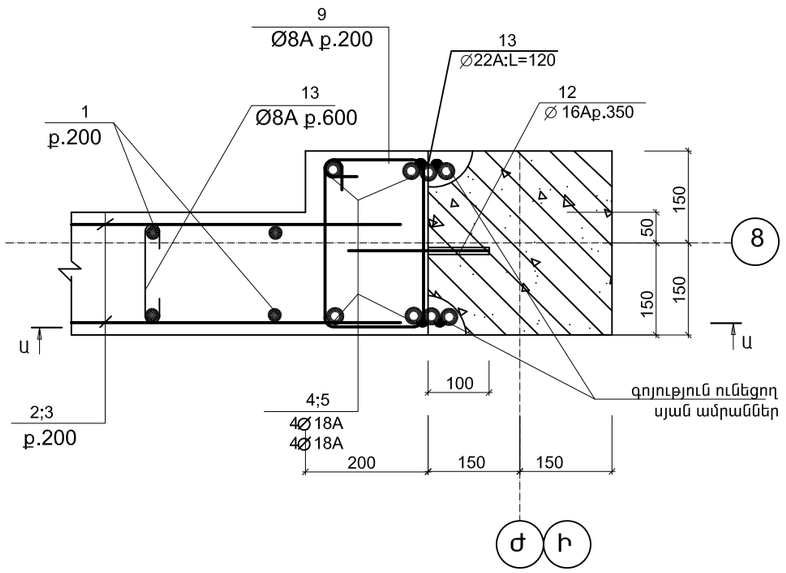

ՀԱՆԳՈՒՅՑ - 2

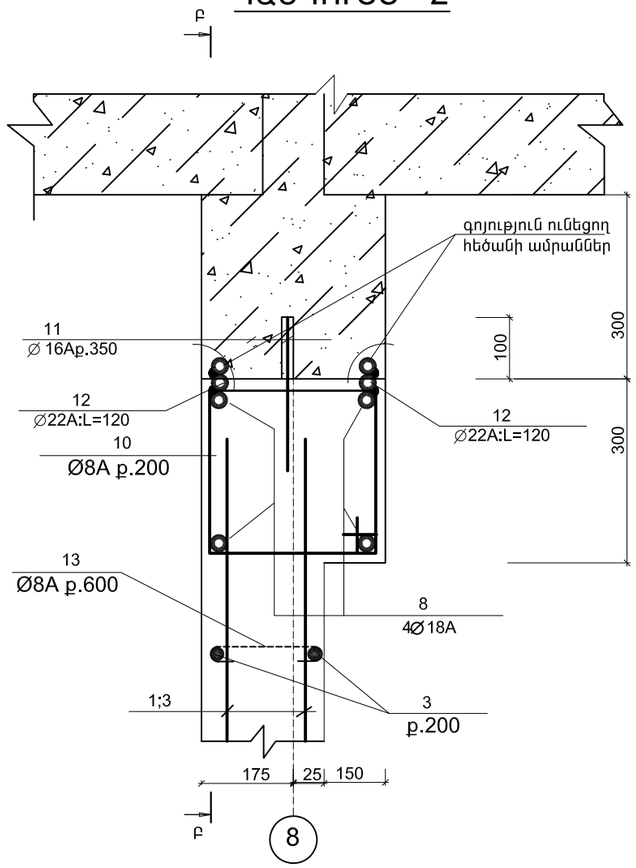

Բ - Բ

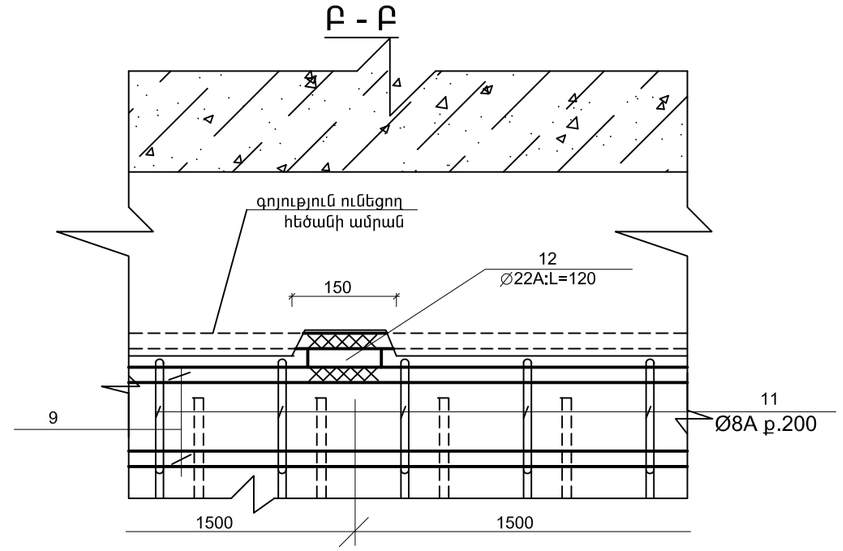

Ա - Ա

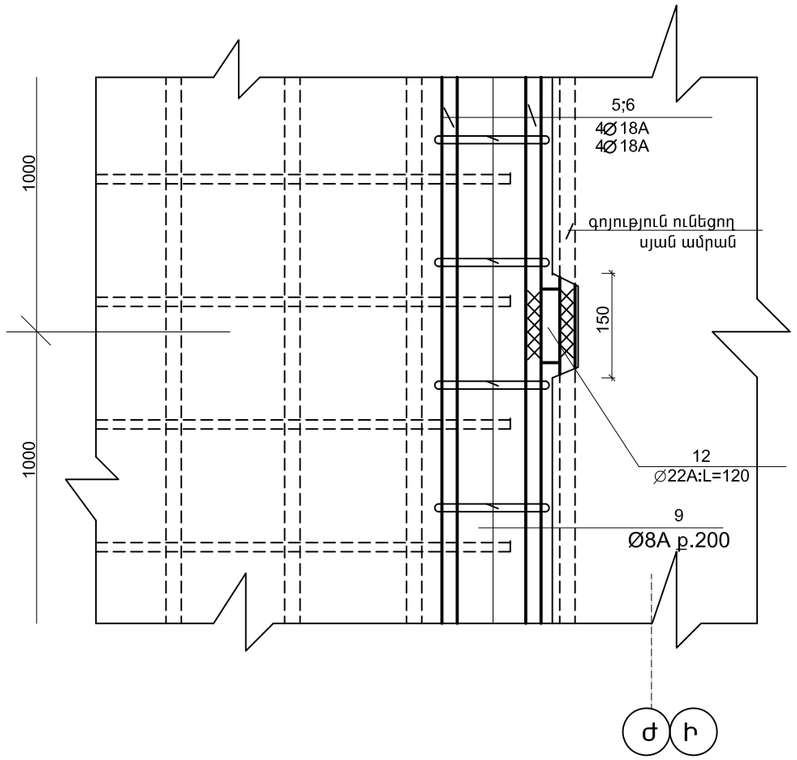

ՄԱՍՆԱԳԻՐ

ՆՇԱՆԱԿ. ԴԻՐՔԸ	ՆՇԱՆԱԿՈՒՄԸ	ԱՆՎԱՆՈՒՄԸ	ՔԱՆ. ՀԱՏ	ՄԻԱՎ. ՔԱՇԸ ԿԳ	ԸՆԴՀ. ՔԱՇԸ ԿԳ
	ԴԻԱՖՐԱԳՄԱ ԴՖ - 8(1ՀԱՏ)				
1	СТО АСЧМ 7 - 93	∅ 12А500С; =4200	30	3.8	114.0
2	——‖——	∅ 12А500С; L=3350	36	3.1	111.6
3	——‖——	∅ 12А500С; L=550	54	0.5	27.0
4	——‖——	∅ 18А500С; L=3850	16	7.7	123.2
5	——‖——	∅ 18А500С; L=2650	16	5.3	84.8
6	——‖——	∅ 18А500С; L=2000	8	4.0	32.0
7	——‖——	∅ 12А500С; L=650	20	0.6	12.0
8	——‖——	∅ 18А500С; L=5650	8	11.3	90.4
9	——‖——	∅ 8АС; L=1100	80	0.44	35.2
10	——‖——	∅ 8АС; L=1300	30	0.52	15.6
11	——‖——	∅ 16А500С; L=250	92	0.4	36.8
12	——‖——	∅ 22А500С; L=120	42	0.36	15.2
13	——‖——	∅ 8АС; L=285	48	0.12	5.8
14	——‖——	∅ 16А500С; L=5500	8	8.8	70.4
15	——‖——	∅ 8АС; L=2000	56	0.8	44.8
		ԲԵՏՈՆ B20 Մ ^{3}	6.7		

Տնօրեն	Հ.Վարդանյան		Պատվիրատու՝ ՀՀ քաղաքաշինության նախարարություն			ՄԱԿՆԻՇ-ԵԿ
ՆԳԵ	Հ.Վարդանյան		Թաիրով գյուղի միջնակարգ դպրոցի շենքի վերանորոգման նախագիծ, ՀՀ,Արմավիրի մարզ, գյուղ Փարաքար-Թաիրով, միջնակարգ դպրոցի շենք	ՓՈՒԼ	ԹԵՐԹ	ԹԵՐԹԵՐ
Կոնստր.	Ռ.Չթչյան			Ա Ն	23	34
			ԴԻԱՖՐԱԳՄԱ ԴՖ - 8, ՀԱՆԳՈՒՅՑՆԵՐ, ՄԱՍՆԱԳԻՐ	«ՎԱ-ՄԱՅՆԴ» ՍՊԸ Լիցենզիա 15731		

3 - 3

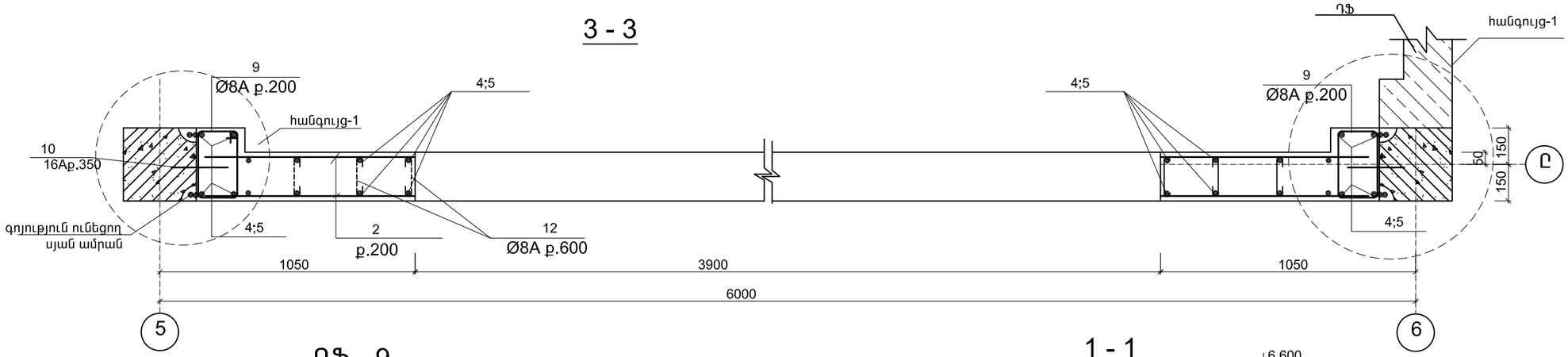

ԴՖ - 9

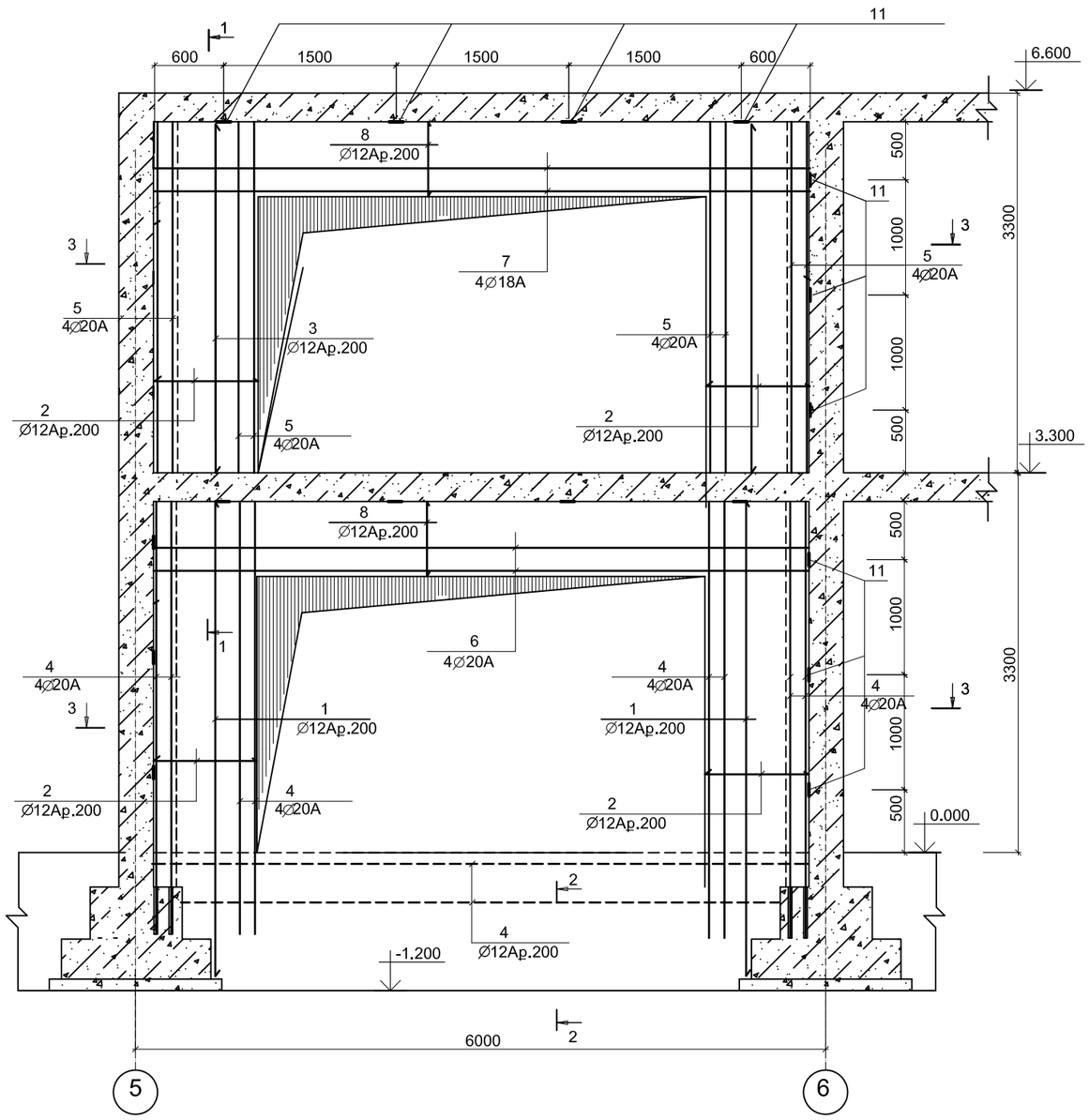

1 - 1

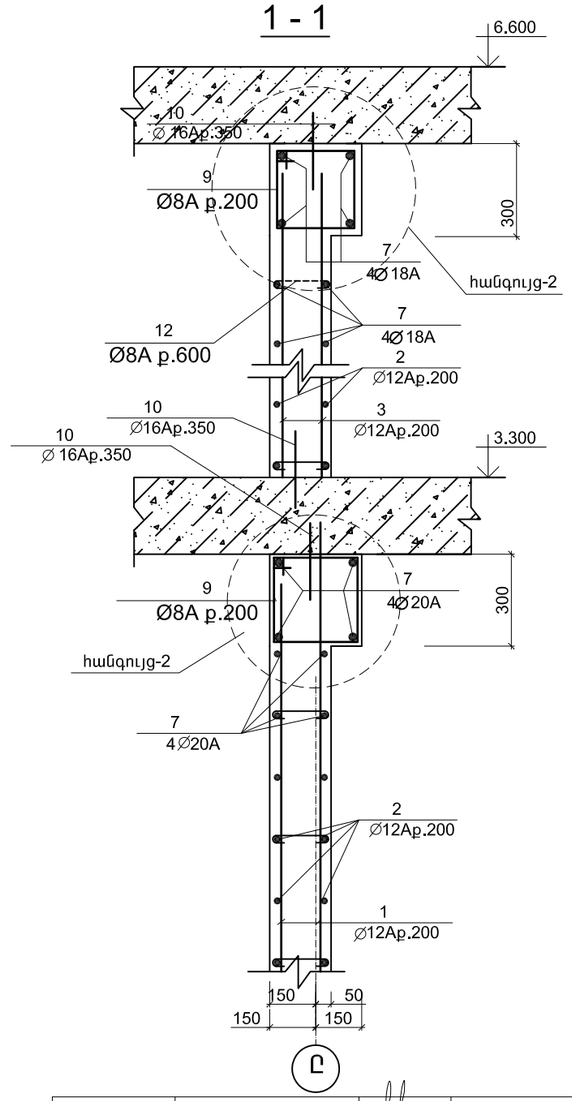

2 - 2

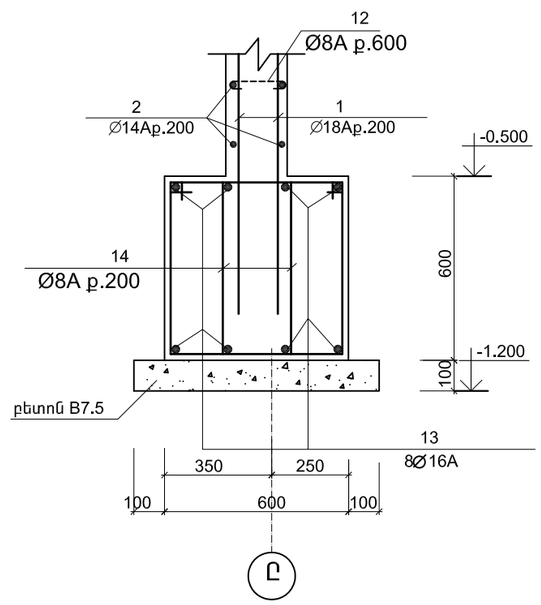

Տնօրեն	Հ.Վարդանյան		Պատվիրատու՝ ՀՀ քաղաքաշինության նախարարություն			ՄԱԿՆԻՇ-ԵԿ
ՆԳՃ	Հ.Վարդանյան		Թաիրով գյուղի միջնակարգ դպրոցի շենքի վերանորոգման նախագիծ, ՀՀ,Արմավիրի մարզ, գյուղ Փարաքար-Թաիրով, միջնակարգ դպրոցի շենք	ՓՈՒԼ	ԹԵՐԹ	ԹԵՐԹԵՐ
Կոնստր.	Ռ.Չթչյան			Ա Ն	24	34
			ԴԻԱՖՐԱԳՄԱ ԴՖ - 9, ՀԱՏՈՒՅԹՆԵՐ	«ՎԱ-ՄԱՅՆԴ» ՍՊԸ Լիցենզիա 15731		

ՀԱՆԳՈՒՅՑ - 1

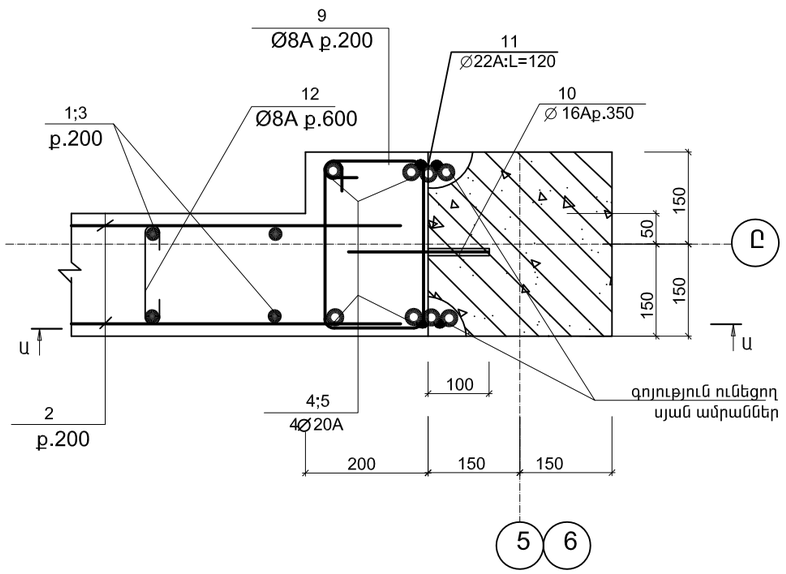

Ա - Ա

ՀԱՆԳՈՒՅՑ - 2

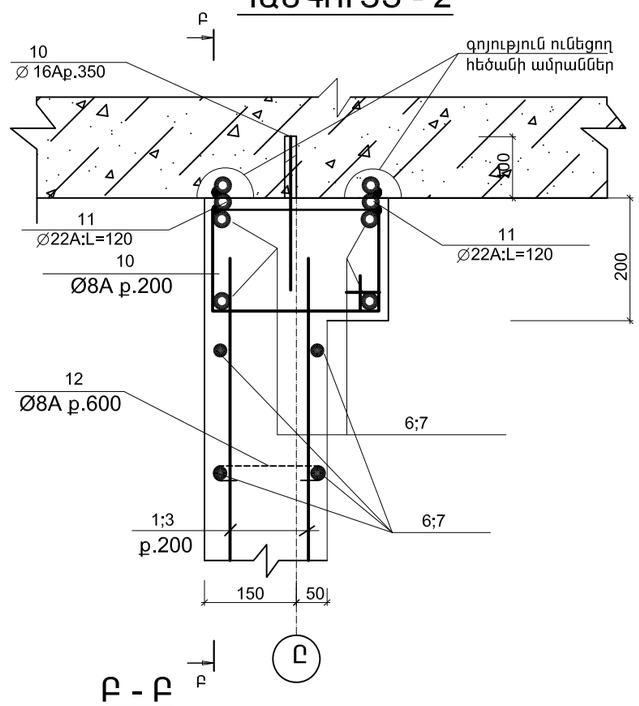

Բ - Բ

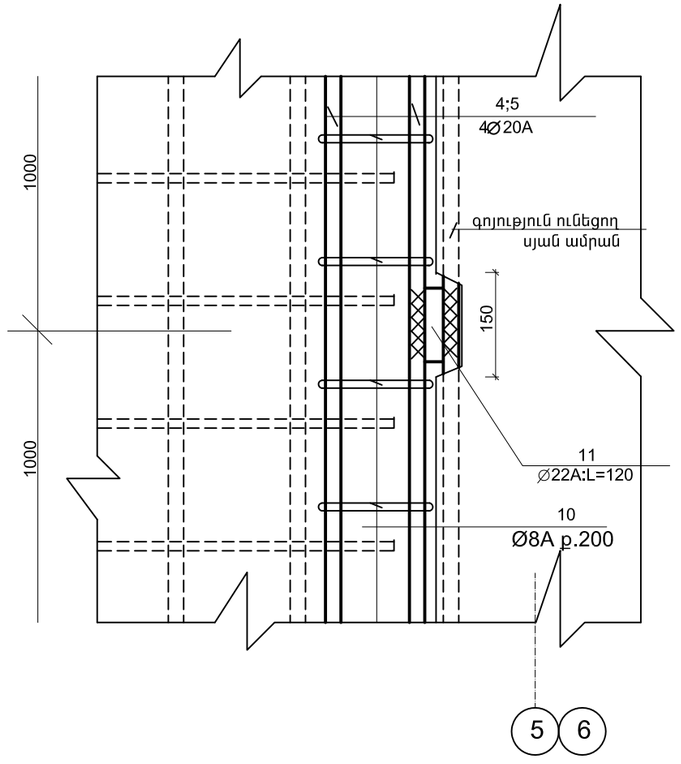

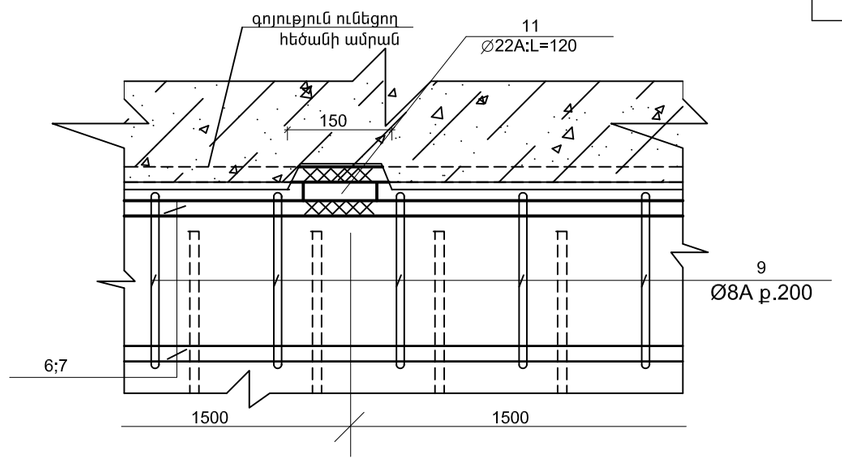

ՄԱՍՆԱԳԻՐ

ՆՇԱՆԱԿ. ԴԻՐՔԸ	Ն Շ Ա Ն Ա Կ Ո Ւ Մ Ը	Ա Ն Վ Ա Ն Ո Ւ Մ Ը	ՔԱՆ. ՀԱՏ	ՄԻԱՎ. ՔԱՇԸ ԿԳ	ԸՆԴՀ. ՔԱՇԸ ԿԳ
	ԴԻԱՖՐԱԳՄԱ ՂՖ - 9(1ՀԱՏ)				
1	СТО АСЧМ 7 - 93	∅ 12A500C; L=4200	8	3.8	30.4
2	—— ‖ ——	∅ 12A500C; L=850	120	0.8	96.0
3	—— ‖ ——	∅ 12A500C; L=2950	8	2.7	21.6
4	—— ‖ ——	∅ 20A500C; L=4150	16	10.4	166.4
5	—— ‖ ——	∅ 20A500C; L=2950	16	7.4	118.4
6	—— ‖ ——	∅ 20A500C; L=5650	8	14.1	112.8
7	—— ‖ ——	∅ 18A500C; L=5650	8	11.3	90.4
8	—— ‖ ——	∅ 12A500C; L=550	78	0.5	39.0
9	—— ‖ ——	∅ 8AC; L=1000	114	0.4	45.6
10	—— ‖ ——	∅ 16AII; L=250	92	0.4	36.8
11	—— ‖ ——	∅ 22A500C; L=120	42	0.36	14.4
12	—— ‖ ——	∅ 8AC; L=285	54	0.12	6.5
13	—— ‖ ——	∅ 16A500C; L=5500	8	8.8	70.4
14	—— ‖ ——	∅ 8AC; L=2000	56	0.8	44.8
		ԲԵՏՈՆ B20 $մ^3$	6.5		

ՄԱՆՐԱՄԱՍՆԵՐԻ ՏԵՂԵԿԱԳԻՐ

ԴԻՐՔ	ՈՒՐՎԱԳԻՇ
9	240; 260; 340; 160
12	185; 50; 50
14	440; 540; 660; 360

Տնօրեն	Հ.Վարդանյան		Պատվիրատու՝ ՀՀ քաղաքաշինության նախարարություն			ՄԱԿՆԻՇ-ԵԿ
ՆԳԵ	Հ.Վարդանյան		Թաիրով գյուղի միջնակարգ դպրոցի շենքի վերանորոգման նախագիծ, ՀՀ,Արմավիրի մարզ, գյուղ Փարաքար-Թաիրով, միջնակարգ դպրոցի շենք	ՓՈՒԼ	ԹԵՐԹ	ԹԵՐԹԵՐ
Կոնստր.	Ռ.Չթչյան			Ա Ն	25	34
			ԴԻԱՖՐԱԳՄԱ ՂՖ - 9, ՀԱՆԳՈՒՅՑՆԵՐ, ՄԱՍՆԱԳԻՐ	«ՎԱ-ՄԱՅՆԴ» ՍՊԸ Լիցենզիա 15731		

3 - 3

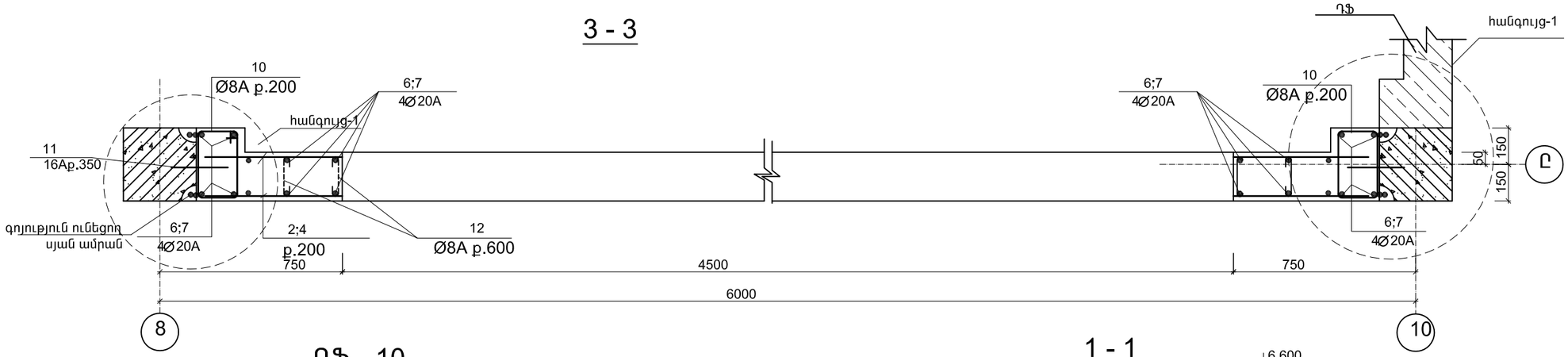

ԴՖ - 10

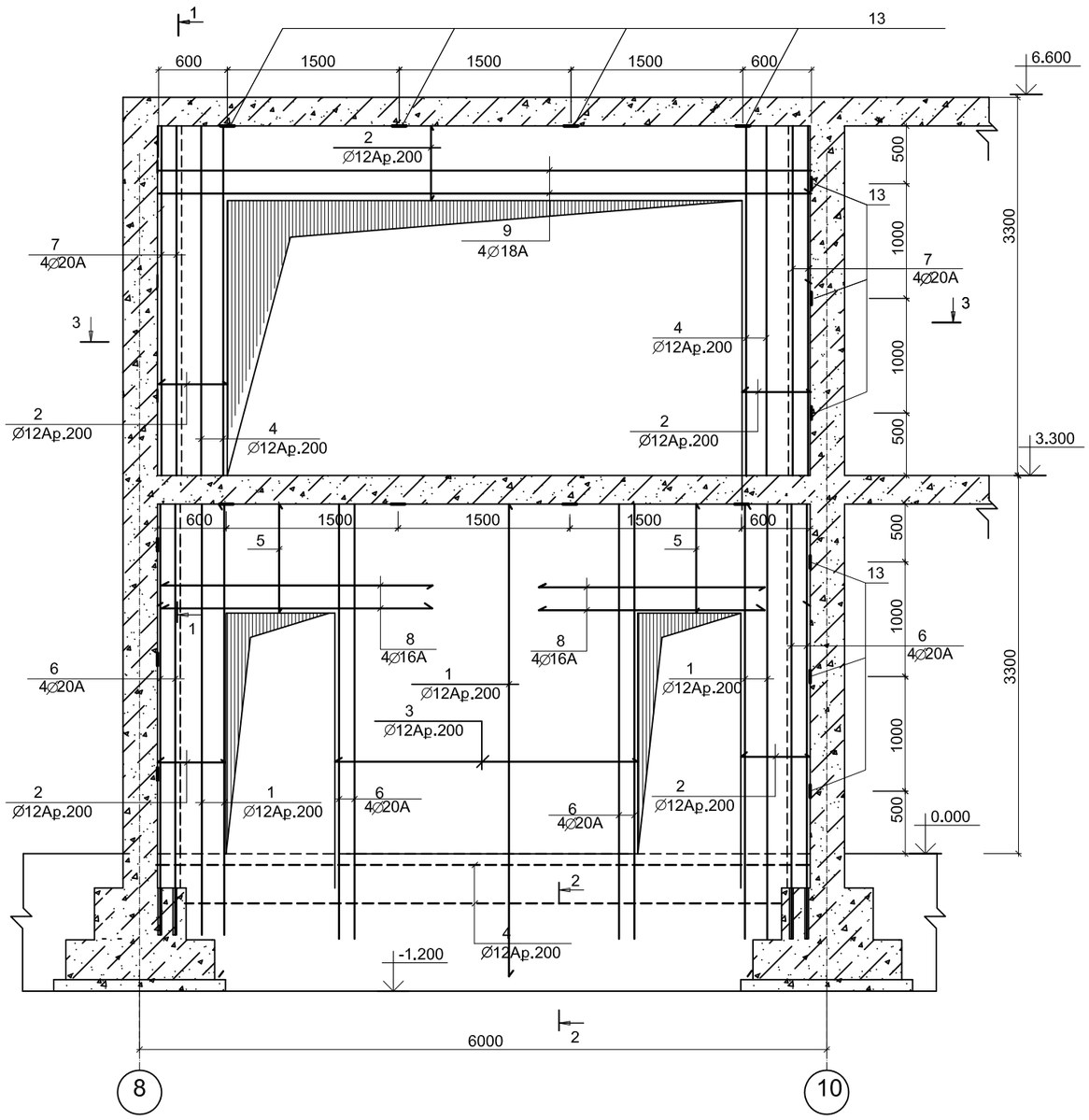

1 - 1

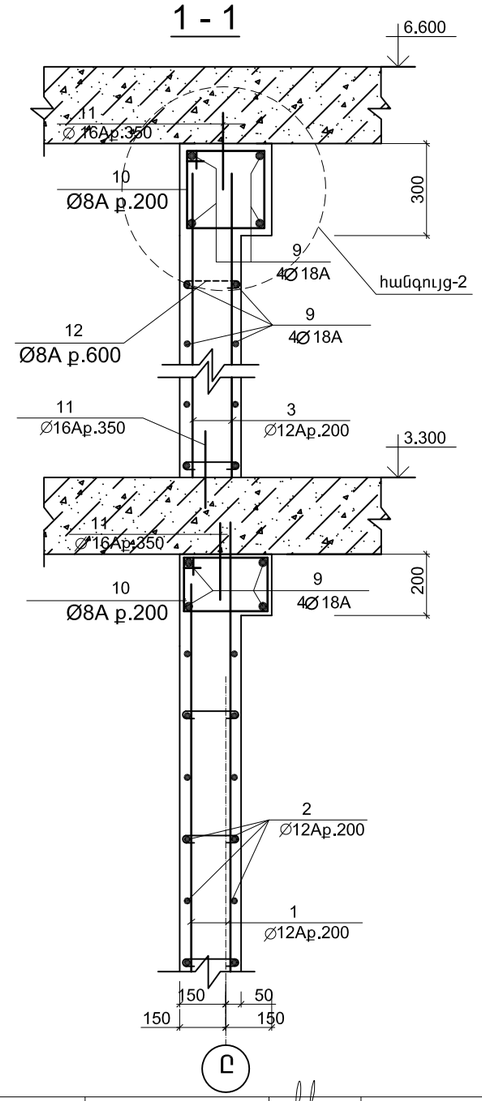

2 - 2

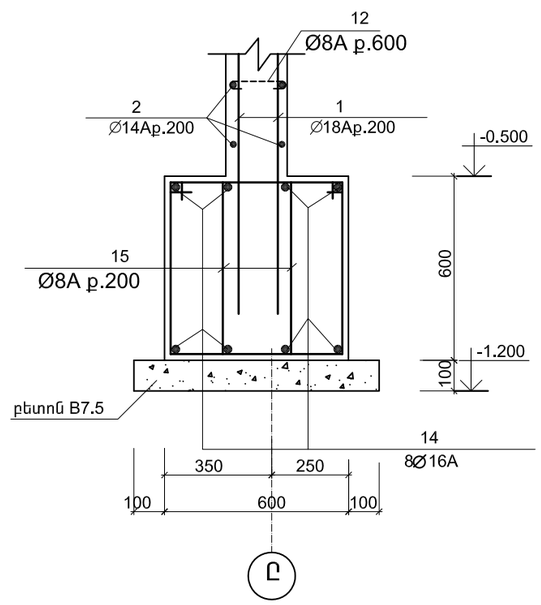

Տնօրեն	Հ.Վարդանյան		Պատվիրատու՝ ՀՀ քաղաքաշինության նախարարություն			ՄԱԿՆԻՇ-ԵԿ
ՆԳՃ	Հ.Վարդանյան		Թաիրով գյուղի միջնակարգ դպրոցի շենքի վերանորոգման նախագիծ, ՀՀ,Արմավիրի մարզ, գյուղ Փարաքար-Թաիրով, միջնակարգ դպրոցի շենք	ՓՈՒԼ	ԹԵՐԹ	ԹԵՐԹԵՐ
Կոնստր.	Ռ.Չթչյան			Ա Ն	26	34
			ԴԻԱՖՐԱԳՄԱ ԴՖ - 10, ՀԱՏՈՒՅԹՆԵՐ	«ՎԱ-ՄԱՅՆԴ» ՍՊԸ Լիցենզիա 15731		

ՀԱՆԳՈՒՅՑ - 1

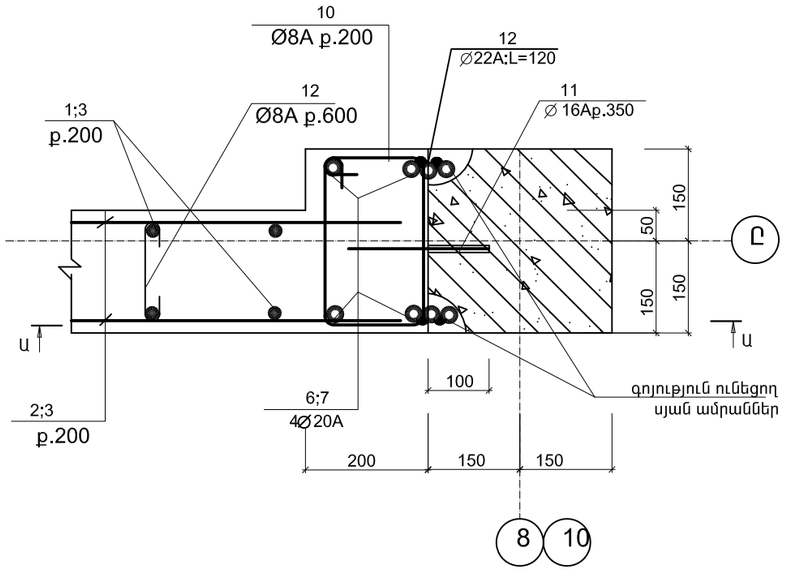

Ա - Ա

ՀԱՆԳՈՒՅՑ - 2

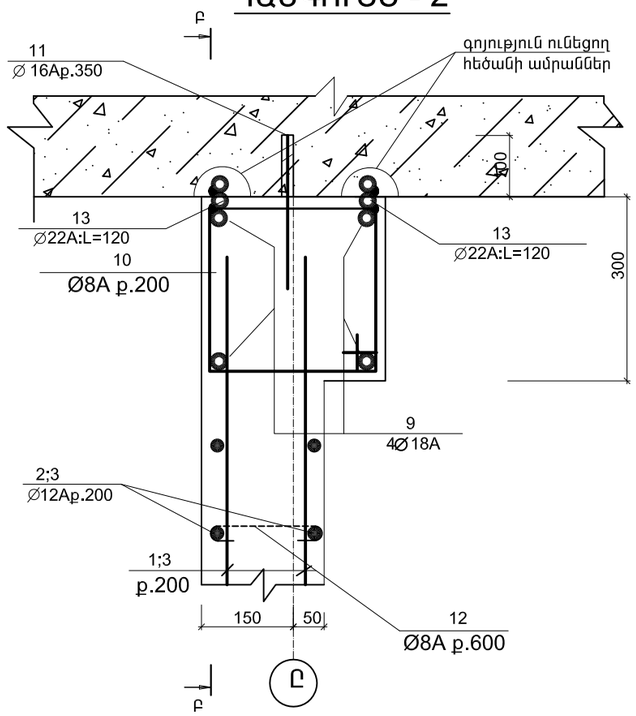

Բ - Բ

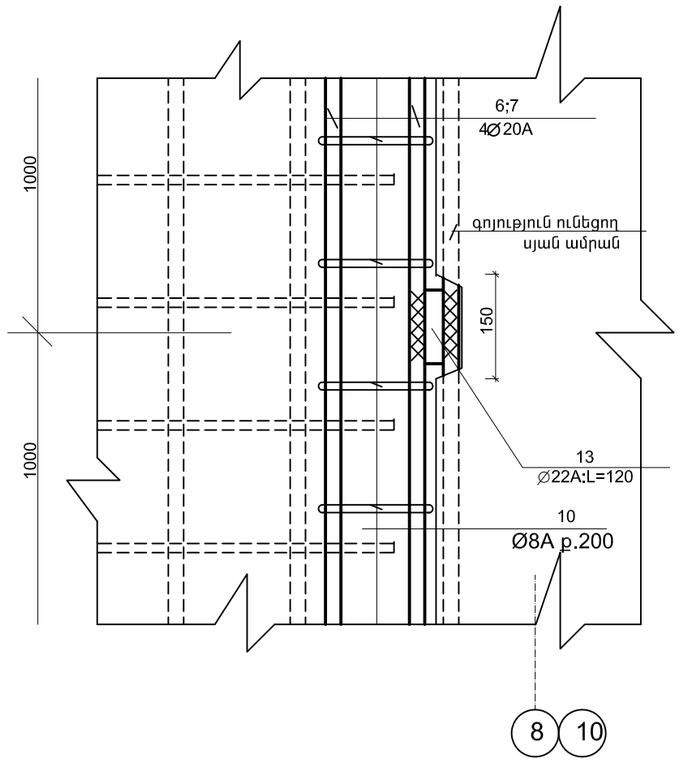

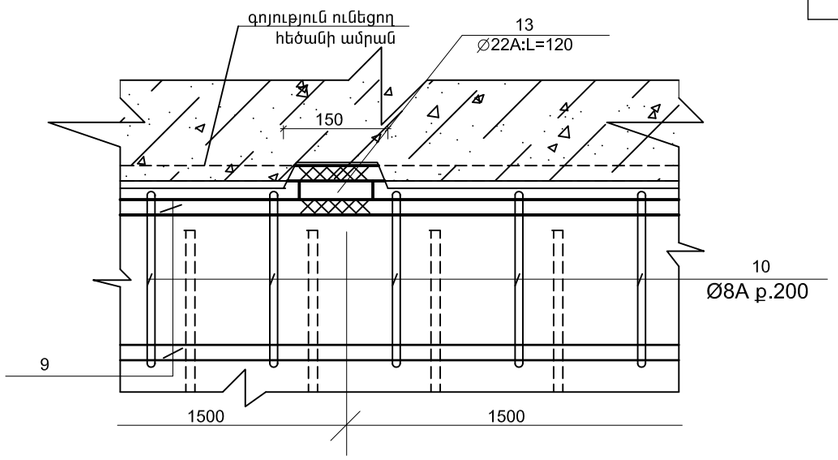

ՄԱՍՆԱԳԻՐ

ՆՇԱՆԱԿ. ԴԻՐՔԸ	ՆՇԱՆԱԿՈՒՄԸ	ԱՆՎԱՆՈՒՄԸ	ՔԱՆ. ՀԱՏ	ՄԻԱՎ. ՔԱՇԸ ԿԳ	ԸՆԴՀ. ՔԱՇԸ ԿԳ
	ԴԻԱՖՐԱԳՄԱ ԴՖ - 10(1ՀԱՏ)				
1	СТО АСЧМ 7 - 93	∅ 12A500C; L=4200	34	3.8	129.2
2	—— ‖ ——	∅ 12A500C; L=550	160	0.5	80.0
3	—— ‖ ——	∅ 12A500C; L=2100	32	1.9	60.8
4	—— ‖ ——	∅ 12A500C; L=2950	8	2.7	21.6
5	—— ‖ ——	∅ 12A500C; L=850	20	0.8	16.0
6	—— ‖ ——	∅ 20A500C; L=3850	16	9.6	153.6
7	—— ‖ ——	∅ 20A500C; L=2950	16	7.4	118.4
8	—— ‖ ——	∅ 16A500C; L=2400	8	3.8	30.4
9	—— ‖ ——	∅ 18A500C; L=5650	12	11.3	135.6
10	—— ‖ ——	∅ 8AC; L=1000	114	0.4	45.6
11	—— ‖ ——	∅ 16A500C; L=250	92	0.4	36.8
12	—— ‖ ——	∅ 8AC; L=285	54	0.12	6.5
13	—— ‖ ——	∅ 22A500C; L=120	42	0.36	15.1
14	—— ‖ ——	∅ 16A500C; L=5500	8	8.8	70.4
15	—— ‖ ——	∅ 8AC; L=2000	56	0.8	44.8
		ԲԵՏՈՆ B20 $մ^3$	7.3		

ՄԱՆՐԱՄԱՍՆԵՐԻ ՏԵՂԵԿԱԳԻՐ

ԴԻՐՔ	ՈՒՐՎԱԳԻԾ
10	240; 260; 340; 160
12	185; 50; 50
15	440; 540; 660; 360

Տնօրեն	Հ.Վարդանյան		Պատվիրատու՝ ՀՀ քաղաքաշինության նախարարություն			ՄԱԿՆԻՇ-ԵԿ
ՆԳԵ	Հ.Վարդանյան		Թաիրով գյուղի միջնակարգ դպրոցի շենքի վերանորոգման նախագիծ, ՀՀ,Արմավիրի մարզ, գյուղ Փարաքար-Թաիրով, միջնակարգ դպրոցի շենք	ՓՈՒԼ	ԹԵՐԹ	ԹԵՐԹԵՐ
Կոնստր.	Ռ.Չթչյան			Ա Ն	27	34
			ԴԻԱՖՐԱԳՄԱ ԴՖ - 10, ՀԱՆԳՈՒՅՑՆԵՐ, ՄԱՍՆԱԳԻՐ	«ՎԱ-ՄԱՅՆԴ» ՍՊԸ Լիցենզիա 15731		

3 - 3

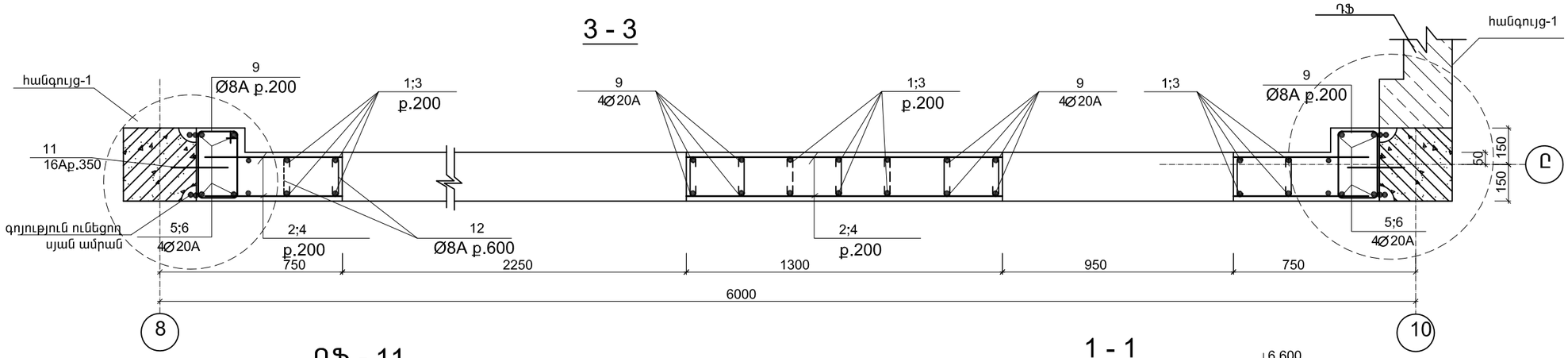

ԴՖ - 11

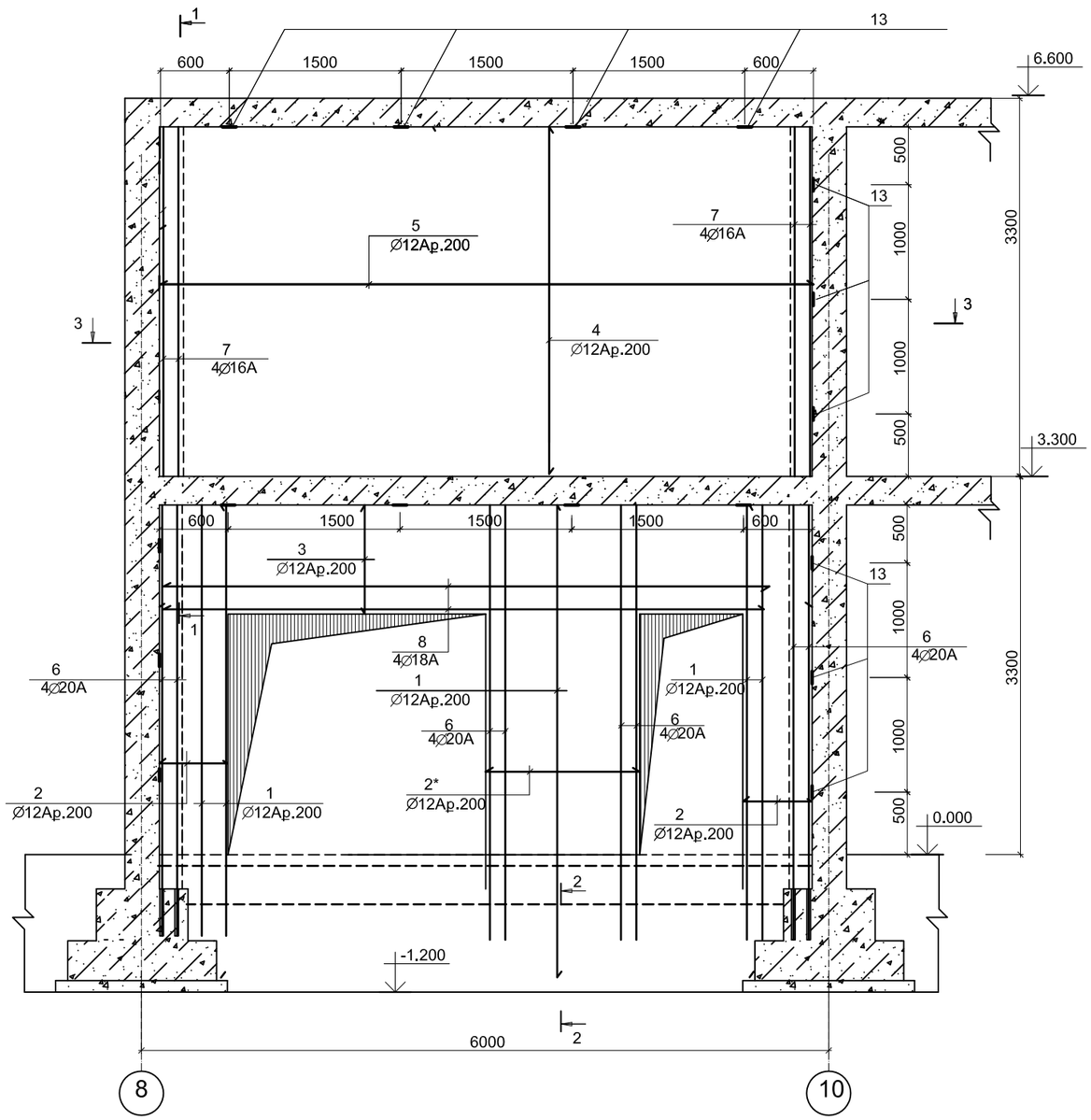

1 - 1

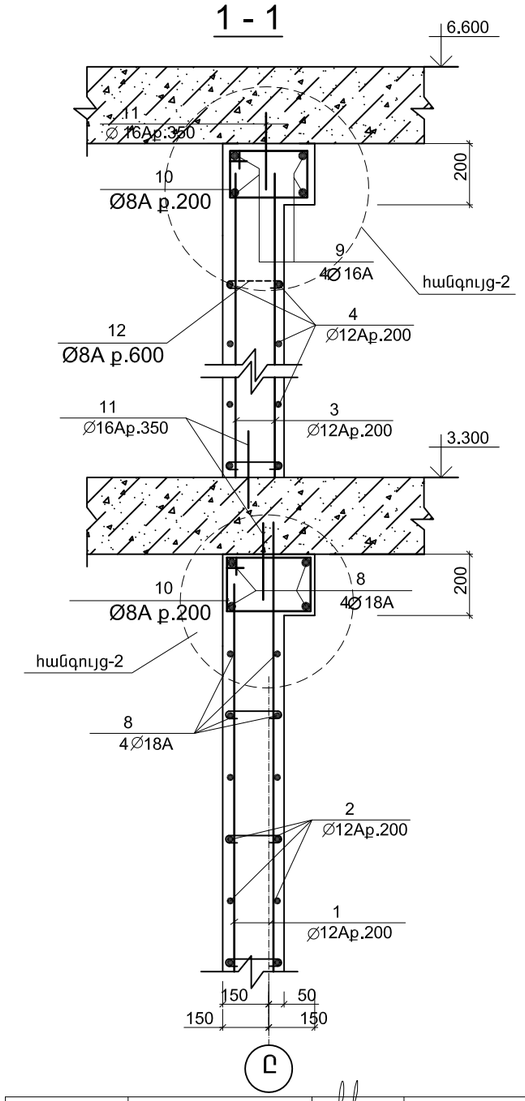

2 - 2

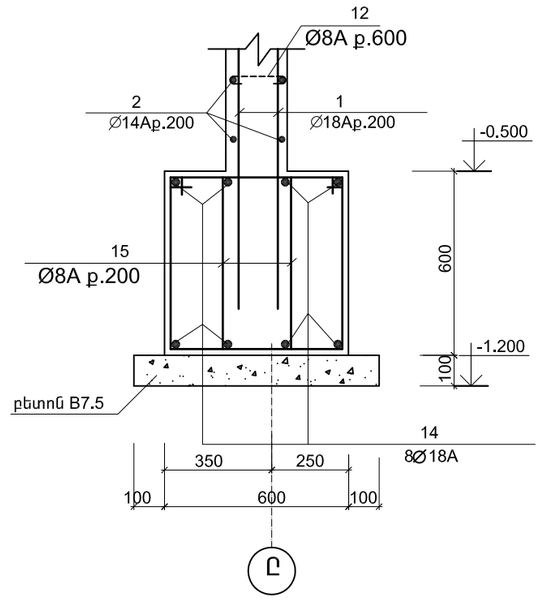

Տնօրեն	Հ.Վարդանյան		Պատվիրատու՝ ՀՀ քաղաքաշինության նախարարություն			ՄԱԿՆԻՇ-ԵԿ
ՆԳԵ	Հ.Վարդանյան		Թաիրով գյուղի միջնակարգ դպրոցի շենքի վերանորոգման նախագիծ, ՀՀ,Արմավիրի մարզ, գյուղ Փարաքար-Թաիրով, միջնակարգ դպրոցի շենք	ՓՈՒԼ	ԹԵՐԹ	ԹԵՐԹԵՐ
Կոնստր.	Ռ.Չթչյան			Ա Ն	28	34
			ԴԻԱՖՐԱԳՄԱ ԴՖ - 11, ՀԱՏՈՒՅԹՆԵՐ	«ՎԱ-ՄԱՅՆԴ» ՍՊԸ Լիցենզիա 15731		

ՀԱՆԳՈՒՅՑ - 1

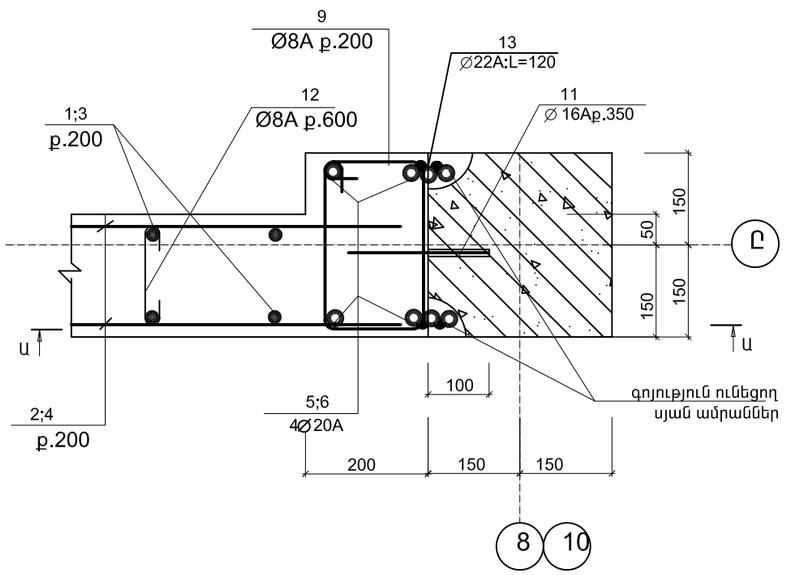

Ա - Ա

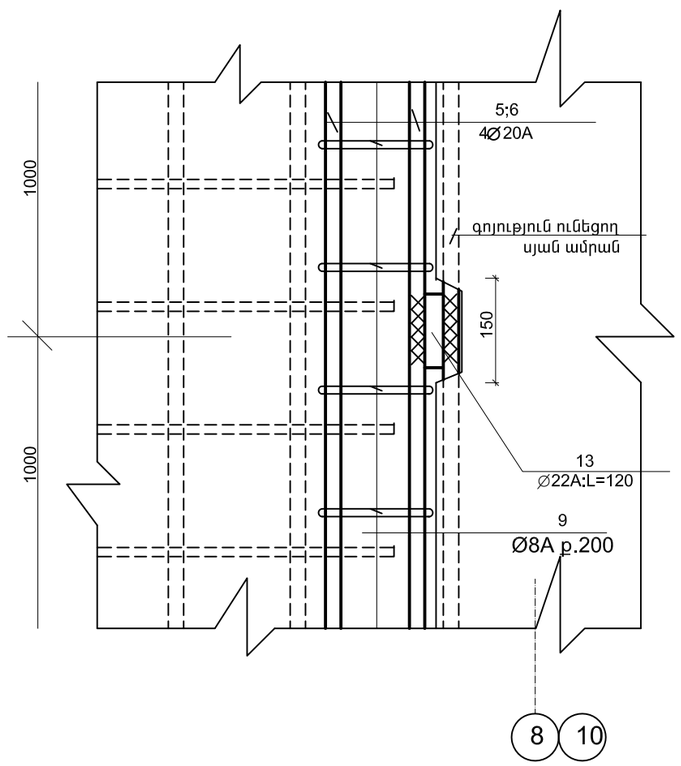

ՀԱՆԳՈՒՅՑ - 2

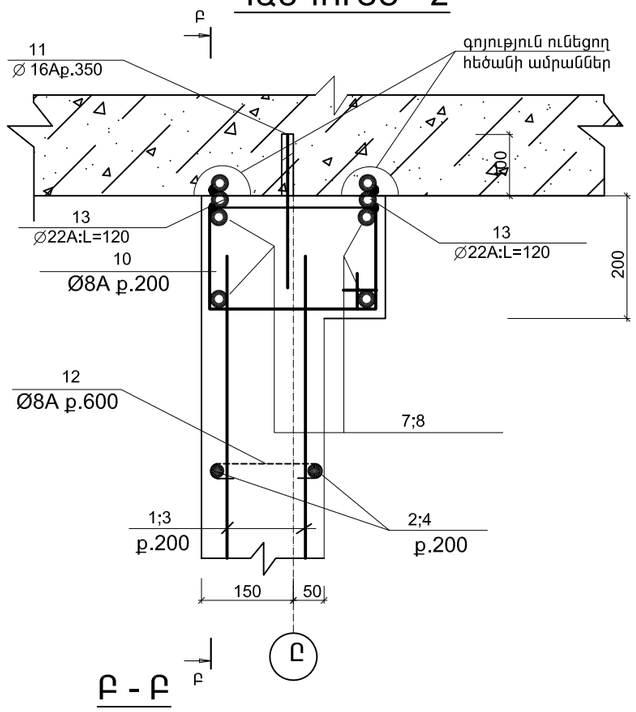

Բ - Բ

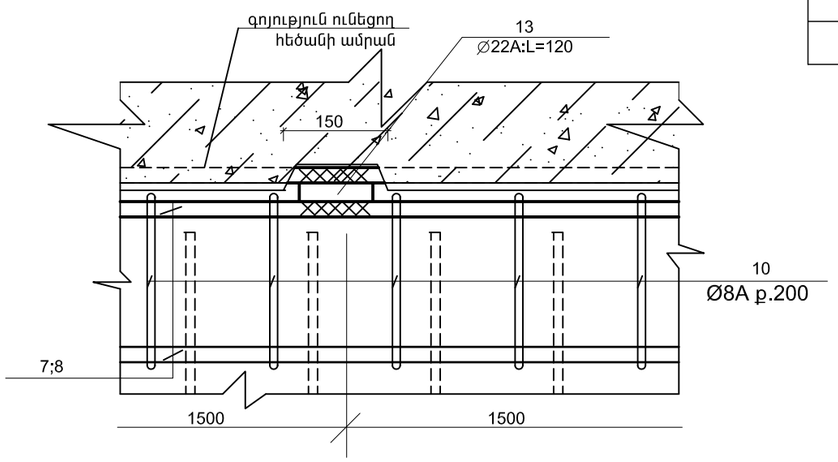

ՄԱՍՆԱԳԻՐ

ՆՇԱՆԱԿ. ԴԻՐՔԸ	ՆՇԱՆԱԿՈՒՄԸ	ԱՆՎԱՆՈՒՄԸ	ՔԱՆ. ՀԱՏ	ՄԻԱՎ. ՔԱՇԸ ԿԳ	ԸՆԴՀ. ՔԱՇԸ ԿԳ
	ԴԻԱՖՐԱԳՄԱ ԴՖ - 11(1ՀԱՏ)				
1	СТО АСЧМ 7 - 93	∅ 12A500C; L=4200	14	3.8	53.2
2	—— || ——	∅ 12A500C; L=550	64	0.5	32.0
2*	—— || ——	∅ 12A500C; L=1300	32	1.2	38.4
3	—— || ——	∅ 12A500C; L=850	34	0.8	27.2
4	—— || ——	∅ 12A500C; L=2950	54	2.7	145.8
5	—— || ——	∅ 12A500C; L=5650	28	5.1	142.8
6	—— || ——	∅ 20A500C; L=3850	16	9.6	153.6
7	—— || ——	∅ 16A500C; L=2950	8	4.7	37.6
8	—— || ——	∅ 18A500C; L=5650	8	11.3	90.4
9	—— || ——	∅ 16A500C; L=5650	4	9.1	36.4
10	—— || ——	∅ 8AC; L=1000	114	0.4	45.6
11	—— || ——	∅ 16A500C; L=250	92	0.4	36.8
12	—— || ——	∅ 8AC; L=285	76	0.12	9.1
13	—— || ——	∅ 22A500C; L=120	42	0.36	15.1
14	—— || ——	∅ 16A500C; L=5500	8	8.8	70.4
15	—— || ——	∅ 8AC; L=2000	56	0.8	44.8
		ԲԵՏՈՆ B20 $մ^3$	8.8		

ՄԱՆՐԱՄԱՍՆԵՐԻ ՏԵՂԵԿԱԳԻՐ

ԴԻՐՔ	ՈՒՐՎԱԳԻԾ
10	240; 260; 340; 160
12	185; 50; 50
15	440; 540; 660; 360

Տնօրեն	Հ.Վարդանյան		Պատվիրատու՝ ՀՀ քաղաքաշինության նախարարություն			ՄԱԿՆԻՇ-ԵԿ
ՆԳՃ	Հ.Վարդանյան		Թաիրով գյուղի միջնակարգ դպրոցի շենքի վերանորոգման նախագիծ, ՀՀ,Արմավիրի մարզ, գյուղ Փարաքար-Թաիրով, միջնակարգ դպրոցի շենք	ՓՈՒԼ	ԹԵՐԹ	ԹԵՐԹԵՐ
Կոնստր.	Ռ.Չթչյան			Ա Ն	29	34
			ԴԻԱՖՐԱԳՄԱ ԴՖ - 11, ՀԱՆԳՈՒՅՑՆԵՐ, ՄԱՍՆԱԳԻՐ	«ՎԱ-ՄԱՅՆԴ» ՍՊԸ Լիցենզիա 15731		

ՇԱՇԿԵՐԻ ՈՒԺԵՂԱՑՄԱՆ ՀԱՏԱԿԱԳԻԾԸ 3.300 ՆԻՇՈՒՄ
(Ա, Բ ՄԱՍՆԱՇԵՆՔԵՐ)

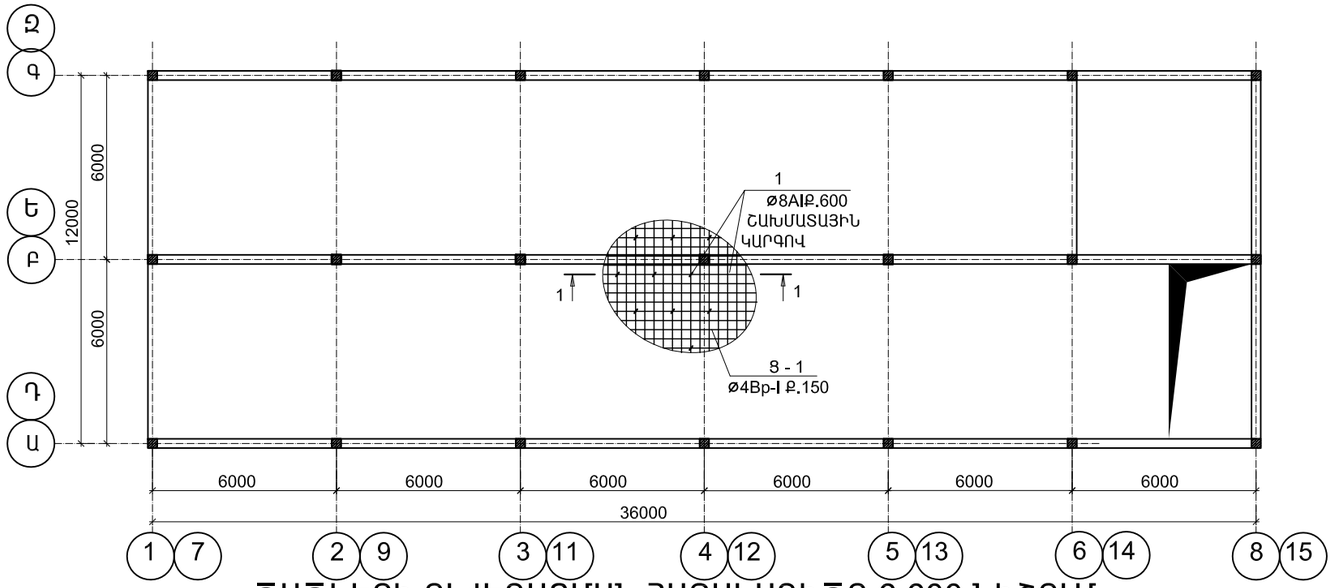

ՇԱՇԿԵՐԻ ՈՒԺԵՂԱՑՄԱՆ ՀԱՏԱԿԱԳԻԾԸ 6.600 ՆԻՇՈՒՄ
(Ա, Բ ՄԱՍՆԱՇԵՆՔԵՐ)

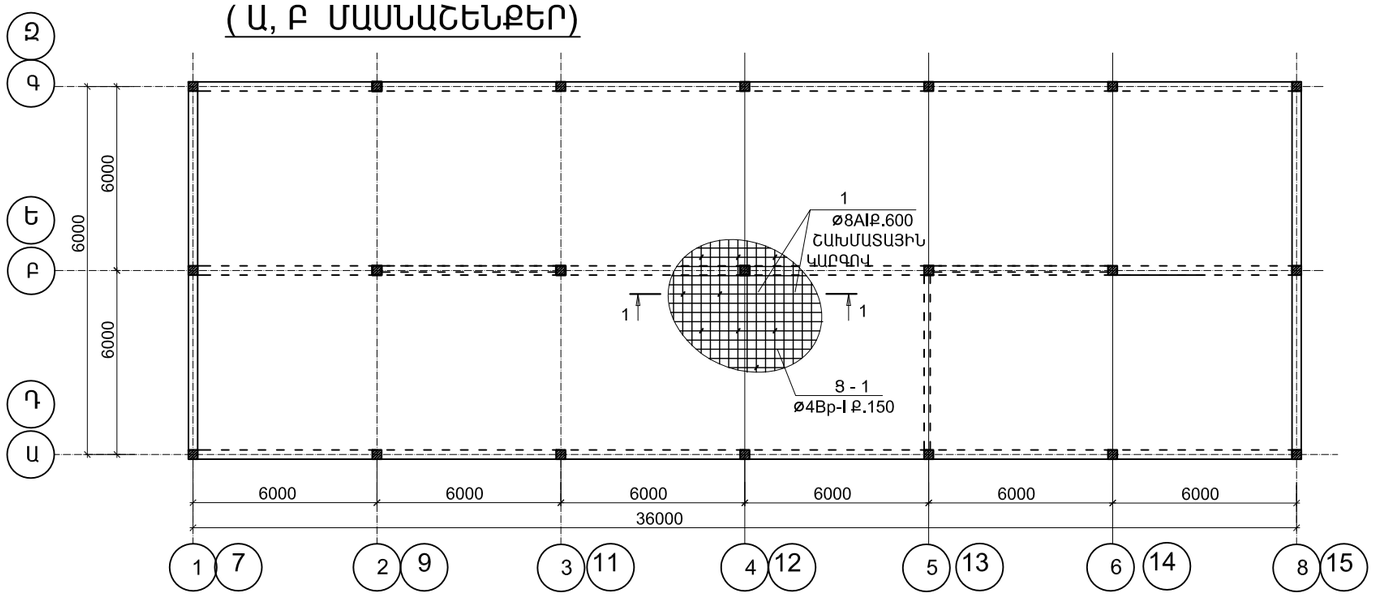

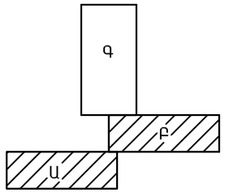

1 - 1

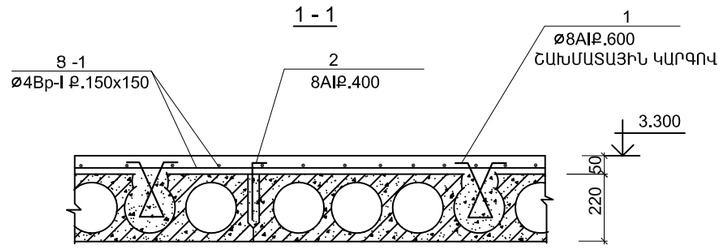

ՄԱՍՆԱԳԻՐ

ՆՇԱՆԱԿ. ԴԻՐՔԸ	Ն Շ Ա Ն Ա Կ Ո Ւ Մ Ը	Ա Ն Վ Ա Ն Ո Ւ Մ Ը	ՔԱՆ. ՀԱՏ	ՄԻԱՎ. ՔԱՇԸ ԿԳ	ԸՆԴՀ. ՔԱՇԸ ԿԳ
ՇԱՇԿԵՐԻ ՈՒԺԵՂԱՑՈՒՄ 3.300 ԵՎ 6.600 ՆԻՇԵՐՈՒՄ(Ա; Բ; Գ; Դ; Ե ՄԱՍՆԱՇԵՆՔԵՐ)					
1	СТО АСЧМ 7 - 93	∅ 8АС; L=550	5184	0.22	1140.5
2	——||——	∅ 8АС; L=250	3200	0.1	320.0
3	ՑԱՆՑ Յ - 1	∅ 4Bp-I; L=24192.0գ.մ.	---	---	2370.8
		ԲԵՏՈՆ B 15 Մ ^{3}	86.4		

ՄԱՆՐԱՄԱՍՆԵՐԻ ՏԵՂԵԿԱԳԻՐ

ԴԻՐՔ	ՈՒՐՎԱԳԻԾ
1	50 50 150 150 150
2	50 200

ՇԱՆՈԹՈՒԹՅՈՒՆ

1. ՇԱՇԿԵՐԻ ՀԱՎԱՔՈՎԻ ԵՐԿԱԹԲԵՏՈՆԵ ՍԱԼԵՐԸ ՈՒԺԵՂԱՑՎՈՒՄ ԵՆ ԱՄՐԱՆԱՎՈՐՎԱԾ ՅՍՄ ՀԱՍՏՈՒԹՅԱՄԲ ԲԵՏՈՆԻՇԵՐՏՈՎ:
2. ՄԻՆՉ ՇԱՇԿԵՐԻ ՈՒԺԵՂԱՑՄԱՆ ԱՇԽԱՏԱՆՔՆԵՐԸ ԱՆՀՐԱԺԵՇՏ Է ՍԱԼԵՐԻ ՄԱԿԵՐԵՎՈՒՅԹԻՑ ՀԵՌԱՑՆԵԼ ԲՈԼՈՐ ՇԵՐՏԵՐԸ, ԿԱՐԱՆՆԵՐԸ ՄԱՔՐԵԼ ՇԱՂԱԽԻՑ ԿԱՄ ՇԻՆ. ԱՂԲԻՑ ԵՎ ԼՎԱՆԱԼ ՋՐԻ ՃՆՇՈՒՄԱՅԻՆ ՇԻԹՈՎ:

Տնօրեն	Հ.Վարդանյան		Պատվիրատու՝ ՀՀ քաղաքաշինության նախարարություն		ՄԱԿՆԻՇ-ԵԿ
ՆԳԵ	Հ.Վարդանյան		Թաիրով գյուղի միջնակարգ դպրոցի շենքի վերանորոգման նախագիծ, ՀՀ,Արմավիրի մարզ, գյուղ Փարաքար-Թաիրով, միջնակարգ դպրոցի շենք	ՓՈՒԼ	ԹԵՐԹ	ԹԵՐԹԵՐ
Կոնստր.	Ռ.Չթչյան			Ա Ն	30	34
			ՇԱՇԿԵՐԻ ՈՒԺԵՂԱՑՄԱՆՀԱՏԱԿԱԳԻԾԸ (Ա; Բ ՄԱՍՆԱՇԵՆՔԵՐ)	«ՎԱ-ՄԱՅՆԴ» ՍՊԸ Լիցենզիա 15731		

ՃԱՃԿԵՐԻ ՈՒԺԵՂԱՑՄԱՆ ՀԱՏԱԿԱԳԻԾԸ 3.300 ՆԻՇՈՒՄ (Գ ՄԱՍՆԱՇԵՆՔ)

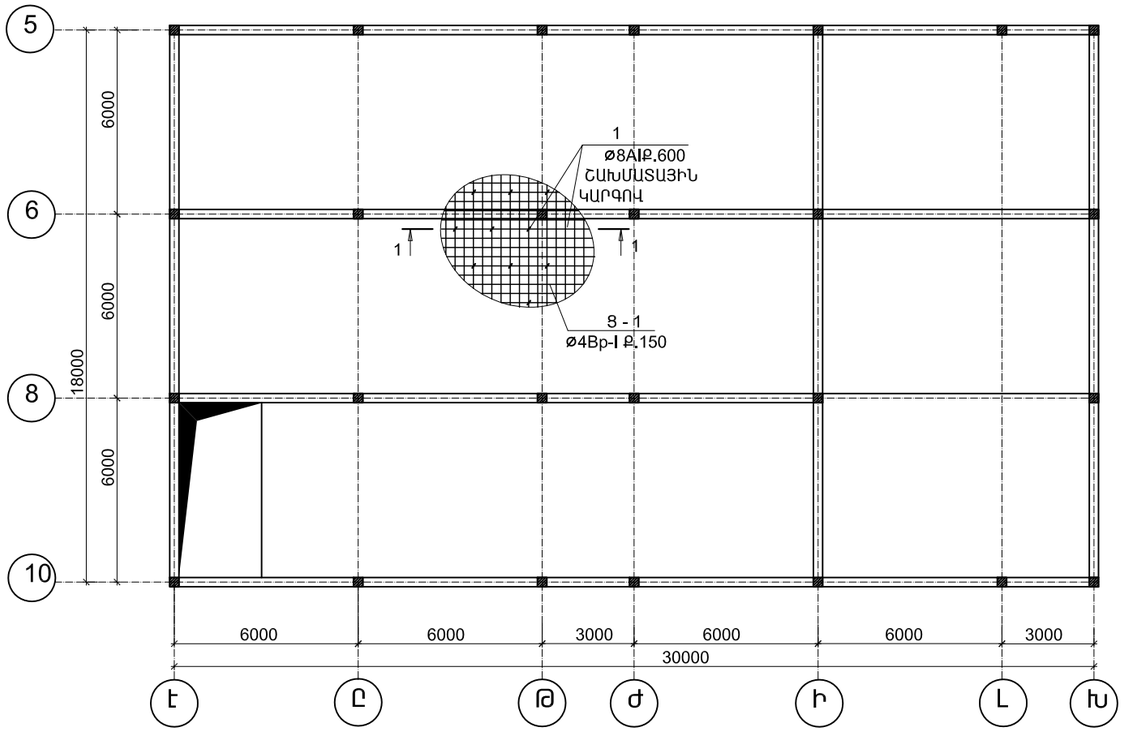

ՃԱՃԿԵՐԻ ՈՒԺԵՂԱՑՄԱՆ ՀԱՏԱԿԱԳԻԾԸ 6.600 ՆԻՇՈՒՄ (Գ ՄԱՍՆԱՇԵՆՔ)

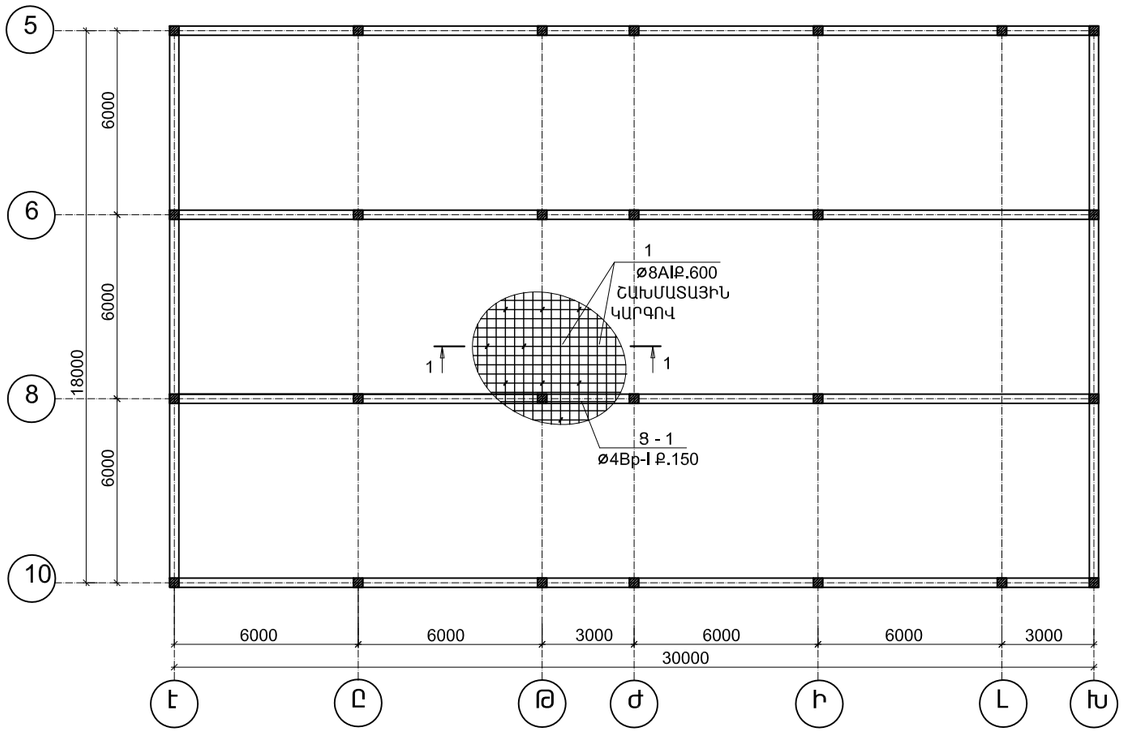

1 - 1

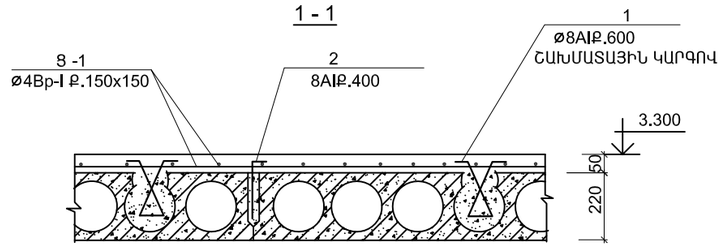

ՄԱՍՆԱԳԻՐ

ՆՇԱՆԱԿ. ԴԻՐՔԸ	Ն Շ Ա Ն Ա Կ Ո Ւ Մ Ը	Ա Ն Վ Ա Ն Ո Ւ Մ Ը	ՔԱՆ. ՀԱՏ	ՄԻԱՎ. ՔԱՇԸ ԿԳ	ԸՆԴՀ. ՔԱՇԸ ԿԳ
ՃԱՃԿԵՐԻ ՈՒԺԵՂԱՑՈՒՄ 3.300 ԵՎ 6.600 ՆԻՇԵՐՈՒՄ(Գ ՄԱՍՆԱՇԵՆՔԵՐ)					
1	СТО АСЧМ 7 - 93	∅ 8АС; L=550	3240	0.22	712.8
2	——‖——	∅ 8АС; L=250	2020	0.1	202.0
3	ՑԱՆՑ Տ - 1	∅ 4Bp-I; L=12850.0գ.մ.	---	---	1259.3
		ԲԵՏՈՆ B 15 Մ ^{3}	51.3		

ՄԱՆՐԱՄԱՍՆԵՐԻ ՏԵՂԵԿԱԳԻՐ

ԴԻՐՔ	ՈՒՐՎԱԳԻԾ
1	50 50 150 150 150
2	50 200

ՃԱՆՈԹՈՒԹՅՈՒՆ

1. ՃԱՃԿԵՐԻ ՀԱՎԱՔՈՎԻ ԵՐԿԱԹԲԵՏՈՆԵ ՍԱԼԵՐԸ ՈՒԺԵՂԱՑՎՈՒՄ ԵՆ ԱՄՐԱՆԱՎՈՐՎԱԾ ՏՍՄ ՀԱՍՏՈՒԹՅԱՄԲ ԲԵՏՈՆԻ ՇԵՐՏՈՎ:
2. ՄԻՆՉ ՃԱՃԿԵՐԻ ՈՒԺԵՂԱՑՄԱՆ ԱՇԽԱՏԱՆՔՆԵՐԸ ԱՆՀՐԱԺԵՇՏ Է ՍԱԼԵՐԻ ՄԱԿԵՐԵՎՈՒՅԹԻՑ ՀԵՌԱՑՆԵԼ ԲՈԼՈՐ ՇԵՐՏԵՐԸ, ԿԱՐԱՆՆԵՐԸ ՄԱՔՐԵԼ ՇԱՂԱԽԻՑ ԿԱՄ ՇԻՆ. ԱՂԲԻՑ ԵՎ ԼՎԱՆԱԼ ՋՐԻ ՃՆՇՈՒՄԱՅԻՆ ՇԻԹՈՎ:

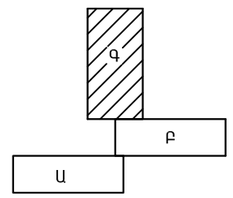

Տնօրեն	Հ.Վարդանյան		Պատվիրատու՝ ՀՀ քաղաքաշինության նախարարություն			ՄԱԿՆԻՇ-ԵԿ
ՆԳԵ	Հ.Վարդանյան		Թաիրով գյուղի միջնակարգ դպրոցի շենքի վերանորոգման նախագիծ, ՀՀ,Արմավիրի մարզ, գյուղ Փարաքար-Թաիրով, միջնակարգ դպրոցի շենք	ՓՈՒԼ	ԹԵՐԹ	ԹԵՐԹԵՐ
Կոնստր.	Ռ.Չթչյան			Ա Ն	31	34
			ՃԱՃԿԵՐԻ ՈՒԺԵՂԱՑՄԱՆՀԱՏԱԿԱԳԻԾԸ (Գ ՄԱՍՆԱՇԵՆՔ)	«ՎԱ-ՄԱՅՆԴ» ՍՊԸ Լիցենզիա 15731		

100ՄՄ ՀԱՍՏՈՒԹՅԱՄԲ ՄԻՋՆՈՐՄՆԵՐԻ ԱՄՐԱԿԱՊՄԱՆ ՍԽԵՄԱ

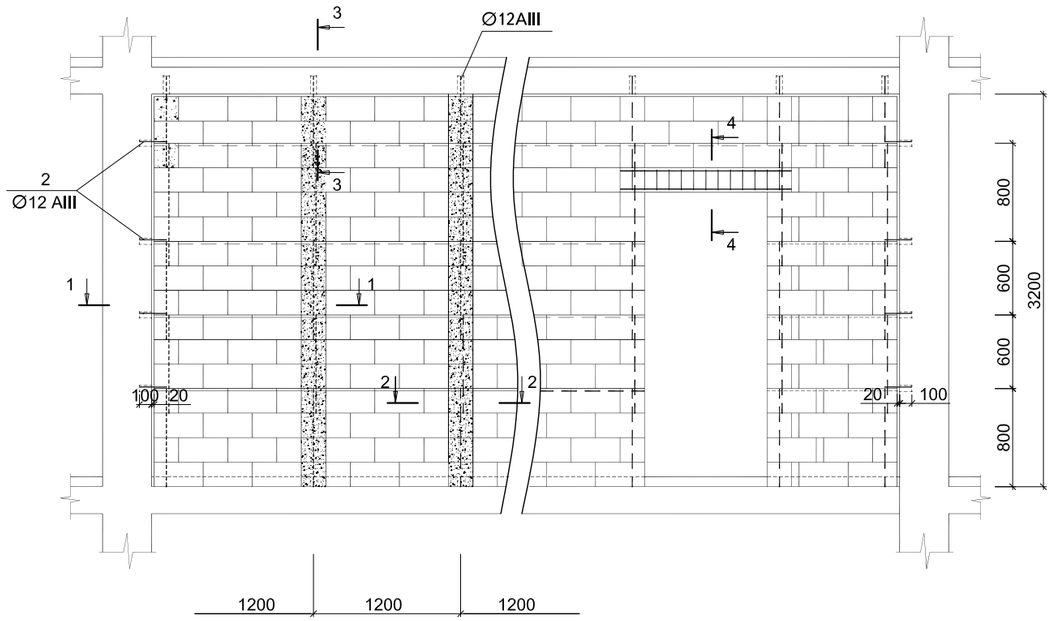

2 – 2

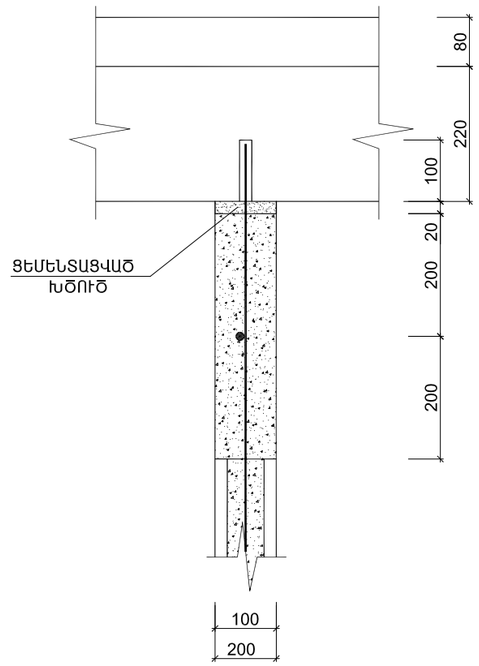

3 – 3

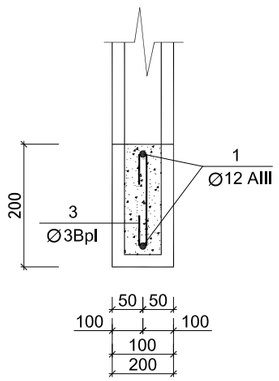

1 – 1

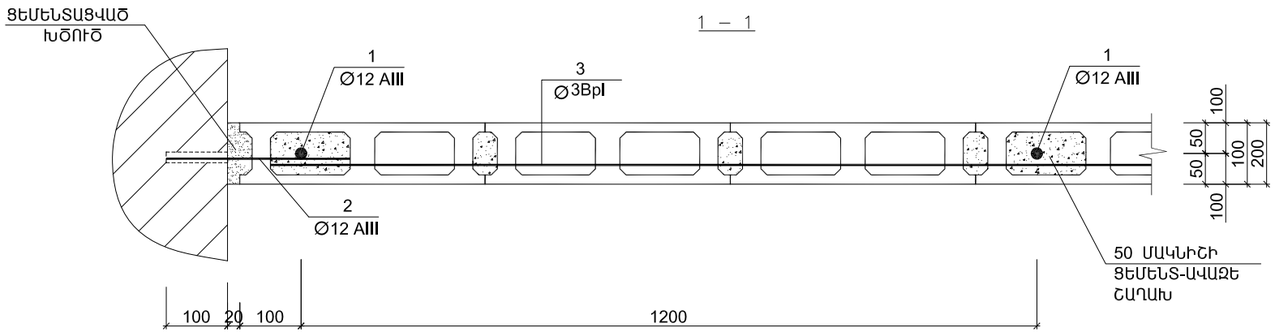

2 – 2

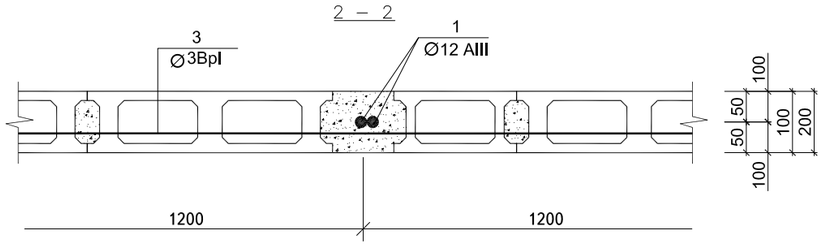

100 ՄՄ ՀԱՍՏՈՒԹՅԱՄԲ ՄԻՋՆՈՐՄՆԵՐԻ ԱՄՐԱԿԱՊՄԱՆ ՄԱՍՆԱԳԻՐ

ՆՇԱՆԱԿ. ԴԻՐՔԸ	Ն Շ Ա Ն Ա Կ ՈՒ Մ Ը	Ա Ն Վ Ա Ն ՈՒ Մ Ը	ՔԱՆ. ՀԱՏ	ՄԻԱՎ. ՔԱՇԸ ԿԳ	ԾԱՆՈԹՈՒ_ ԹՅՈՒՆ
1	ԳՈՍՏ 5781 - 82	Ø 12 A III ; ΣL = 320գ.մ	---	1.6	532.8
2	——— || ———	Ø 12 A III ; L = 300	176	0.3	52.8
3	ԳՈՍՏ 6727 - 80	Ø 3 Bp I ; ΣL = 1210.0գ.մ.	---	---	66.6

Տնօրեն	Հ.Վարդանյան		Պատվիրատու՝ ՀՀ քաղաքաշինության նախարարություն			ՄԱԿՆԻՇ-ԵԿ
ՆԳԵ	Հ.Վարդանյան		Թաիրով գյուղի միջնակարգ դպրոցի շենքի վերանորոգման նախագիծ, ՀՀ,Արմավիրի մարզ, գյուղ Փարաքար-Թաիրով, միջնակարգ դպրոցի շենք	ՓՈՒԼ	ԹԵՐԹ	ԹԵՐԹԵՐ
Կոնստր.	Ռ.Չթչյան			Ա Ն	32	34
			100 ԵՎ 200 ՄՄ ՀԱՍՏՈՒԹՅԱՄԲ ՄԻՋՆՈՐՄՆԵՐԻ ԱՄՐԱԿԱՊՄԱՆ ՀԱՆԳՈՒՅՑՆԵՐԸ	«ՎԱ-ՄԱՅՆԴ» ՍՊԸ Լիցենզիա 15731		

ՏԱՐԱՀԱՆՄԱՆ ԱՍՏՃԱՆԱՎԱՆԴԱԿԻ ՀԱՏԱԿԱԳԻԾԸ

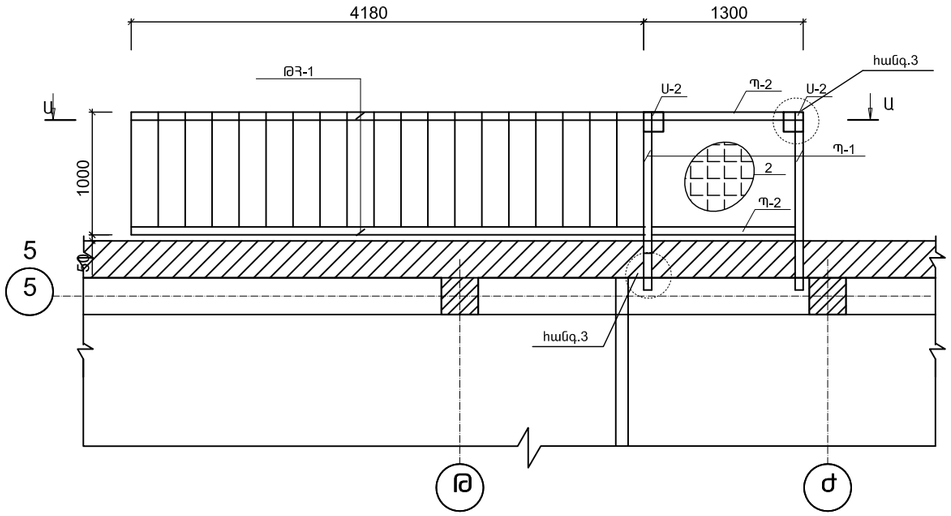

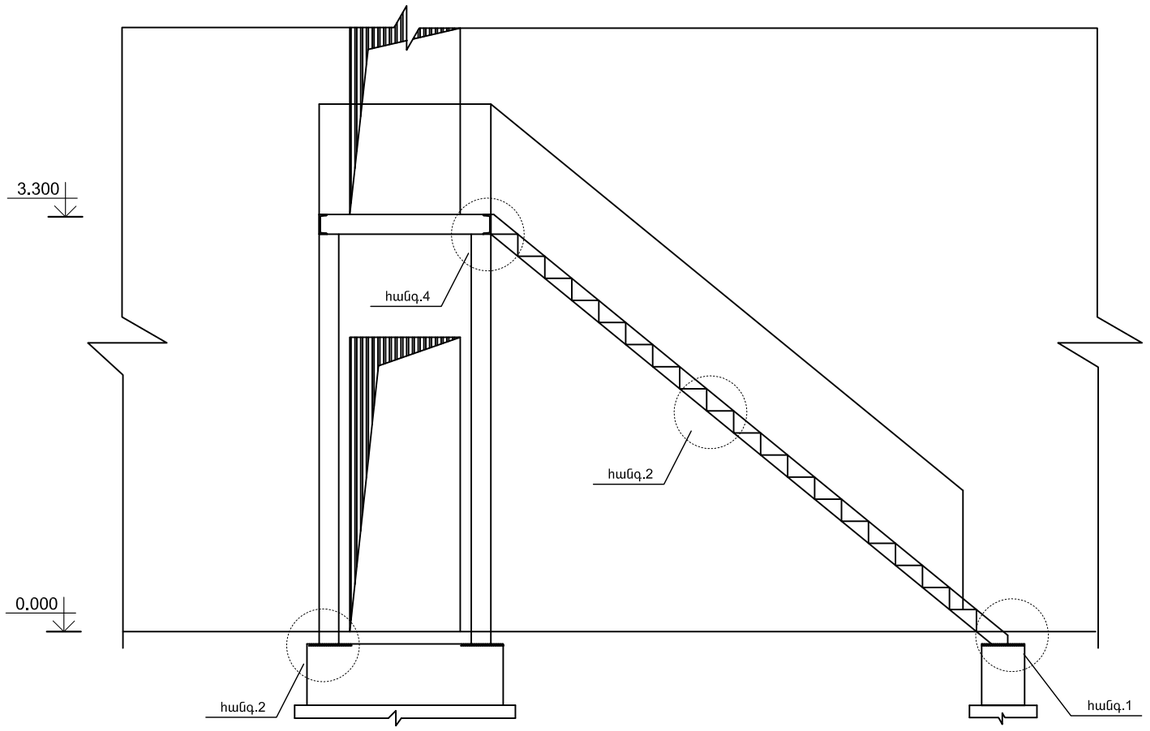

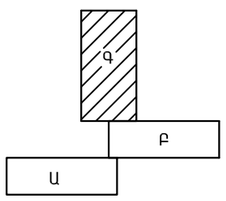

ՏԱՐԱՀԱՆՄԱՆ ԱՍՏՃԱՆԱՎԱՆԴԱԿԻ ՀԻՄՔԵՐԻ ՀԱՏԱԿԱԳԻԾԸ

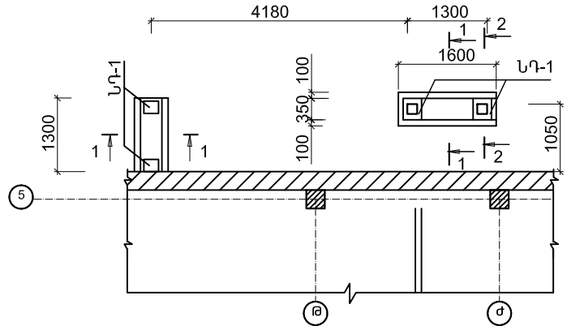

ՀԱՆԳՈՒՅՑ - 1

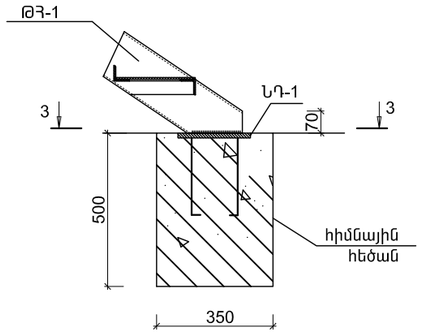

3 - 3

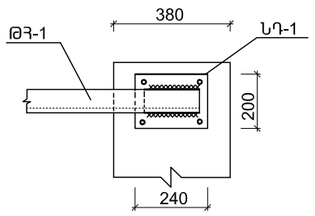

1 - 1

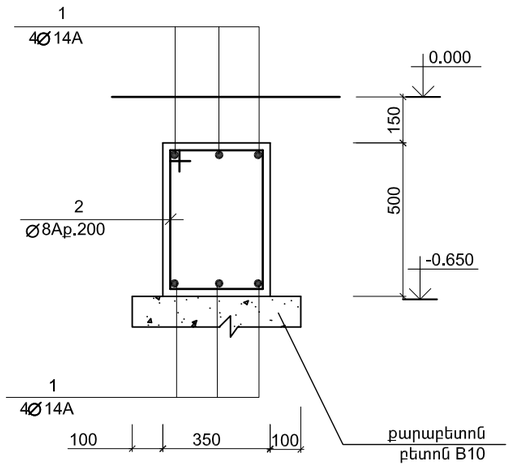

2 - 2

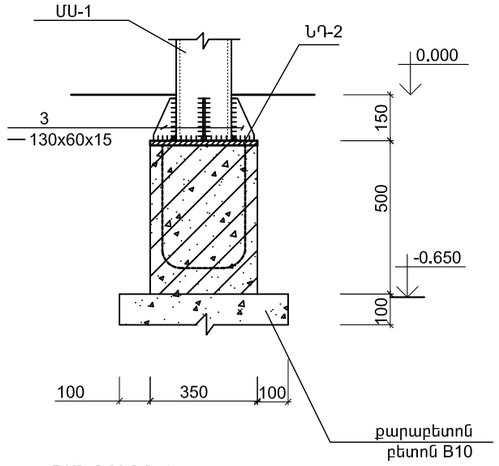

ՀԱՆԳՈՒՅՑ-2

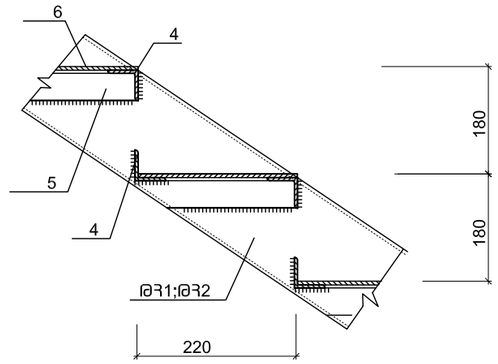

Տնօրեն	Հ.Վարդանյան		Պատվիրատու՝ ՀՀ քաղաքաշինության նախարարություն			ՄԱԿՆԻՇ-ԵԿ
ՆԳԵ	Հ.Վարդանյան		Թաիրով գյուղի միջնակարգ դպրոցի շենքի վերանորոգման նախագիծ, ՀՀ,Արմավիրի մարզ, գյուղ Փարաքար-Թաիրով, միջնակարգ դպրոցի շենք	ՓՈՒԼ	ԹԵՐԹ	ԹԵՐԹԵՐ
Կոնստր.	Ռ.Չթչյան			Ա Ն	33	34
			Գ ՄԱՍՆԱՇԵՆՔԻ ՏԱՐԱՀԱՆՄԱՆ ԱՍՏԻՃԱՆԱՎԱՆԴԱԿԻ ՀԱՏԱԿԱԳԻԾԸ, ԿՏՐՎԱԾՔՆԵՐ, ՀԱՆԳՈՒՅՑՆԵՐ	«ՎԱ-ՄԱՅՆԴ» ՍՊԸ Լիցենզիա 15731		

ՀԱՆԳՈՒՅՑ-3

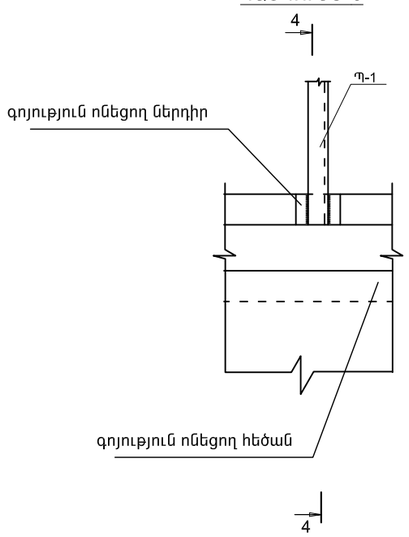

ՀԱՆԳՈՒՅՑ-5

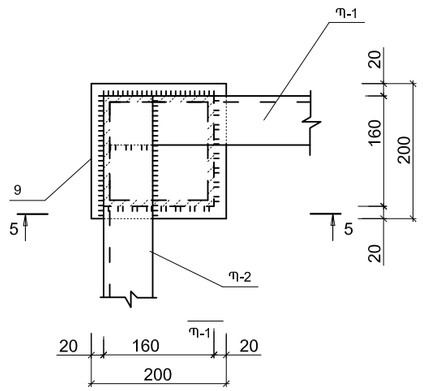

ՆԵՐԴԻՐ ՆԴ - 1

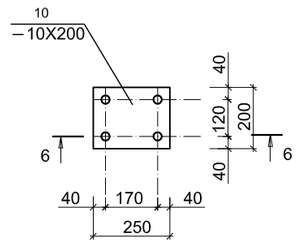

6 - 6

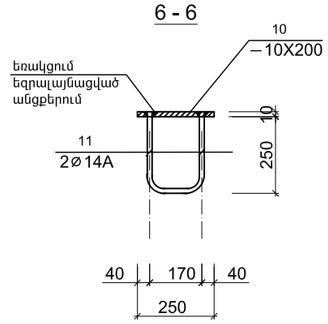

5 - 5

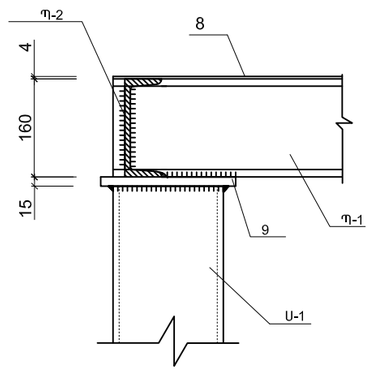

4 - 4

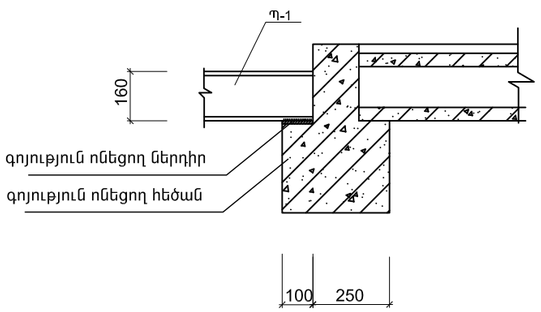

ՆԵՐԴԻՐ ՆԴ - 2

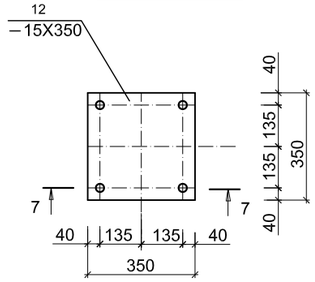

ՀԱՆԳՈՒՅՑ-4

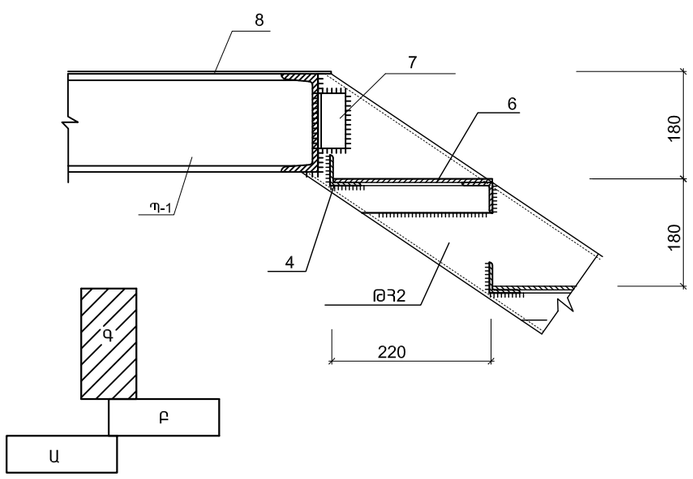

ԹԵՔԱՀԵՃԱՆ ԹՀ - 1

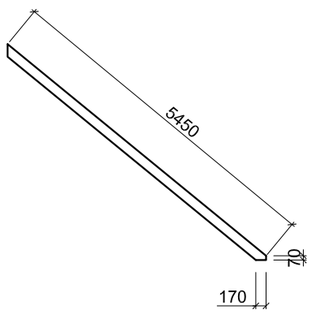

7 - 7

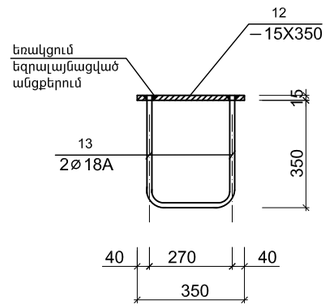

ՄԱՍՆԱԳԻՐ

ՆՇԱՆԱԿ. ԴԻՐՔԸ	Ն Շ Ա Ն Ա Կ Ո Ւ Մ Ը	Ա Ն Վ Ա Ն Ո Ւ Մ Ը	ՔԱՆ. ՀԱՏ	ՄԻԱՎ. ՔԱՇԸ ԿԳ	ԸՆԴՀ. ՔԱՇԸ ԿԳ
	ՏԱՐԱՀԱՆՄԱՆ ԱՍՏԻՃԱՆԱՎԱՆԴԱԿ				
	ՀԻՄՆԱՅԻՆ ՀԵԾԱՆ				
1	СТО АСЧМ 7 - 93	∅ 14А500С;L=18.0գ.մ.	---	---	21.6
2	——‖——	∅ 8АI; L=1700	16	0.68	11.0
	ՍՈՒՅՆ ԹԵՐԹԸ	ՆԵՐԴԻՐ ՆԴ - 1	2	5.6	11.2
	ՍՈՒՅՆ ԹԵՐԹԸ	ՆԵՐԴԻՐ ՆԴ - 2	2	16.4	32.8
		ԲԵՏՈՆ В 20 $մ^3$	0.53		
	ՄԵՏԱՂԱԿԱՆ ՍՅՈՒՆԵՐ, ՊԱՐԶՈՒՆԱԿՆԵՐ, ԹԵՔԱՀԵԾԱՆՆԵՐ				
Ս-1	ԳՈՍՏ 12336-66	□160x8: L= 3400	2	122.4	144.8
Պ-1	ԳՈՍՏ 8240 - 72	[16: L=1450	2	20.6	41.2
Պ-2	——‖——	[16: L=1300	2	18.5	37.0
ԹՀ-1	——‖——	[16: L=5450	2	77.4	154.8
		ՆԵՐԴԻՐ ԷԼ-ԵՐ			
3	ԳՈՍՏ 103 _ 76	ԹԵՐԹ. ՊՈՂՊ. 60x10; L= 130	8	0.6	4.8
4	ԳՈՍՏ 8509 _ 72	L 40x4; L= 1000	42	2.42	101.7
5	——‖——	L 40x4; L=260	42	0.63	26.5
6	ԳՈՍՏ 103 _ 76	ԹԵՐԹ. ՊՈՂՊ. 220x4; L= 1000	19	1.7	32.3
7	ԳՈՍՏ 8509 _ 72	L 63x5; L= 100	4	0.5	2.0
8	ԳՈՍՏ 103 _ 76	ԹԵՐԹ. ՊՈՂՊ. 1050x4; L= 1300	1	42.9	42.9
9	——‖——	ԹԵՐԹ. ՊՈՂՊ. 200x15; L= 200	2	4.7	9.4
		ԸՆԴԱՄԵՆԸ			219.6
		ՆԵՐԴԻՐ ՆԴ - 1			
10	ԳՈՍՏ 103 _ 82	— 10x200 L=250	1	3.9	3.9
11	СТО АСЧМ 7 - 93	∅ 14А500С; L=700	2	0.85	1.7
		ՆԵՐԴԻՐ ՆԴ - 2			
12	ԳՈՍՏ 103 _ 82	— 15x350 L=350	1	14.4	14.4
13	СТО АСЧМ 7 - 93	∅ 18А500С; L=500	2	1.0	2.0

Տնօրեն	Հ.Վարդանյան		Պատվիրատու՝ ՀՀ քաղաքաշինության նախարարություն			ՄԱԿՆԻՇ-ԵԿ
ՆԳԵ	Հ.Վարդանյան		Թաիրով գյուղի միջնակարգ դպրոցի շենքի վերանորոգման նախագիծ, ՀՀ,Արմավիրի մարզ, գյուղ Փարաքար-Թաիրով, միջնակարգ դպրոցի շենք	ՓՈՒԼ	ԹԵՐԹ	ԹԵՐԹԵՐ
Կոնստր.	Ռ.Չթչյան			Ա Ն	34	34
			"Գ" ՄԱՍՆԱՇԵՆՔԻ ՏԱՐԱՀԱՆՄԱՆ ԱՍՏԻՃԱՆԱՎԱՆԴԱԿ, ՀԱՆԳՈՒՅՑՆԵՐ, ՄԱՍՆԱԳԻՐ	«ՎԱ-ՄԱՅՆԴ» ՍՊԸ Լիցենզիա 15731		

ELLHSUSHHUHHUU UUU

ԷԼ. ՏԵԽՆԻԿԱԿԱՆ ՄԱՍԻ ԳԾԱԳՐԵՐԻ ԱՆՎԱՆԱՑԱՆԿ

№	ԱՆՎԱՆՈՒՄ	ՄԱԿՆԻԾ
1	ԲԱՑԱՏՐԱԳԻՐ, ԷՏ ՄԱՍԻ ԳԾԱԳՐԵՐԻ ԱՆՎԱՆԱՑԱՆԿ	ԷՏ-1
2	ԸՆԴՀԱՆՈՒՐ ՏՎՅԱԼՆԵՐ ԵՎ ՆՅՈՒԹԵՐԻ ՄԱՄՆԱԳԻՐ	ԷՏ-2
3	ԱՌԱՋԻՆ ՀԱՐԿԻ «Ա» ՄԱՄՆԱՇԵՆՔԻ ԷԼ.ԼՈՒՍԱՎՈՐՈՒԹՅԱՆ ՑԱՆՑԵՐԻ ՀԱՏԱԿԱԳԻԾ	ԷՏ-3
4	ԱՌԱՋԻՆ ՀԱՐԿԻ «Բ» ՄԱՄՆԱՇԵՆՔԻ ԷԼ.ԼՈՒՍԱՎՈՐՈՒԹՅԱՆ ՑԱՆՑԵՐԻ ՀԱՏԱԿԱԳԻԾ	ԷՏ-4
5	ԱՌԱՋԻՆ ՀԱՐԿԻ «Գ» ՄԱՄՆԱՇԵՆՔԻ ԷԼ.ԼՈՒՍԱՎՈՐՈՒԹՅԱՆ ՑԱՆՑԵՐԻ ՀԱՏԱԿԱԳԻԾ	ԷՏ-5
6	ԵՐԿՐՈՐԴ ՀԱՐԿԻ «Ա» ՄԱՄՆԱՇԵՆՔԻ ԷԼ.ԼՈՒՍԱՎՈՐՈՒԹՅԱՆ ՑԱՆՑԵՐԻ ՀԱՏԱԿԱԳԻԾ	ԷՏ-6
7	ԵՐԿՐՈՐԴ ՀԱՐԿԻ «Բ» ՄԱՄՆԱՇԵՆՔԻ ԷԼ.ԼՈՒՍԱՎՈՐՈՒԹՅԱՆ ՑԱՆՑԵՐԻ ՀԱՏԱԿԱԳԻԾ	ԷՏ-7
8	ԵՐԿՐՈՐԴ ՀԱՐԿԻ «Գ» ՄԱՄՆԱՇԵՆՔԻ ԷԼ.ԼՈՒՍԱՎՈՐՈՒԹՅԱՆ ՑԱՆՑԵՐԻ ՀԱՏԱԿԱԳԻԾ	ԷՏ-8
9	ԷԼ.ՈՒԺԱՅԻՆ ՍԱՐՔԱՎՈՐՈՒՄՆԵՐԻ ԵՎ ՄԱԼՈՒԽԱՅԻՆ ԳԾԵՐԻ ՀԱՏԱԿԱԳԻԾ, ՀՈՂԱՆՑՄԱՆ ԿՈՆՏՈՒՐԻ ՏԵՂԱԴՐՄԱՆ ԵՎ ՄՈՆՏԱԺՄԱՆ ՍԽԵՄԱ	ԷՏ-9
10	ԷԼ.ՈՒԺԱՅԻՆ ԱՐԿՂԻ ԷԼ.ՄՆՈՒՑՄԱՆ ԳԾԱՅԻՆ ՍԽԵՄԱ	ԷՏ-10
11	N1 ԷԼ.ԼՈՒՍԱՎՈՐՈՒԹՅԱՆ ՎԱՀԱՆԱԿԻ ԷԼ.ՄՆՈՒՑՄԱՆ ԳԾԱՅԻՆ ՍԽԵՄԱ	ԷՏ-11
12	N2 ԷԼ.ԼՈՒՍԱՎՈՐՈՒԹՅԱՆ ՎԱՀԱՆԱԿԻ ԷԼ.ՄՆՈՒՑՄԱՆ ԳԾԱՅԻՆ ՍԽԵՄԱ	ԷՏ-12
13	N1 ԷԼ.ՈՒԺԱՅԻՆ ՎԱՀԱՆԱԿԻ ԷԼ.ՄՆՈՒՑՄԱՆ ԳԾԱՅԻՆ ՍԽԵՄԱ	ԷՏ-13
14	N2 ԷԼ.ՈՒԺԱՅԻՆ ՎԱՀԱՆԱԿԻ ԷԼ.ՄՆՈՒՑՄԱՆ ԳԾԱՅԻՆ ՍԽԵՄԱ	ԷՏ-14

ԲԱՑԱՏՐԱԳԻՐ

Դպրոցի էլ. մասի նախագիծը կատարված է ՀՀ Քաղաքաշինության և Ճարտարապետության գործող նորմատիվների, СНРК 4.04-23-2004, СНиП 23-05-95, ПУЭ-2002 և հակահրդեհային պաշտպանության СН63-94, СНРА- II - 8,04-01-97 նորմերի պահանջներով:

Սնող ցանցի լարումն է - 380/220վ

Դրվածքային հզորությունը՝ Pդ= 41.78 կվտ, Հաշվարկային հզորությունը՝ Pհ= 38.85 կվտ Հաշվարկային հոսանքը՝ I հ= 69.38 Ա

Դպրոցի N18 վահանակային սենյակում՝ պատին տեղադրվում է էլ. ուժային արկղ ЯРП-100Ա, որը սնվում է գոյություն ունեցող մալուխից:

Էլ.լուսավորության և էլ ուժային մատակարարման մագիստրալ գծերը իրականացվում են ВВГ-5x6մմ² տիպի մալուխով սվաղի տակով, Մալուխի 5-րդ ջիղը՝ հողանցման լարն է:

Լուսավորության խմբային գծերն իրականացվում են ՊՎ-3x4 մմ² կտրվածքով պղնձե հաղորդալարով, տեղադրումը սվաղի տակ, որի 3-րդ հաղորդալարը՝ հողանցման լարն է:

Խրոցակային վարդակների և լուսատուների ցանցերն իրականացվում են ՊՎ-3x2.5 մմ² կտրվածքով պղնձե հաղորդալարով, տեղադրումը սվաղի տակ, որի 3-րդ հաղորդալարը՝ հողանցման լարն է, որը միացվում է լուսատուների մետաղական իրաններին և վարդակների հողանցման հպակներին:

Դպրոցում նախատեսվում է բանվորական և վթարային էլ.լուսավորություն:

Մարտկոցային լիցքավորմամբ աշխատող վթարային լուսատուները տեղադրվում են մուտքերի պատերին, էլ. վահանակի սենյակում:

Էլ. անջատիչները և խրոցակային վարդակները տեղադրվում են հատակից 0.4-1.2մ բարձրության վրա, էլ.վահանակները՝1.6 մ բարձրության վրա, իսկ պատի լուսատուները՝ 2.1 մ բարձրության վրա:

Մալուխներն ու հաղորդալարերը տեղադրվում և մոնտաժվում են ուղղահայաց կամ հորիզոնական, արգելվում է անկյունագծով մոնտաժումը:

Անձնակազմը էլ.հոսանքից պաշտպանելու համար խրոցակային վարդակների ցանցերին տեղադրվում են դիֆերենցիալ ավտոմատ էլ.անջատիչներ որոնք սարքավորված են պաշտպանման անջատման սարքավորումներով УЗО 30մԱ ինչպես նաև նախատեսվում է հողանցման հաղորդաշղթա, որը շենքի ներսում իրականացվում է 25x4 մմ հողանցման պողպատաշերտի օգնությամբ, իսկ դրսում 40x4մմ հողանցման պողպատաշերտի օգնությամբ, որն էլ իր հերթին էլ.զոդման օգնությամբ միացվում է 50x50x5 մմ անկյունակներին, L=2.5 մ հողանցման էլեկտրոդներին:

Բոլոր էլ.մոնտաժային աշխատանքները կատարվում են ըստ գործող էլեկտրատեխնիկայի կանոնների և նորմերի համաձայն:

Տնօրեն	Հ.Վարդանյան		Պատվիրատու՝ ՀՀ քաղաքաշինության նախարարություն			ՄԱԿՆԻՇ-ԷՏ
ՆԳՃ	Հ.Վարդանյան		Թաիրով գյուղի միջնակարգ դպրոցի շենքի վերանորոգման նախագիծ, ՀՀ,Արմավիրի մարզ, գյուղ Փարաքար-Թաիրով, միջնակարգ դպրոցի շենք	ՓՈՒԼ	ԹԵՐԹ	ԹԵՐԹԵՐ
Կոնստր.	Ռ.Չթչյան			Ա Ն	01	14
Նախագծեց	Կ.Սարդարյան					
			ԲԱՑԱՏՐԱԳԻՐ, ԷՏ ՄԱՍԻ ԳԾԱԳՐԵՐԻ ԱՆՎԱՆԱՑԱՆԿ	«ՎԱ-ՄԱՅՆԴ» ՍՊԸ Լիցենզիա 15731		

ՆՅՈՒԹԵՐԻ ՍԱՄՆԱԳԻՐ

№	ՊԱՅՄԱՆ. ՆՇԱՆՆԵՐ	ՆՅՈՒԹԵՐԻ ԱՆՎԱՆՈՒՄ	1-ԻՆ ՀԱՐԿ «Ա» ՄԱՄՆԱ-ՇԵՆՔ	1-ԻՆ ՀԱՐԿ «Բ» ՄԱՄՆԱ-ՇԵՆՔ	1-ԻՆ ՀԱՐԿ «Գ» ՄԱՄՆԱ-ՇԵՆՔ	2-ՐԴ ՀԱՐԿ «Ա» ՄԱՄՆԱ-ՇԵՆՔ	2-ՐԴ ՀԱՐԿ «Բ» ՄԱՄՆԱ-ՇԵՆՔ	2-ՐԴ ՀԱՐԿ «Գ» ՄԱՄՆԱ-ՇԵՆՔ	ԸՆԴՀԱՆ. ՔԱՆԱԿ	ՉԱՓԻ ՄԻԱՎՈՐ
1		Էլ.ուժային արկղ ЯРП-100Ա		1					1	հատ
2		Պլաստմասե էլ.վահանակ, չափերը՝ 250x400x100 մմ, տեղադրվում է պատի խոռոչում, որի մեջ տեղադրվում են մուտքային եռաֆազ 32Ա (1հատ) և ելքային 25Ա միաֆազ (11 հատ) ավտոմատ էլ. անջատիչներ:						1	1	հատ
3		Պլաստմասե էլ.վահանակ, չափերը՝ 250x400x100 մմ, տեղադրվում է պատի խոռոչում, որի մեջ տեղադրվում են մուտքային եռաֆազ 32Ա (1հատ) և ելքային 25Ա միաֆազ (10 հատ) ավտոմատ էլ. անջատիչներ:		1					1	հատ
4		Պլաստմասե էլ.վահանակ, չափերը՝ 250x400x100 մմ, տեղադրվում է պատի խոռոչում, որի մեջ տեղադրվում են մուտքային եռաֆազ 32Ա (1հատ) և ելքային 32Ա միաֆազ դիֆերենցիալ (УЗО, ▵Y=30մԱ) (10հատ), ավտոմատ էլ. անջատիչներ :		1				1	2	հատ
5		Պատի խոռոչի փորում և վերականգնում չափերը՝ 260x410x110մմ:		2				2	4	հատ
6		Լուսադիոդային (LED) լուսատու առաստաղի, 15վտ հզոր.1100-1250 լմ լուսային հոսքով, IP 44-65 պաշտպանվածության աստիճանով	3	1	3	1	1		9	հատ
7		Լուսադիոդային (LED) լուսատու կախվող առաստաղների համար, 9վտ հզոր. 600-660 լմ լուսային հոսքով, IP20-44 պաշտպանվածության աստիճանով		17	2		17		36	հատ
8		Լուսադիոդային (LED) լուսատու կախվող առաստաղների համար, 6վտ հզոր. 350-400 լմ լուսային հոսքով, IP20-44 պաշտպանվածության աստիճանով			2			4	6	հատ
9		Լուսատու առաստաղի լյում. լամպով /2 x 36/ վտ հզոր. IP20-23 պաշտպանվածության աստիճանով	70	61	37	61	53	51	333	հատ
10		Լուսատու առաստաղի լյում. լամպով /2 x 18/ վտ հզոր. IP20-23 պաշտպանվածության աստիճանով			26	4	7	3	40	հատ
11		Մարտկոցային լիցքավորմամբ աշխատող վթարային լուսադիոդային (LED) լուսատու (կոմպլեկտ) 8վտ հզոր.	3	3	4	2	2	1	15	հատ
12		Հերմետիկ լուսատու առաստաղի լյում. լամպով /2 x 36/ վտ հզոր. IP44-55 պաշտպանվածության աստիճանով:			30				30	հատ
13		Լուսատու առաստաղի լյում. լամպով /4 x 18/ վտ հզոր. IP20-23 պաշտպանվածության աստիճանով						6	6	հատ
14		Լուսադիոդային (LED) լուսարձակ 30վտ հզոր. 2250-2700 լմ լուսային հոսքով, IP20-44 պաշտպանվածության աստիճանով						2	2	հատ
15		Երկստեղ էլ.անջատիչ, տեղադրումը փակ, պատի մեջ, 220վ, 10Ա	9	14	11	8	14	10	66	հատ
16		Միաստեղ էլ.անջատիչ, տեղադրումը փակ, պատի մեջ, 220վ, 6Ա	8	6	14	4	6	7	45	հատ
17		Խրոցակի վարդակ հողանցման հպակով տեղադրումը փակ պատի մեջ, 220վ, 16Ա	24	17	26	18	14	40	139	հատ
18		Լյումինիսցենտային լամպ 18վտ, 2100-2400 լմ լուսային հոսքով			52	8	14	30	104	հատ
19		Լյումինիսցենտային լամպ 36վտ, 5000-5700 լմ լուսային հոսքով	140	122	134	122	106	102	726	հատ
20		Բաժանիչ տուփ փակ լարանցման, էլ.լուսավորության ցանցերի համար	15	14	18	11	13	14	85	հատ
21		Տուփ անջատիչների և վարդակների համար	41	37	51	30	34	57	250	հատ
22		Պղնձե հաղորդալար՝ փակ լարանցման սվաղի տակ, ՊՎ- 3 x 4մմ² խմբային (групповые) գծերի համար (ակոսի փորումով):	180	180	200	180	180	180	1100	մետր
23		Պղնձե հաղորդալար՝ փակ լարանցման սվաղի տակ , ՊՎ- 3 x 2.5մմ² էլ.լուսատուների և խրոցակային վարդակների սնման համար (ակոսի փորումով) :	700	600	800	600	600	600	3900	մետր
24		Պղնձե մալուխ փակ լարանցման սվաղի տակ, ВВГ-5x6 մմ² կտր. (ակոսի փորումով)		7				17	24	մետր
25		Մալուխի ծայրակալ, կտրվածքը՝ 6 մմ²		20				20	40	հատ
26		Հողանցման պողպատաշերտ պատերով 25x4մմ		30					30	մետր
27		Հողանցման պողպատաշերտ խրամուղով 40x4մմ		12					12	մետր
28		Հողանցման էլեկտրոդներ պողպատե անկյունակիցՊ<50x50x5, L-2.5մ		4					4	հատ
29		Հողանցման ամրակ		30					30	հատ

ՄԱԿՆԻՇ-ԷՏ

Պատվիրատու՝ ՀՀ քաղաքաշինության նախարարության գլխավոր տնտեսություն

Թափրով գյուղի միջնակարգ դպրոցի շենքի վերանորոգման նախագիծ, հիդրոմեկուսացում ցոկոլի, ՀՀ,Արմավիրի մարզ, գյուղ Փարաքար-ում, գազի, ջրի և էլեկտրաէներգիայի մատակարարման համակարգերի

ԸՆԴՀԱՆՈՒՐ ՏԵՍՈՒԹՅՈՒՆ ԵՎ ՆՅՈՒԹԵՐԻ ՍԱՄՆԱԳԻՐ

Փոխ.	Ա.Ն	02	14

«ՎԱՍՍՅՈՎ» ՍՊԸ
Լիցենզիա 15731

ՏՏՕՐԵՄ	Դ.Վարդանյան	Ն.Հակոբյան	Կ.Ղազարյան
ՆԳԾ	Դ.Վարդանյան	Ս.Հեթյան	
Կոնստրուկտ.			
Նախագծող			

ԱՌԱՋԻՆ ՀԱՐԿԻ «Ա» ՄԱՍՆԱՇԵՆՔԻ ՀԱՏԱԿԱԳԻԾ

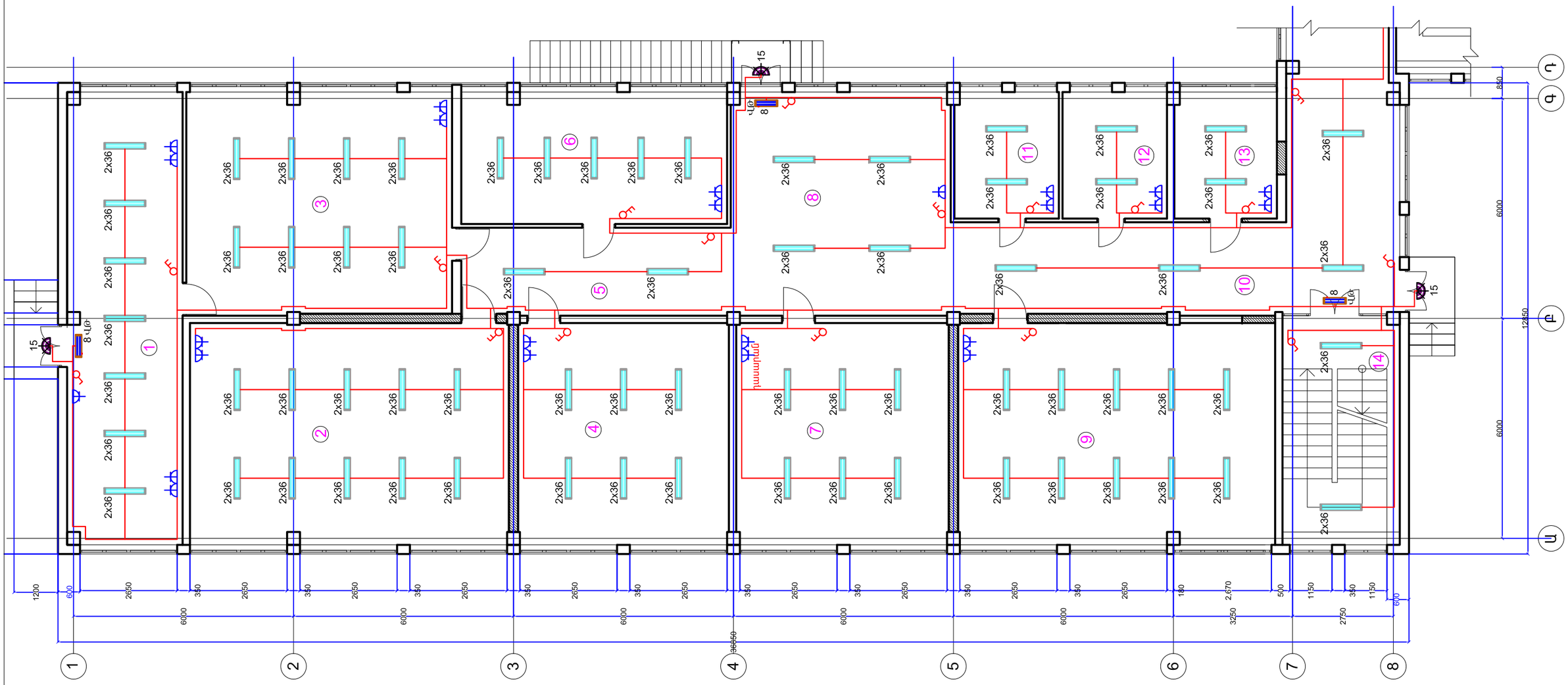

Տնօրեն	Հ.Վարդանյան		Պատվիրատու՝ ՀՀ քաղաքաշինության նախարարություն			ՄԱԿՆԻՇ-ԷՏ
ՆԳՃ	Հ.Վարդանյան		Թաիրով գյուղի միջնակարգ դպրոցի շենքի վերանորոգման նախագիծ, ՀՀ,Արմավիրի մարզ, գյուղ Փարաքար-Թաիրով, միջնակարգ դպրոցի շենք	ՓՈՒԼ	ԹԵՐԹ	ԹԵՐԹԵՐ
Կոնստր.	Ռ.Չթչյան			Ա Ն	03	14
Նախագծեց	Կ.Սարդարյան					
			ԱՌԱՋԻՆ ՀԱՐԿԻ «Ա» ՄԱՄՆԱՇԵՆՔԻ ԷԼ.ԼՈՒՄԱՎՈՐՈՒԹՅԱՆ ՑԱՆՑԵՐԻ ՀԱՏԱԿԱԳԻԾ	«ՎԱ-ՄԱՅՆԴ» ՍՊԸ Լիցենզիա 15731		

ԱՌԱՋԻՆ ՀԱՐԿԻ «Բ» ՄԱՍՆԱՇԵՆՔԻ ՀԱՏԱԿԱԳԻԾ

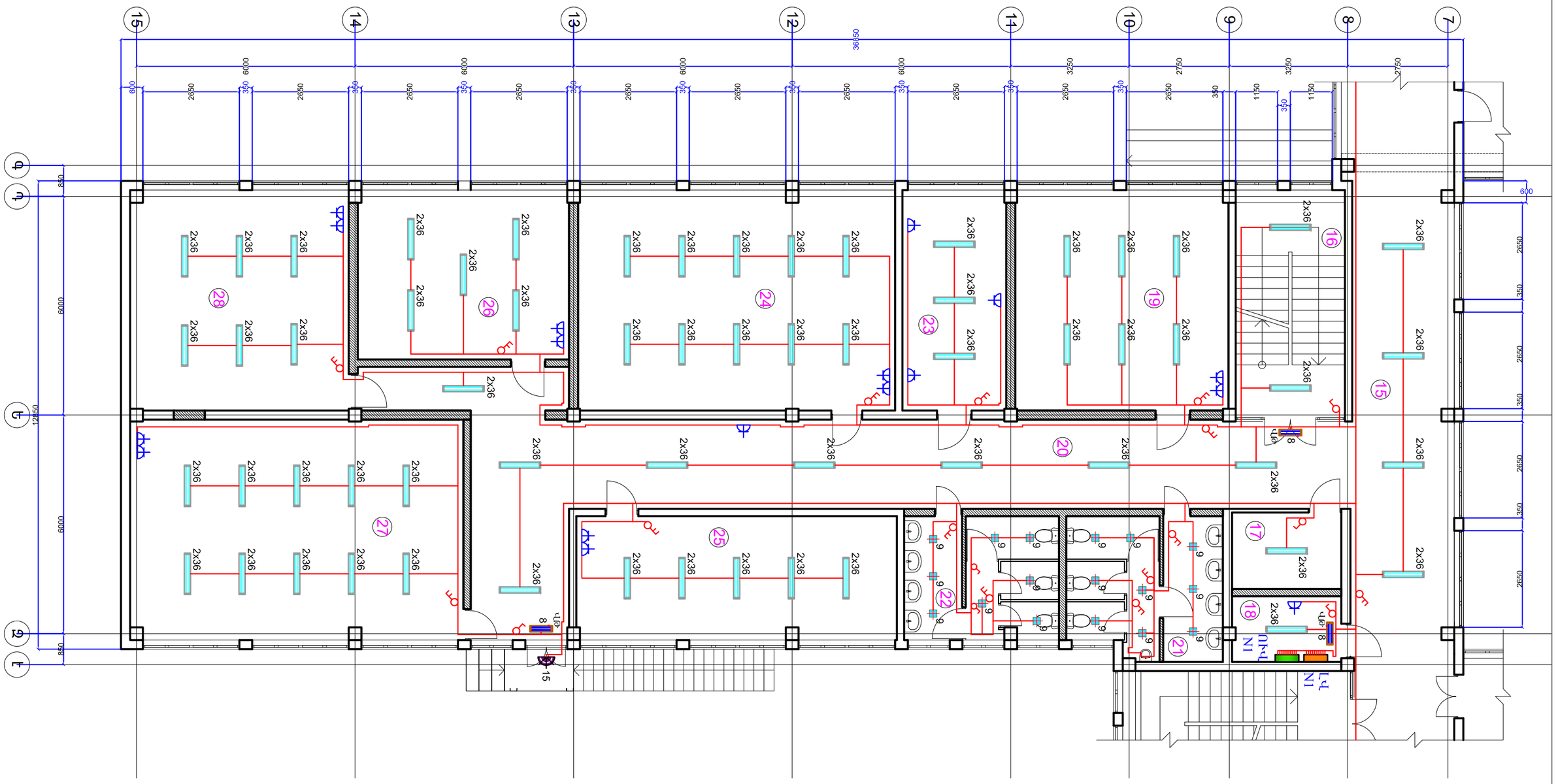

Տնօրեն	Հ.Վարդանյան		Պատվիրատու՝ ՀՀ քաղաքաշինության նախարարություն			ՄԱԿՆԻՇ-ԷՏ
ՆԳԵ	Հ.Վարդանյան		Թաիրով գյուղի միջնակարգ դպրոցի շենքի վերանորոգման նախագիծ, ՀՀ,Արմավիրի մարզ, գյուղ Փարաքար-Թաիրով, միջնակարգ դպրոցի շենք	ՓՈՒԼ	ԹԵՐԹ	ԹԵՐԹԵՐ
Կոնստր.	Ռ.Չթչյան			Ա Ն	04	14
Նախագծեց	Կ.Սարդարյան					
			ԱՌԱՋԻՆ ՀԱՐԿԻ «Բ» ՄԱՄՆԱՇԵՆՔԻ ԷԼ.ԼՈՒՍԱՎՈՐՈՒԹՅԱՆ ՑԱՆՑԵՐԻ ՀԱՏԱԿԱԳԻԾ	«ՎԱ-ՄԱՅՆԴ» ՍՊԸ Լիցենզիա 15731		

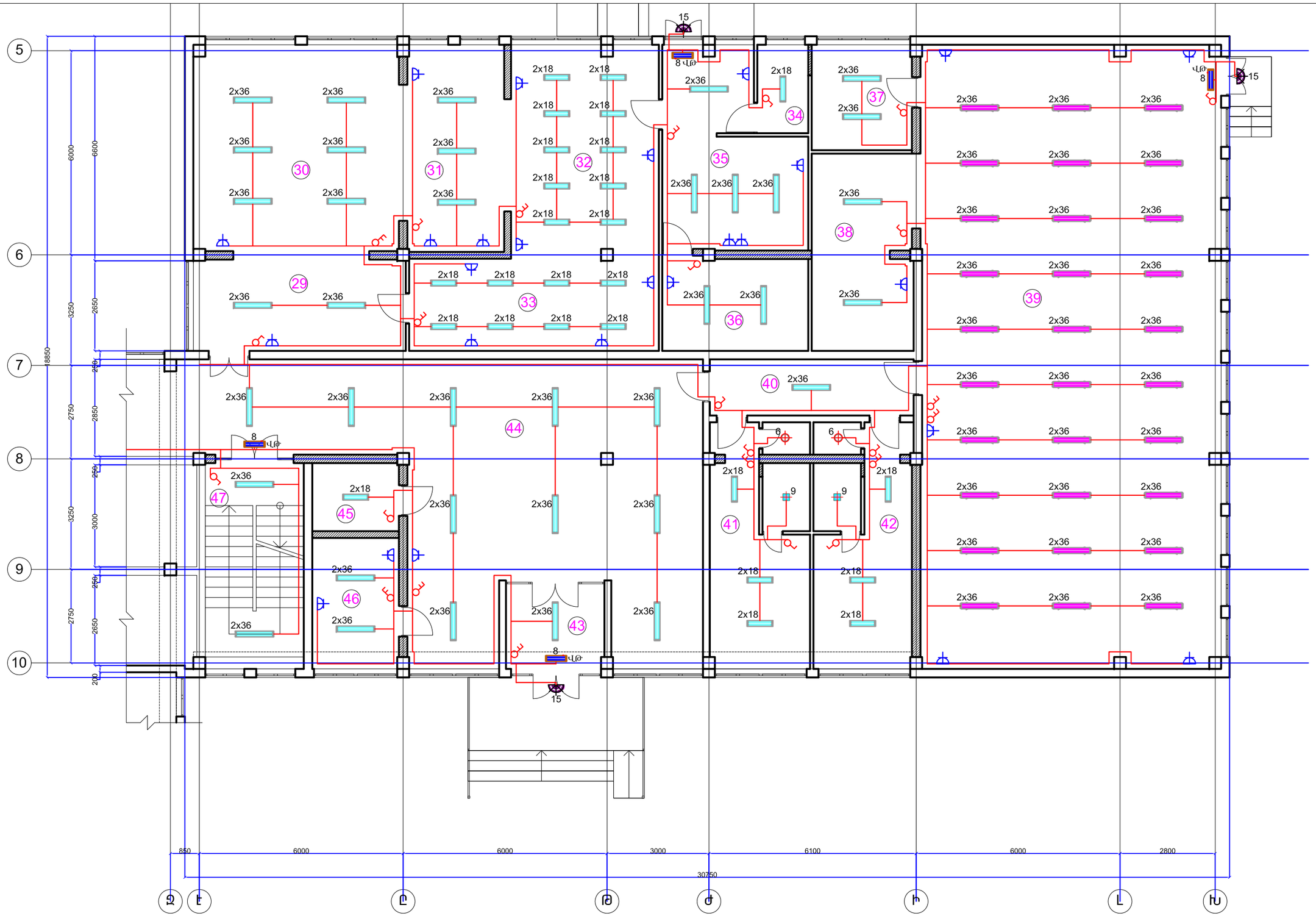

Տնօրեն	Հ.Վարդանյան		Պատվիրատու՝ ՀՀ քաղաքաշինության նախարարություն			ՄԱԿՆԻՇ-ԷՏ
ՆԳՃ	Հ.Վարդանյան		Թաիրով գյուղի միջնակարգ դպրոցի շենքի վերանորոգման նախագիծ, ՀՀ,Արմավիրի մարզ, գյուղ Փարաքար-Թաիրով, միջնակարգ դպրոցի շենք	ՓՈՒԼ	ԹԵՐԹ	ԹԵՐԹԵՐ
Կոնստր.	Ռ.Չթչյան			Ա Ն	05	14
Նախագծեց	Կ.Սարդարյան					
			ԱՌԱՋԻՆ ՀԱՐԿԻ «Գ» ՄԱՄՆԱՇԵՆՔԻ ԷԼ.ԼՈՒՍԱՎՈՐՈՒԹՅԱՆ ՑԱՆՑԵՐԻ ՀԱՏԱԿԱԳԻԾ	«ՎԱ-ՄԱՅՆԴ» ՍՊԸ Լիցենզիա 15731		

ԵՐԿՐՈՐԴ ՀԱՐԿԻ «Ա» ՄԱՍՆԱՇԵՆՔԻ ՀԱՏԱԿԱԳԻԾ

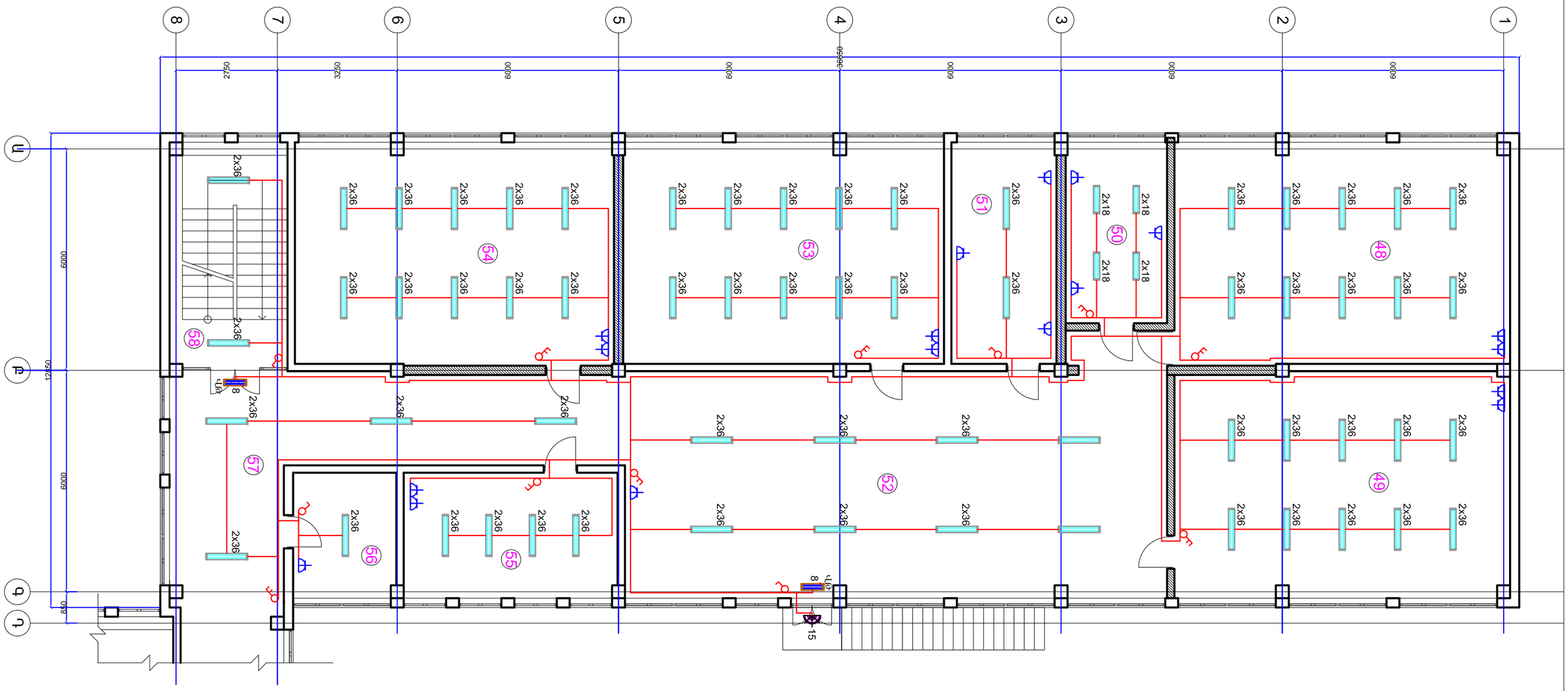

Տնօրեն	Հ.Վարդանյան		Պատվիրատու՝ ՀՀ քաղաքաշինության նախարարություն			ՄԱԿՆԻՇ-ԷՏ
ՆԳՃ	Հ.Վարդանյան		Թաիրով գյուղի միջնակարգ դպրոցի շենքի վերանորոգման նախագիծ, ՀՀ,Արմավիրի մարզ, գյուղ Փարաքար-Թաիրով, միջնակարգ դպրոցի շենք	ՓՈՒԼ	ԹԵՐԹ	ԹԵՐԹԵՐ
Կոնստր.	Ռ.Չթչյան			Ա Ն	06	14
Նախագծեց	Կ.Սարդարյան					
			ԵՐԿՐՈՐԴ ՀԱՐԿԻ «Ա» ՄԱՄՆԱՇԵՆՔԻ ԷԼ.ԼՈՒՍԱՎՈՐՈՒԹՅԱՆ ՑԱՆՑԵՐԻ ՀԱՏԱԿԱԳԻԾ	«ՎԱ-ՄԱՅՆԴ» ՍՊԸ Լիցենզիա 15731		

ԵՐԿՐՈՐԴ ՀԱՐԿԻ «Բ» ՄԱՍՆԱՇԵՆՔԻ ՀԱՏԱԿԱԳԻԾ

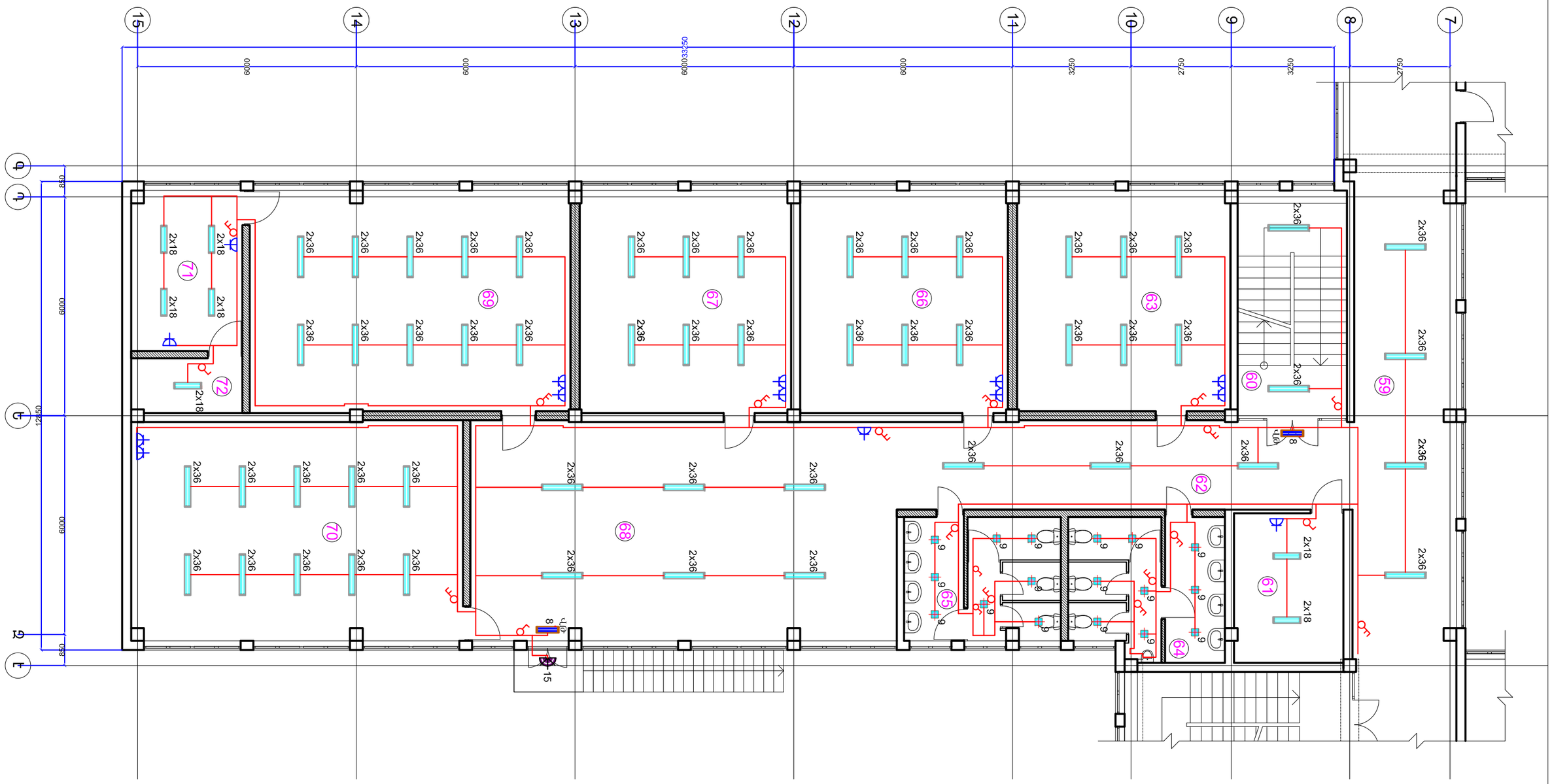

Տնօրեն	Հ.Վարդանյան		Պատվիրատու՝ ՀՀ քաղաքաշինության նախարարություն			ՄԱԿՆԻՇ-ԷՏ
ՆԳՃ	Հ.Վարդանյան		Թաիրով գյուղի միջնակարգ դպրոցի շենքի վերանորոգման նախագիծ, ՀՀ,Արմավիրի մարզ, գյուղ Փարաքար-Թաիրով, միջնակարգ դպրոցի շենք	ՓՈՒԼ	ԹԵՐԹ	ԹԵՐԹԵՐ
Կոնստր.	Ռ.Չթչյան			Ա Ն	07	14
Նախագծեց	Կ.Սարդարյան					
			ԵՐԿՐՈՐԴ ՀԱՐԿԻ «Բ» ՄԱՄՆԱՇԵՆՔԻ ԷԼ.ԼՈՒՍԱՎՈՐՈՒԹՅԱՆ ՑԱՆՑԵՐԻ ՀԱՏԱԿԱԳԻԾ	«ՎԱ-ՄԱՅՆԴ» ՍՊԸ Լիցենզիա 15731		

ԵՐԿՐՈՐԴ ՀԱՐԿԻ «Գ» ՄԱՍՆԱՇԵՆՔԻ ՀԱՏԱԿԱԳԻԾ

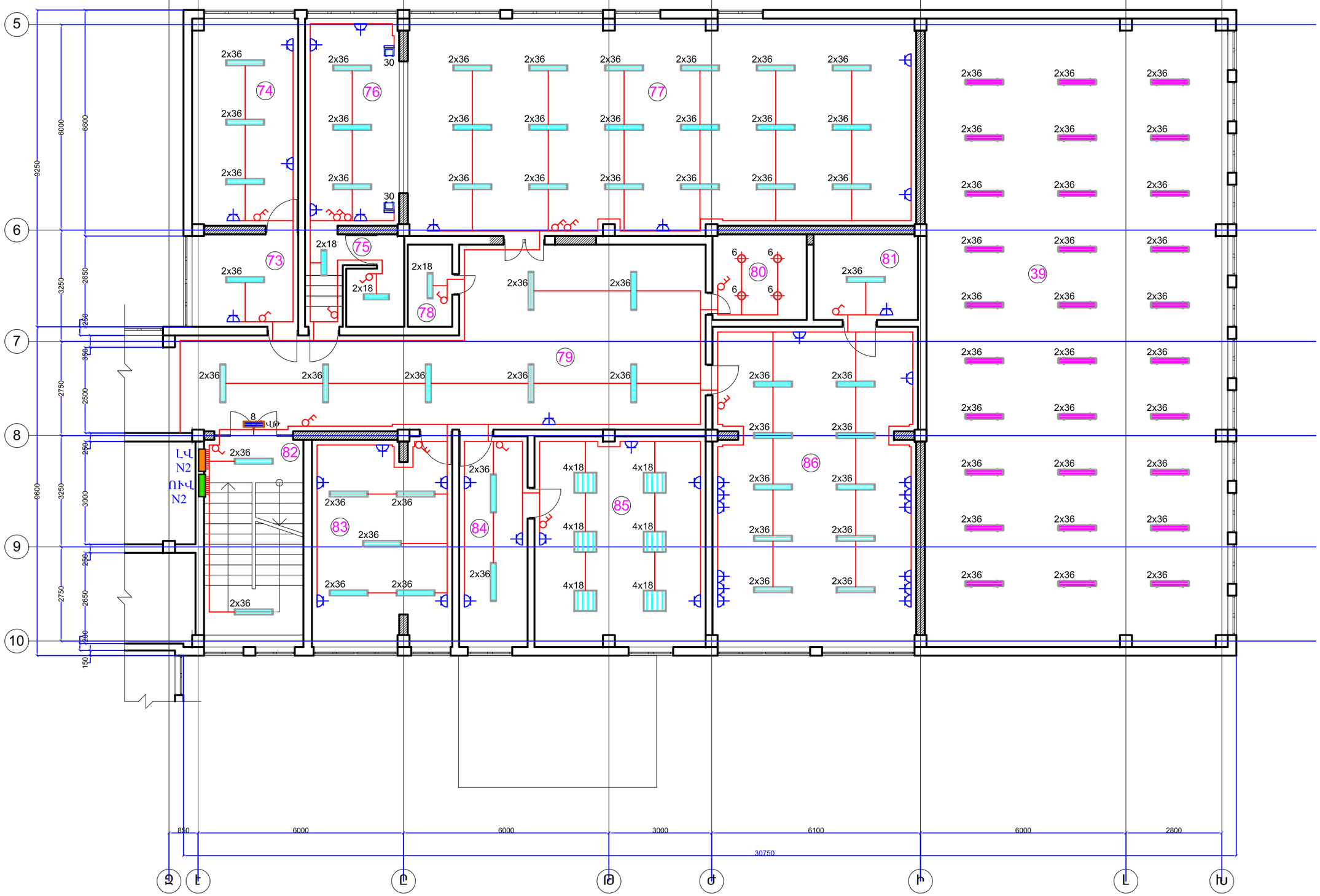

Տնօրեն	Հ.Վարդանյան		Պատվիրատու՝ ՀՀ քաղաքաշինության նախարարություն			ՄԱԿՆԻՇ-ԷՏ
ՆԳՆ	Հ.Վարդանյան		Թաիրով գյուղի միջնակարգ դպրոցի շենքի վերանորոգման նախագիծ, ՀՀ,Արմավիրի մարզ, գյուղ Փարաքար-Թաիրով, միջնակարգ դպրոցի շենք	ՓՈՒԼ	ԹԵՐԹ	ԹԵՐԹԵՐ
Կոնստր.	Ռ.Չթչյան			Ա Ն	08	14
Նախագծեց	Կ.Սարդարյան					
			ԵՐԿՐՈՐԴ ՀԱՐԿԻ «Գ» ՄԱՄՆԱՇԵՆՔԻ ԷԼ.ԼՈՒՍԱՎՈՐՈՒԹՅԱՆ ՑԱՆՑԵՐԻ ՀԱՏԱԿԱԳԻԾ	«ՎԱ-ՄԱՅՆԴ» ՍՊԸ Լիցենզիա 15731		

ԱՌԱՋԻՆ ՀԱՐԿԻ «Բ» ՄԱՍՆԱՇԵՆՔԻ ՀԱՏԱԿԱԳԻԾ

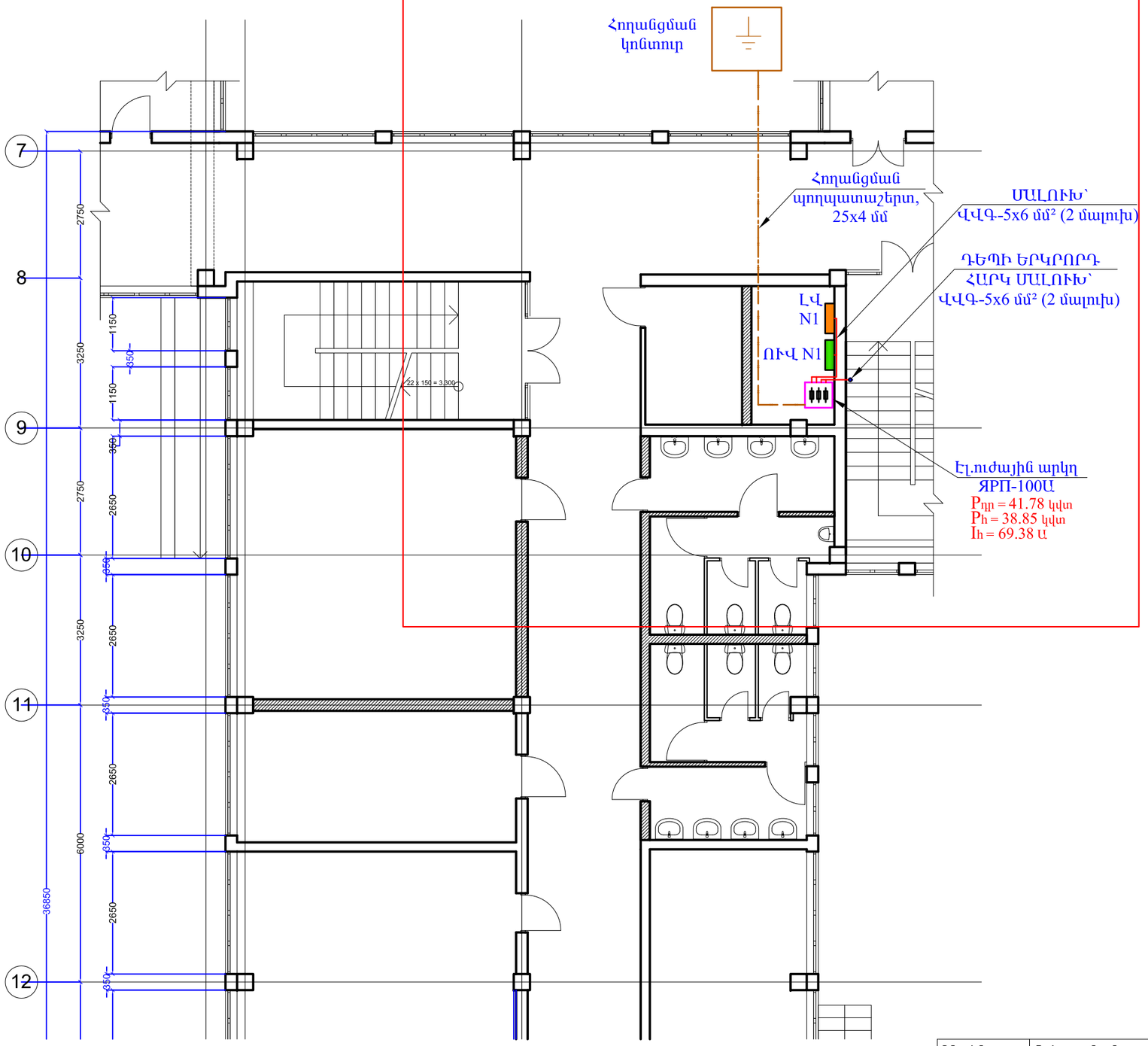

ՀՈՂԱՆՑՄԱՆ ԿՈՆՏՈՒՐԻ ՏԵՂԱԴՐՄԱՆ ԵՎ ՄՈՆՏԱԺՄԱՆ ՍԽԵՄԱ

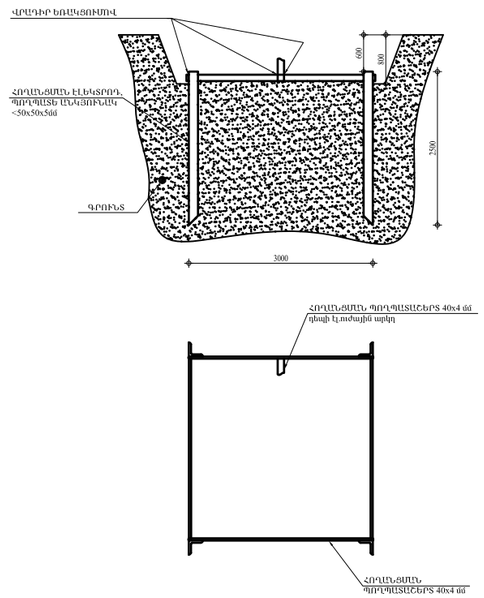

Տնօրեն	Հ.Վարդանյան		Պատվիրատու՝ ՀՀ քաղաքաշինության նախարարություն			ՄԱԿՆԻՇ-ԷՏ
ՆԳԵ	Հ.Վարդանյան		Թաիրով գյուղի միջնակարգ դպրոցի շենքի վերանորոգման նախագիծ, ՀՀ,Արմավիրի մարզ, գյուղ Փարաքար-Թաիրով, միջնակարգ դպրոցի շենք	ՓՈՒԼ	ԹԵՐԹ	ԹԵՐԹԵՐ
Կոնստր.	Ռ.Չթչյան			Ա Ն	09	14
Նախագծեց	Կ.Սարդարյան					
			ԷԼ.ՈՒԺԱՅԻՆ ՍԱՐՔԱՎՈՐՈՒՄՆԵՐԻ ԵՎ ՍԱԼՈՒԽԱՅԻՆ ԳԾԵՐԻ ՀԱՏԱԿԱԳԻԾ, ՀՈՂԱՆՑՄԱՆ ԿՈՆՏՈՒՐԻ ՏԵՂԱԴՐՄԱՆ ԵՎ ՄՈՆՏԱԺՄԱՆ ՍԽԵՄԱ	«ՎԱ-ՄԱՅՆԴ» ՍՊԸ Լիցենզիա 15731		

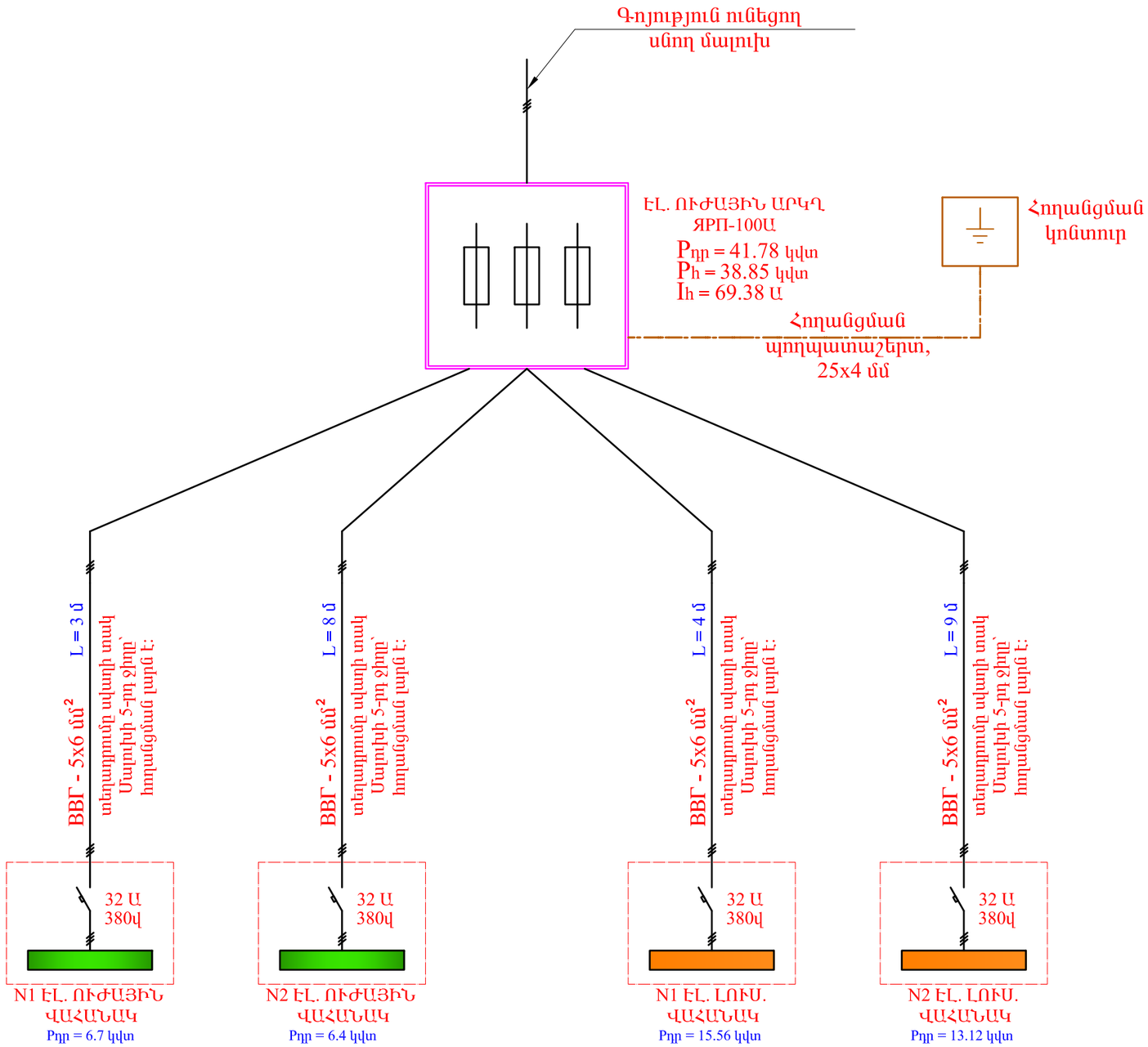

Տնօրեն	Հ.Վարդանյան		Պատվիրատու՝ ՀՀ քաղաքաշինության նախարարություն			ՄԱԿՆԻՇ-ԷՏ
ՆԳՆ	Հ.Վարդանյան		Թաիրով գյուղի միջնակարգ դպրոցի շենքի վերանորոգման նախագիծ, ՀՀ,Արմավիրի մարզ, գյուղ Փարաքար-Թաիրով, միջնակարգ դպրոցի շենք	ՓՈՒԼ	ԹԵՐԹ	ԹԵՐԹԵՐ
Կոնստր.	Ռ.Չթչյան			Ա Ն	10	14
Նախագծեց	Կ.Սարդարյան					
			ԷԼ.ՈՒԺԱՅԻՆ ԱՐԿՂԻ ԷԼ.ՄՆՈՒՑՄԱՆ ԳԾԱՅԻՆ ՍԽԵՄԱ	«ՎԱ-ՄԱՅՆԴ» ՍՊԸ Լիցենզիա 15731		

ԾԱՆՈԹՈՒԹՅՈՒՆ

1. ՊՎ-3x4մմ² պղնձե հաղորդալարով իրականացվում են էլ.լուսավորության խմբային (групповые) *գծերը:*

2. ՊՎ-3x2.5մմ² պղնձե հաղորդալարով իրականացվում են լուսատուների էլ.ցանցերը: Հաղորդալարի 3-րդ լարը՝ հողանցման լարն է, որը միացվում է լուսատուների մետաղական իրաններին:

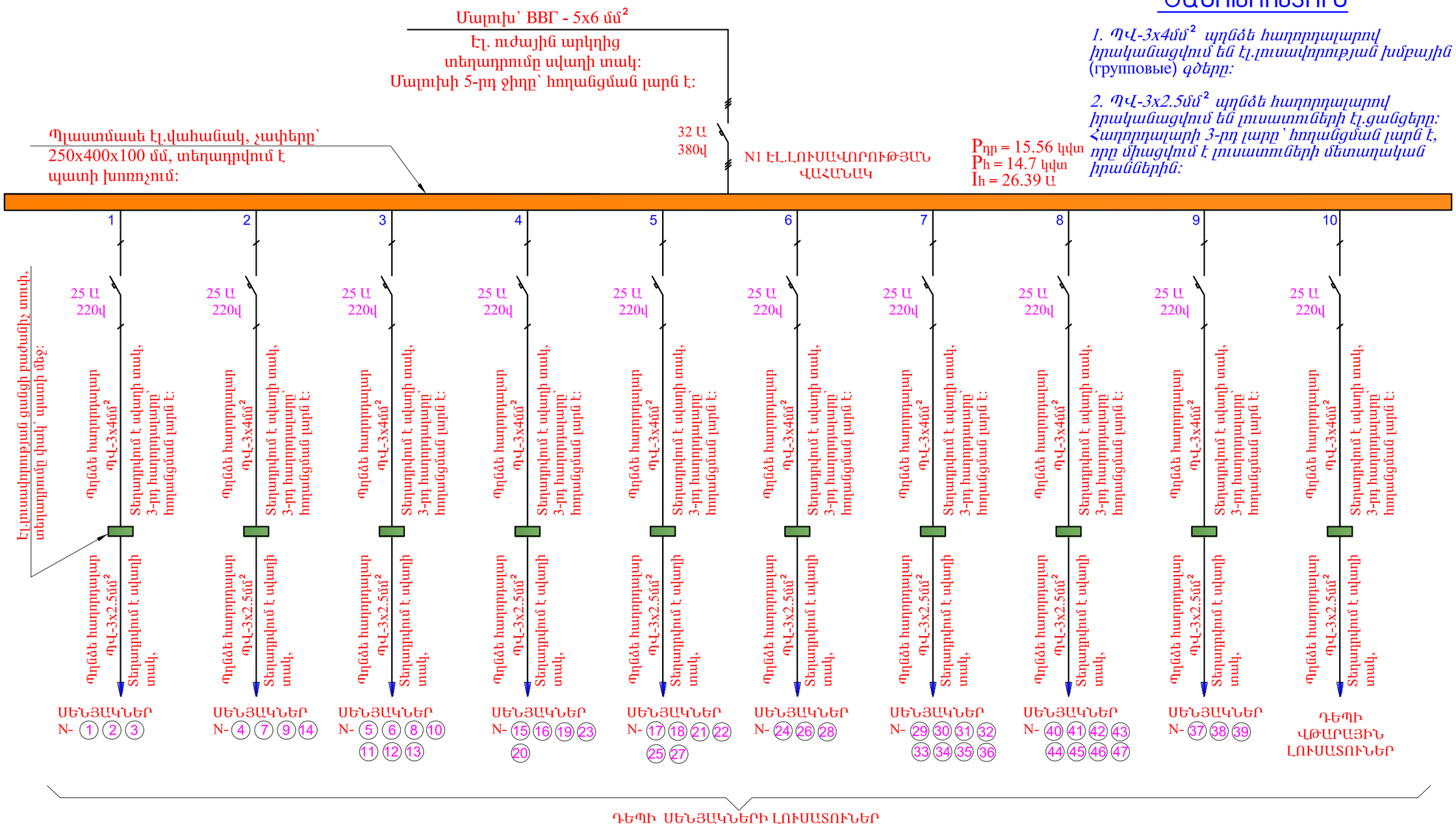

Տնօրեն	Հ.Վարդանյան		Պատվիրատու՝ ՀՀ քաղաքաշինության նախարարություն			ՄԱԿՆԻՇ-ԷՏ
ՆԳԵ	Հ.Վարդանյան		Թաիրով գյուղի միջնակարգ դպրոցի շենքի վերանորոգման նախագիծ, ՀՀ,Արմավիրի մարզ, գյուղ Փարաքար-Թաիրով, միջնակարգ դպրոցի շենք	ՓՈՒԼ	ԹԵՐԹ	ԹԵՐԹԵՐ
Կոնստր.	Ռ.Չթչյան			Ա Ն	11	14
Նախագծեց	Կ.Սարդարյան					
			N1 ԷԼ.ԼՈՒՍԱՎՈՐՈՒԹՅԱՆ ՎԱՀԱՆԱԿԻ ԷԼ.ՄՆՈՒՑՄԱՆ ԳԾԱՅԻՆ ՍԽԵՄԱ	«ՎԱ-ՄԱՅՆԴ» ՍՊԸ Լիցենզիա 15731		

ԾԱՆՈԹՈՒԹՅՈՒՆ

1. ՊՎ-3x4մմ² պղնձե հաղորդալարով իրականացվում են էլ.լուսավորության խմբային (групповые) *գծերը:*

2. ՊՎ-3x2.5մմ² պղնձե հաղորդալարով իրականացվում են լուսատուների էլ.ցանցերը: Հաղորդալարի 3-րդ լարը՝ հողանցման լարն է, որը միացվում է լուսատուների մետաղական իրաններին:

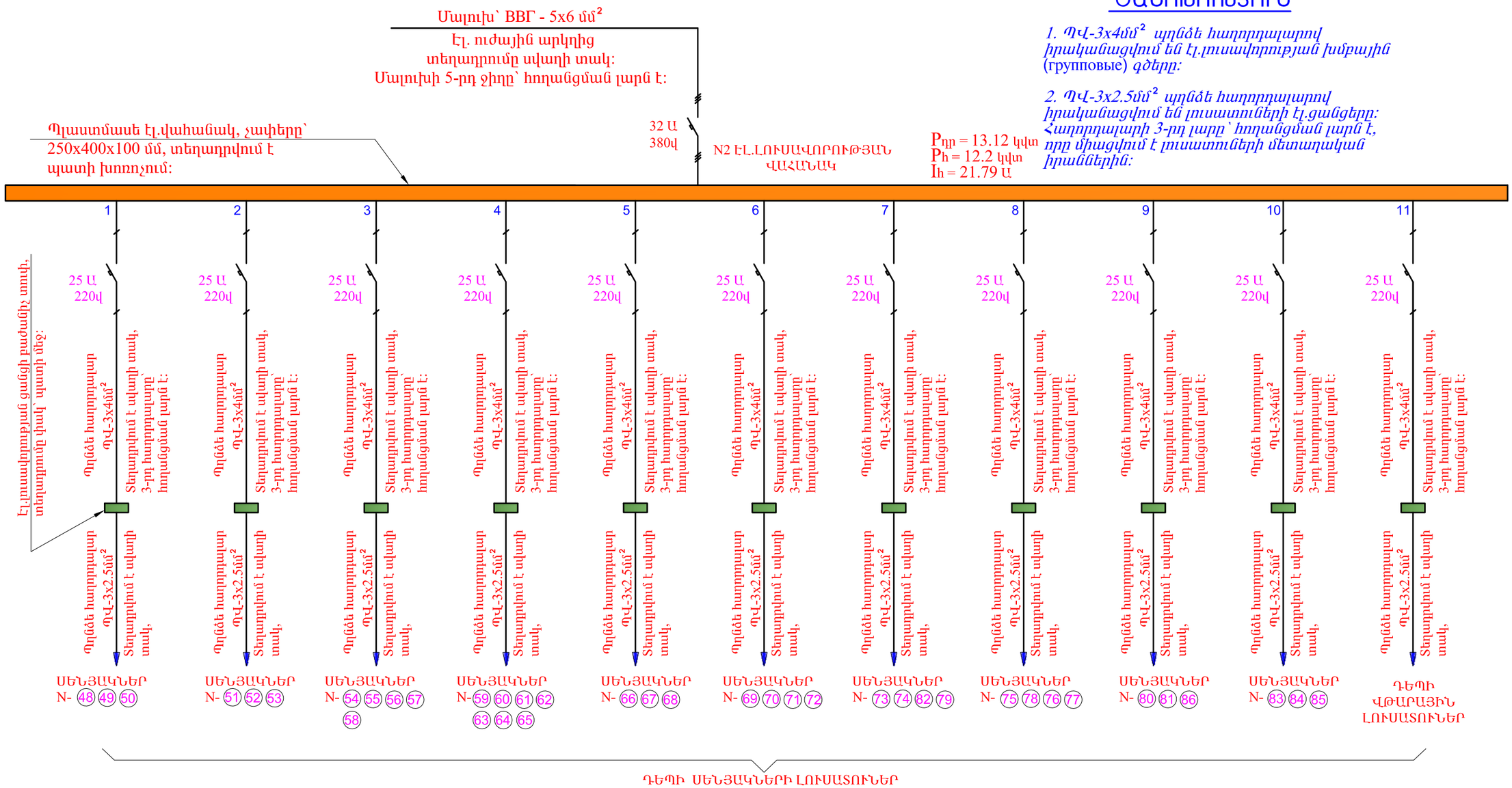

Տնօրեն	Հ.Վարդանյան		Պատվիրատու՝ ՀՀ քաղաքաշինության նախարարություն			ՄԱԿՆԻՇ-ԷՏ
ՆԳԵ	Հ.Վարդանյան		Թաիրով գյուղի միջնակարգ դպրոցի շենքի վերանորոգման նախագիծ, ՀՀ,Արմավիրի մարզ, գյուղ Փարաքար-Թաիրով, միջնակարգ դպրոցի շենք	ՓՈՒԼ	ԹԵՐԹ	ԹԵՐԹԵՐ
Կոնստր.	Ռ.Չթչյան			Ա Ն	12	14
Նախագծեց	Կ.Սարդարյան					
			N2 ԷԼ.ԼՈՒՍԱՎՈՐՈՒԹՅԱՆ ՎԱՀԱՆԱԿԻ ԷԼ.ՄՆՈՒՑՄԱՆ ԳԾԱՅԻՆ ՍԽԵՄԱ	«ՎԱ-ՄԱՅՆԴ» ՍՊԸ Լիցենզիա 15731		

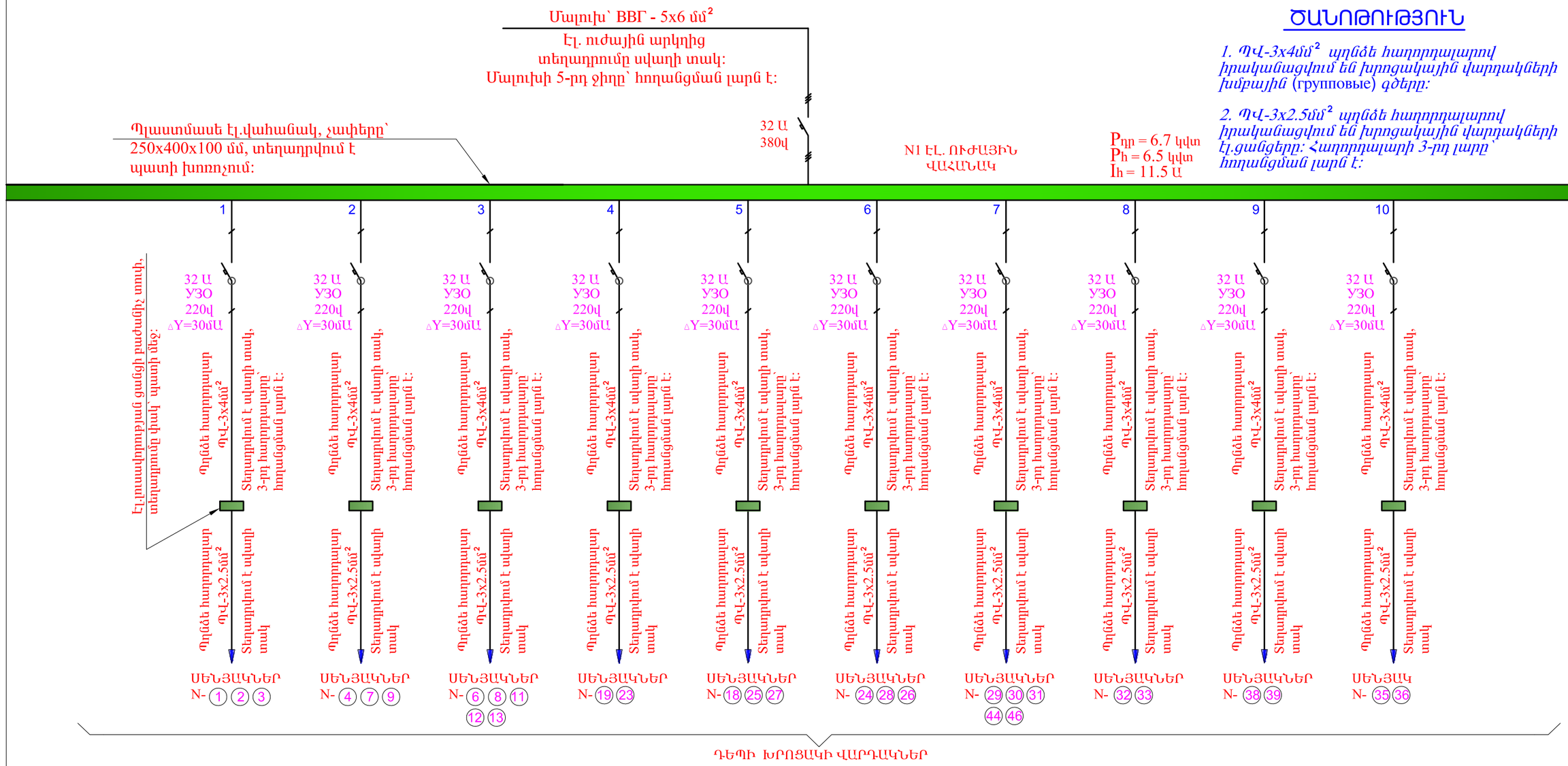

ԾԱՆՈԹՈՒԹՅՈՒՆ

1. ՊՎ-3x4մմ² պղնձե հաղորդալարով իրականացվում են խրոցակային վարդակների խմբային (групповые) գծերը:

2. ՊՎ-3x2.5մմ² պղնձե հաղորդալարով իրականացվում են խրոցակային վարդակների էլ.ցանցերը: Հաղորդալարի 3-րդ լարը՝ հողանցման լարն է:

Տնօրեն	Հ.Վարդանյան		Պատվիրատու՝ ՀՀ քաղաքաշինության նախարարություն		ՄԱԿՆԻՇ-ԷՏ	
ՆԳՆ	Հ.Վարդանյան		Թաիրով գյուղի միջնակարգ դպրոցի շենքի վերանորոգման նախագիծ, ՀՀ,Արմավիրի մարզ, գյուղ Փարաքար-Թաիրով, միջնակարգ դպրոցի շենք	ՓՈՒԼ	ԹԵՐԹ	ԹԵՐԹԵՐ
Կոնստր.	Ռ.Չթչյան			Ա Ն	13	14
Նախագծեց	Կ.Սարդարյան					
			N1 ԷԼ.ՈՒԺԱՅԻՆ ՎԱՀԱՆԱԿԻ ԷԼ.ՄՆՈՒՑՄԱՆ ԳԾԱՅԻՆ ՍԽԵՄԱ	«ՎԱ-ՄԱՅՆԴ» ՍՊԸ Լիցենզիա 15731		

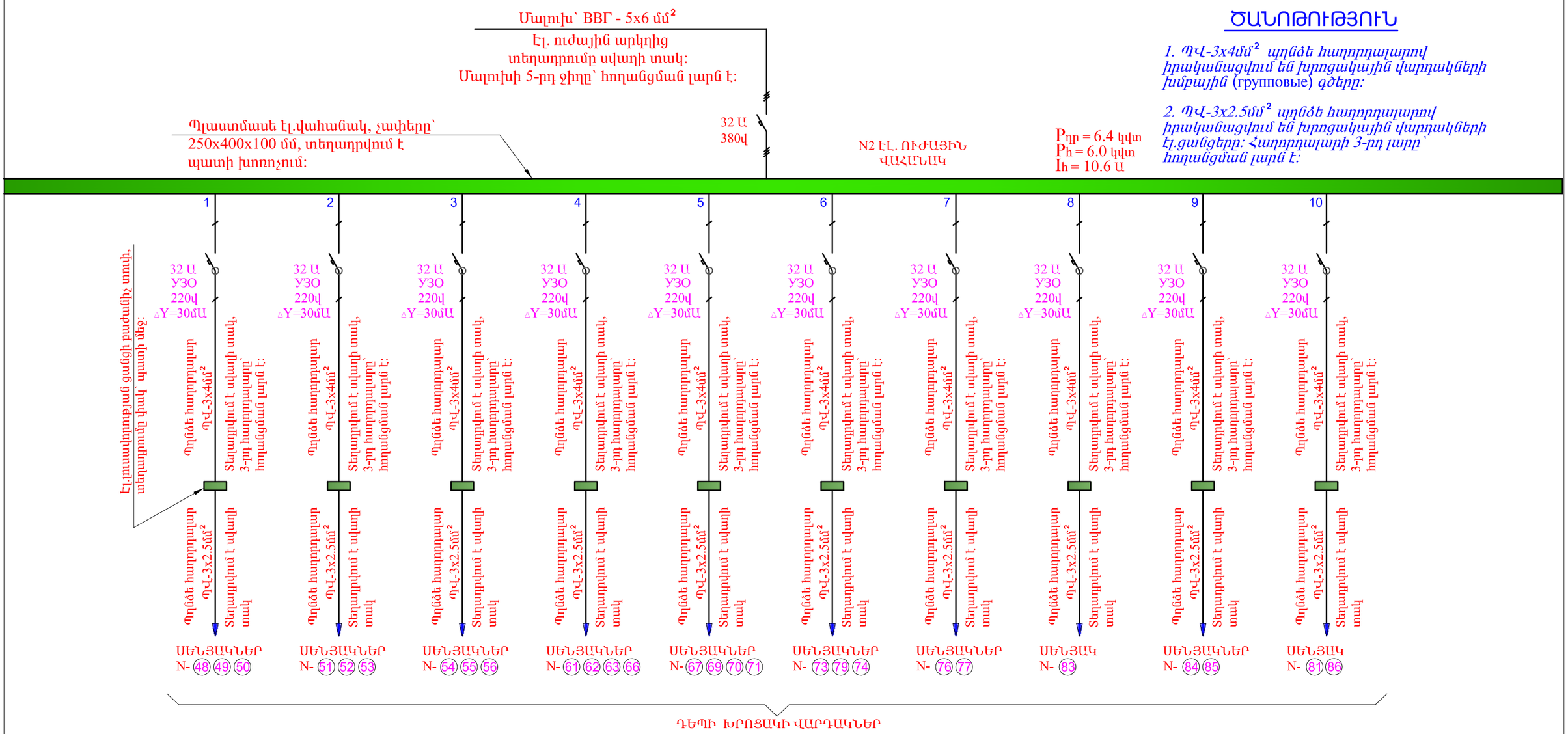

ԾԱՆՈԹՈՒԹՅՈՒՆ

1. ՊՎ-3x4մմ² պղնձե հաղորդալարով իրականացվում են խրոցակային վարդակների խմբային (групповые) *գծերը:*

2. ՊՎ-3x2.5մմ² պղնձե հաղորդալարով իրականացվում են խրոցակային վարդակների էլ.ցանցերը: Հաղորդալարի 3-րդ լարը՝ հողանցման լարն է:

Տնօրեն	Հ.Վարդանյան		Պատվիրատու՝ ՀՀ քաղաքաշինության նախարարություն			ՄԱԿՆԻՇ-ԷՏ
ՆԳՃ	Հ.Վարդանյան		Թաիրով գյուղի միջնակարգ դպրոցի շենքի վերանորոգման նախագիծ, ՀՀ,Արմավիրի մարզ, գյուղ Փարաքար-Թաիրով, միջնակարգ դպրոցի շենք	ՓՈՒԼ	ԹԵՐԹ	ԹԵՐԹԵՐ
Կոնստր.	Ռ.Չթչյան			Ա Ն	14	14
Նախագծեց	Կ.Սարդարյան					
			N2 ԷԼ.ՈՒԺԱՅԻՆ ՎԱՀԱՆԱԿԻ ԷԼ.ՄՆՈՒՑՄԱՆ ԳԾԱՅԻՆ ՍԽԵՄԱ	«ՎԱ-ՄԱՅՆԴ» ՍՊԸ Լիցենզիա 15731		

ԳՐԱԴԱՐԱՆ ԵՎ ԱՌԱՆՑՔԱՅԻՆ

Բացատրագիր

ան. հանգույցների ջրամատակարարման և կոյուղու նախագիծը
ազմված է ճարտարապետական առաջադրանքի հիման վրա

Ջրամատակարարում

ուրը նախատեսված է միացնել գոյություն ունեցող ջրագծին:

ացման մասում նախատեսված է վենտիլ դ-25մմ

ախատեսված է տեղադրել մետաղապլաստե խողովակներ d= 25 -15 մմ
ամաչափի: Նախատեսված է փոխել գոյություն ունեցող բուֆետ- ճաշարանի
ացարանները և զուգարանի սան. պրիբորները

Կոյուղի

ոյուղին նախատեսված է միացնել գոյություն ունեցող կոյուղագծին:

ոյուղագիծը նախատեսված է տեղադրել պոլիեթիլենե խողովակներից
=50-100մմ տրամաչափի:

ոյուղագիծի մաքրման համար նախատեսված է ստուգիչ և մաքրիչ:

Գծագրերի ցանկ

	Անվանում	թերթ
	Ընդհանուր տվյալները	ՋԿ-1
	Առաջին հարկի հատակագիծ 0.00 նիշում	ՋԿ-2
	Երկրորդ հարկի հատակագիծ 3.30 նիշում	ՋԿ-3
	Ջրագծի և կոյուղագծի սխեմաներ	ՋԿ-4

ՆՅՈՒԹԵՐԻ ՄԱՍՆԱԳԻՐ

N. N	Ա Ն Վ Ա Ն Ու Մ	Չափի միավոր	Քանակ	Ծանոթություն
1	2	3	4	5
	1. Ներքին ջրամատակարարում			
1	Մետաղապլաստե խողով. տեղադր. դ-25մմ	գմ	2	
2	Նույնը, դ - 20մմ	գմ	5	
3	Նույնը, դ - 15մմ	գմ	40	
4	Լատունե վենտիլի տեղադր. դ- 25մմ	հատ	1	
5	Նույնը, դ - 20մմ	հատ	2	
6	Նույնը, դ - 15մմ	հատ	25	
7	Ջրի ծորակի տեղադրում	հատ	25	
8	Մետաղապլաստե ձևավոր մասերի տեղադրում	հատ	50	
9	Ծածկի սալի անցքի բացում և վերականգնում	տեղ	3	
10	Պատերի անցքի բացում և վերականգնում	տեղ	15	
11	Միացում գոյություն ունեցող ջրագծին	տեղ	4	
	2. Ներքին կոյուղի			
1	Պոլիէթիլենե խողով. տեղադր. դ-50մմ	գմ	35	
2	Նույնը, դ - 100մմ	գմ	27	
3	Կերամիկական զուգարանակոնքի տեղադրում			
	լվացման բաքիկով	կ-տ	15	
4	Միզարան պատի վրա տեղադրող, ծորակով	կ-տ	2	
	Ակրիլե լողախցիկի տակդիր	կ-տ	2	
5	Կերամիկական լվացարանի տեղադրում սիֆոնով	կ-տ	25	
6	Պոլիէթիլենե ստուգիչի տեղադր. դ-100մմ	հատ	2	
7	Պոլիէթիլենե ձևավոր մասերի տեղադրում	հատ	50	
8	Ծածկի անցքի բացում և վերականգնում	տեղ	6	
9	Միացում գոյություն ունեցող կոյուղագծին	տեղ	2	
9	Պատերի անցքի բացում և վերականգնում	տեղ	15	
10	Գեյզեր ցնցուղով	հատ	2	

Տնօրեն	Հ.Վարդանյան		Պատվիրատու՝ ՀՀ քաղաքաշինության նախարարություն			ՄԱԿՆԻՇ-ՋԿ
ՆԳՃ	Հ.Վարդանյան		Թաիրով գյուղի միջնակարգ դպրոցի շենքի վերանորոգման նախագիծ, ՀՀ,Արմավիրի մարզ, գյուղ Փարաքար-Թաիրով, միջնակարգ դպրոցի շենք	ՓՈՒԼ	ԹԵՐԹ	ԹԵՐԹԵՐ
Կոնստր.	Ռ.Ջթչյան			Ա Ն	01	14
Նախագծեց	Հ.Անդրեասյան					
			ԱՌԱՋԻՆ ՀԱՐԿԻ «Ա» ՄԱՄՆԱՇԵՆՔԻ ԷԼ.ԼՈՒՍԱՎՈՐՈՒԹՅԱՆ ՑԱՆՑԵՐԻ ՀԱՏԱԿԱԳԻԾ	«ՎԱ-ՄԱՅՆԴ» ՍՊԸ Լիցենզիա 15731		

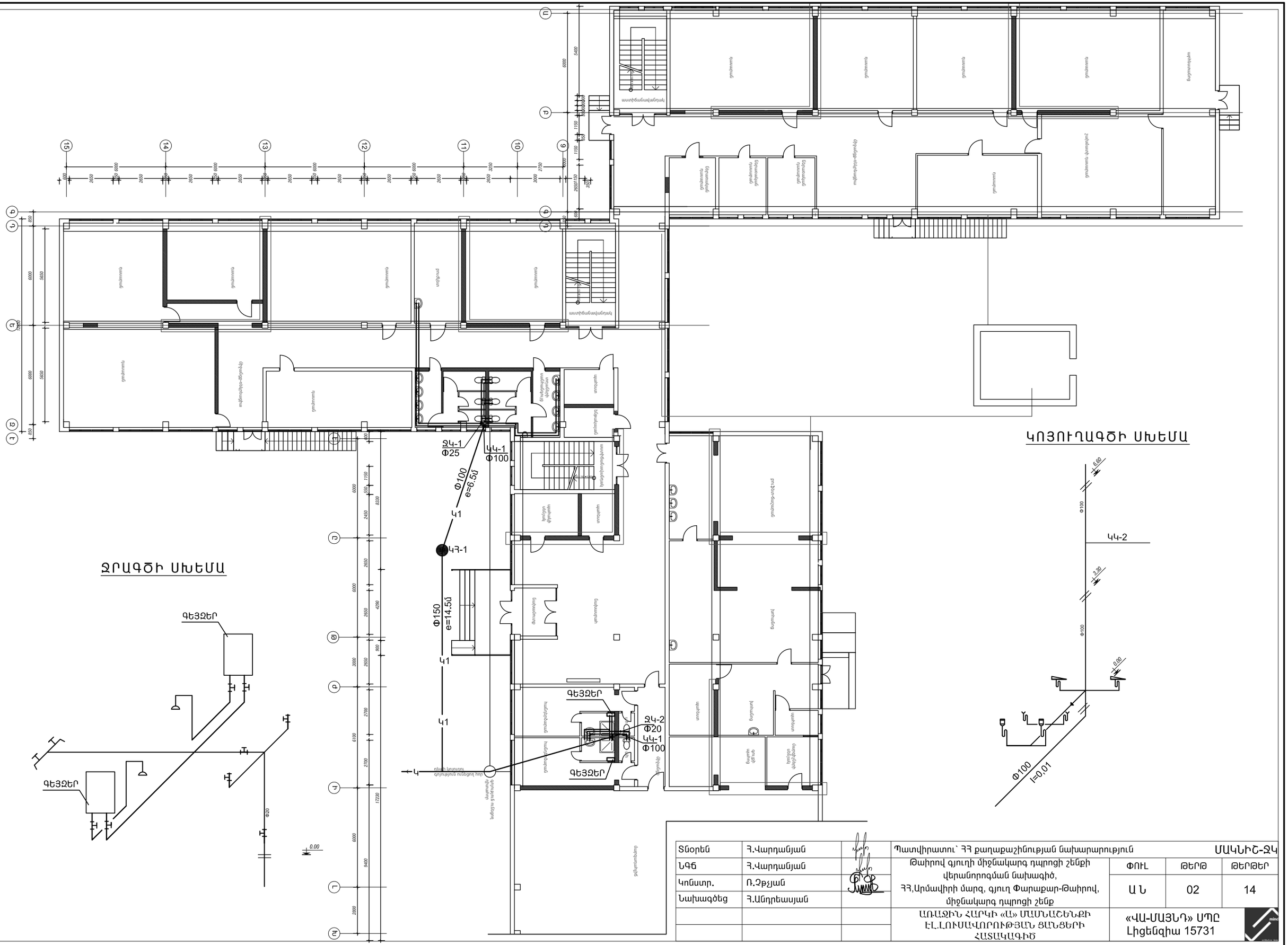

Տնօրեն	Հ.Վարդանյան		Պատվիրատու՝ ՀՀ քաղաքաշինության նախարարություն			ՄԱԿՆԻՇ-ՁԿ
ՆԳՑ	Հ.Վարդանյան		Թաիրով գյուղի միջնակարգ դպրոցի շենքի վերանորոգման նախագիծ, ՀՀ,Արմավիրի մարզ, գյուղ Փարաքար-Թաիրով, միջնակարգ դպրոցի շենք	ՓՈՒԼ	ԹԵՐԹ	ԹԵՐԹԵՐ
Կոնստր.	Ռ.Չթչյան			Ա Ն	02	14
Նախագծեց	Հ.Անդրեասյան					
			ԱՌԱՋԻՆ ՀԱՐԿԻ «Ա» ՄԱՄՆԱՇԵՆՔԻ ԷԼ.ԼՈՒՍԱՎՈՐՈՒԹՅԱՆ ՅԱՆՑԵՐԻ ՀԱՏԱԿԱԳԻԾ	«ՎԱ-ՄԱՅՆԴ» ՍՊԸ Լիցենզիա 15731		

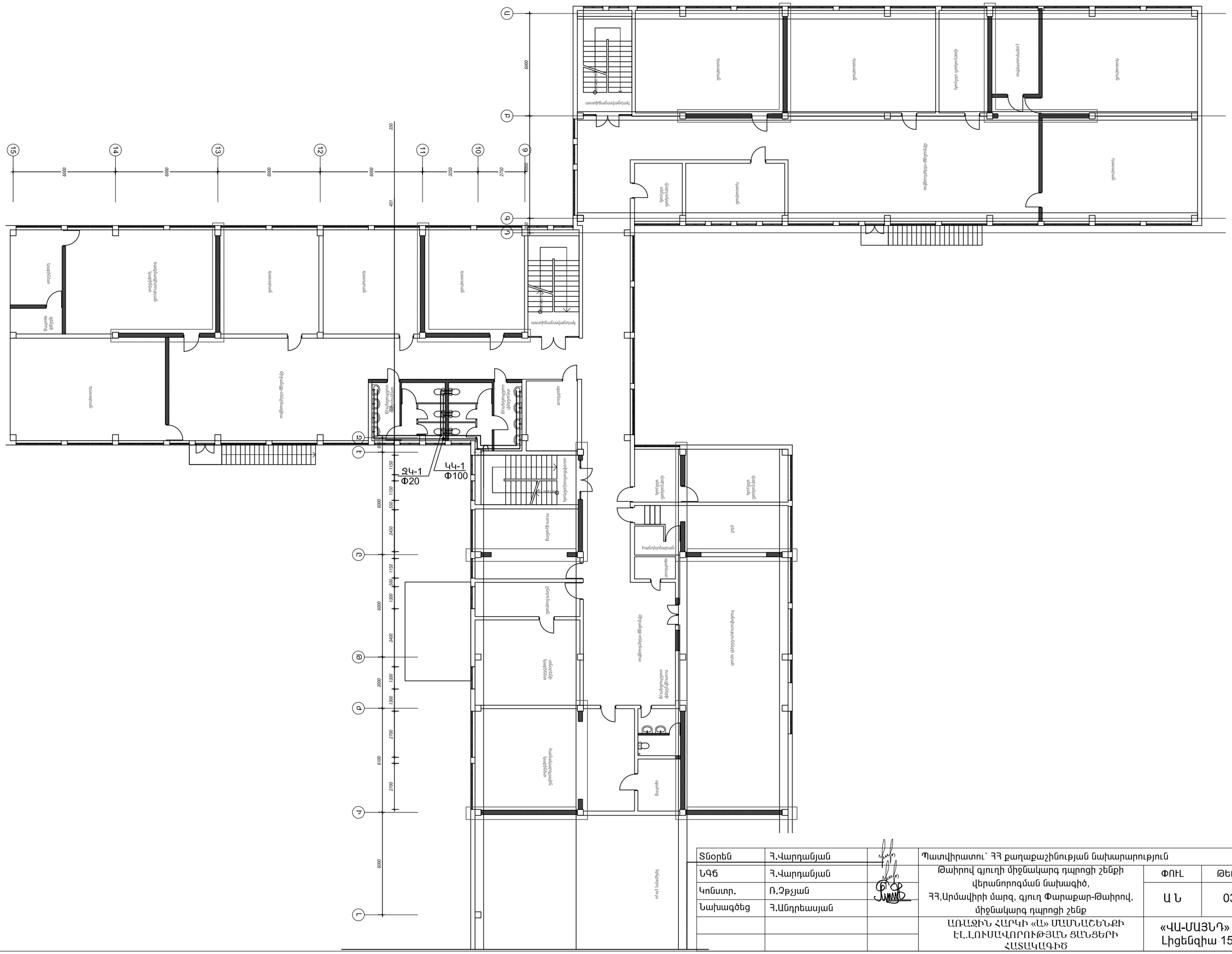

Տնօրեն	Հ.Վարդանյան		Պատվիրատու՝ ՀՀ քաղաքաշինության նախարարություն			ՄԱԿՆԻՇ-ՁԿ
ՆԳՃ	Հ.Վարդանյան		Թաիրով գյուղի միջնակարգ դպրոցի շենքի վերանորոգման նախագիծ, ՀՀ,Արմավիրի մարզ, գյուղ Փարաքար-Թաիրով, միջնակարգ դպրոցի շենք	ՓՈՒԼ	ԹԵՐԹ	ԹԵՐԹԵՐ
Կոնստր.	Ռ.Չթչյան			Ա Ն	03	14
Նախագծեց	Հ.Անդրեասյան					
			ԱՌԱՋԻՆ ՀԱՐԿԻ «Ա» ՄԱՄՆԱՇԵՆՔԻ ԷԼ.ԼՈՒՍԱՎՈՐՈՒԹՅԱՆ ՑԱՆՑԵՐԻ ՀԱՏԱԿԱԳԻԾ	«ՎԱ-ՄԱՅՆԴ» ՍՊԸ Լիցենզիա 15731		

ԿՈՅՈՒՂԱԳԾԻ ՍԽԵՄԱ

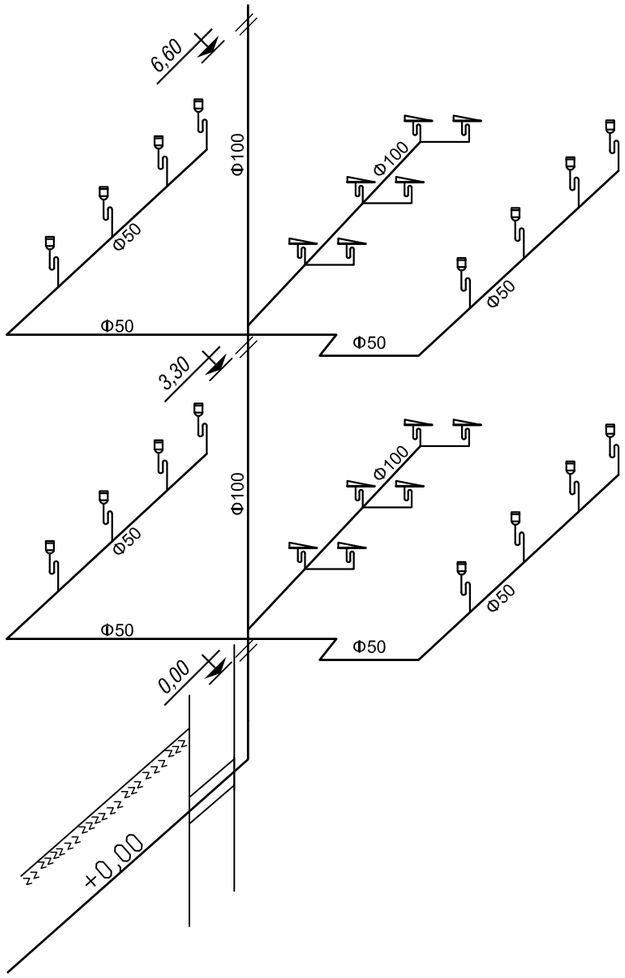

ՋՐԱԳԾԻ ՍԽԵՄԱ

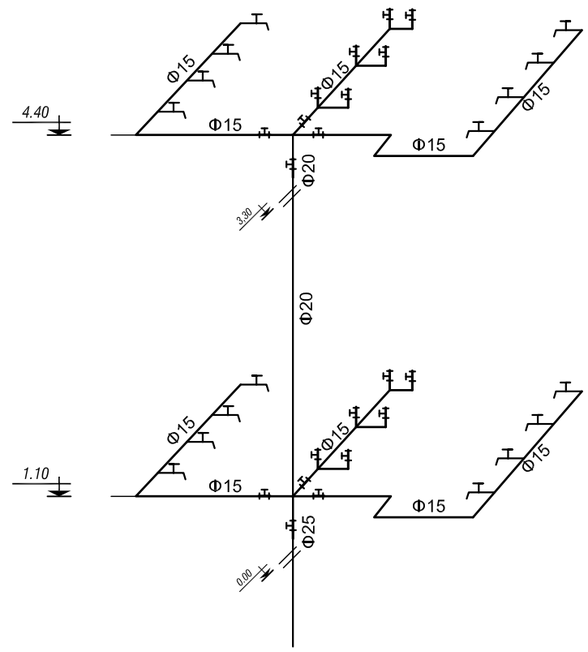

Տնօրեն	Հ.Վարդանյան		Պատվիրատու՝ ՀՀ քաղաքաշինության նախարարություն			ՄԱԿՆԻՇ-ՋԿ
ՆԳԵ	Հ.Վարդանյան		Թաիրով գյուղի միջնակարգ դպրոցի շենքի վերանորոգման նախագիծ, ՀՀ,Արմավիրի մարզ, գյուղ Փարաքար-Թաիրով, միջնակարգ դպրոցի շենք	ՓՈՒԼ	ԹԵՐԹ	ԹԵՐԹԵՐ
Կոնստր.	Ռ.Չթչյան			Ա Ն	04	14
Նախագծեց	Հ.Անդրեասյան					
			ԱՌԱՋԻՆ ՀԱՐԿԻ «Ա» ՄԱՄՆԱՇԵՆՔԻ ԷԼ.ԼՈՒՍԱՎՈՐՈՒԹՅԱՆ ՑԱՆՑԵՐԻ ՀԱՏԱԿԱԳԻԾ	«ՎԱ-ՄԱՅՆԴ» ՍՊԸ Լիցենզիա 15731		